Ηλεκτροκίνητο μηχάνημα αντιβάρου με τέσσερις τροχούς

EFG 425–435

ύψος ανύψωσης: 2900-7500 mm / Φέρουσα ικανότητα: 2500-3500 kg

LI ION technology

JUNGHEINRICH

EFG 425–435

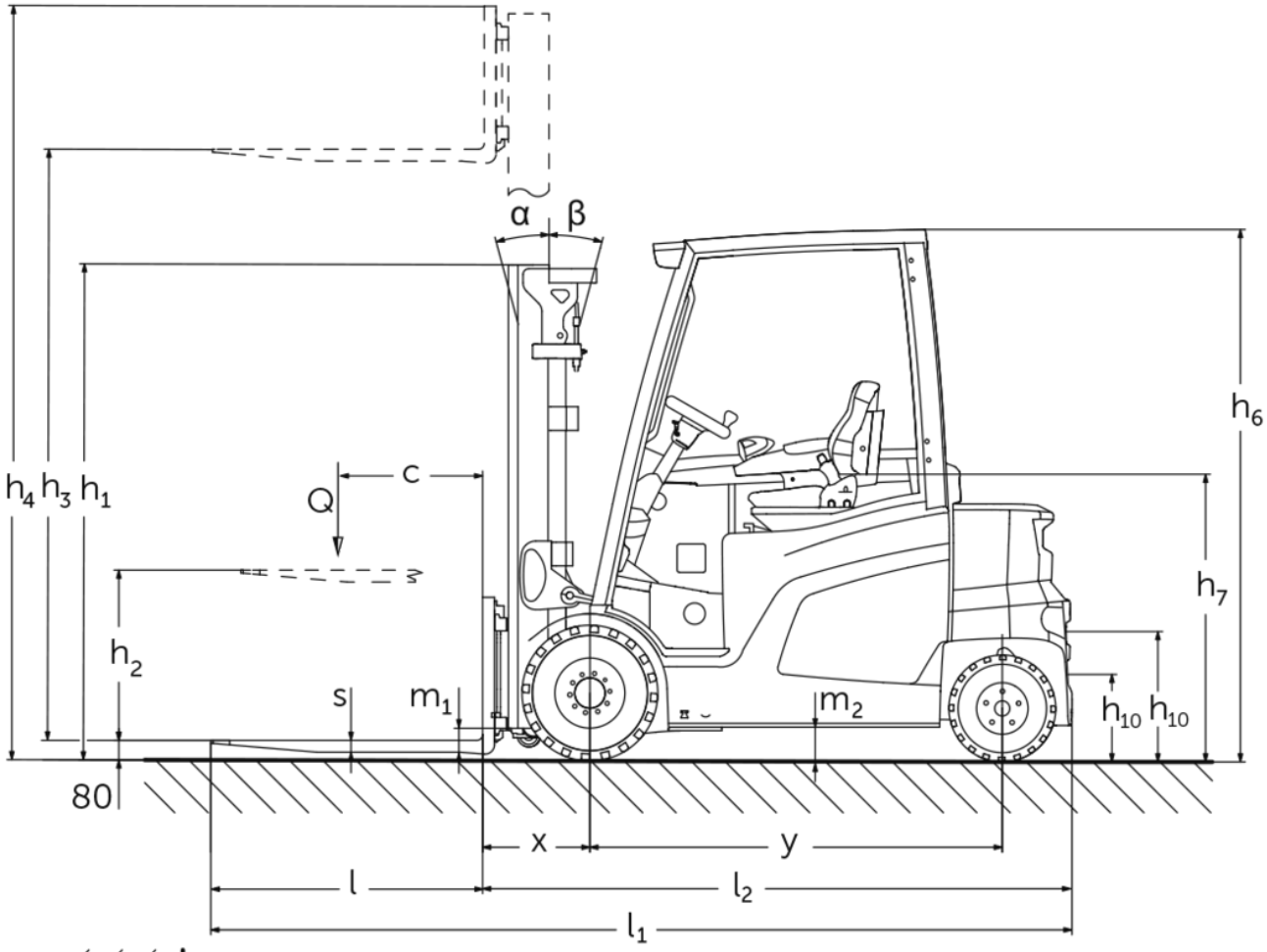
α
β
h6
h4 h3 h1
c
Q
h7
h2
s
m1
m2
h10 h10
80
x
y
l
l2
l1

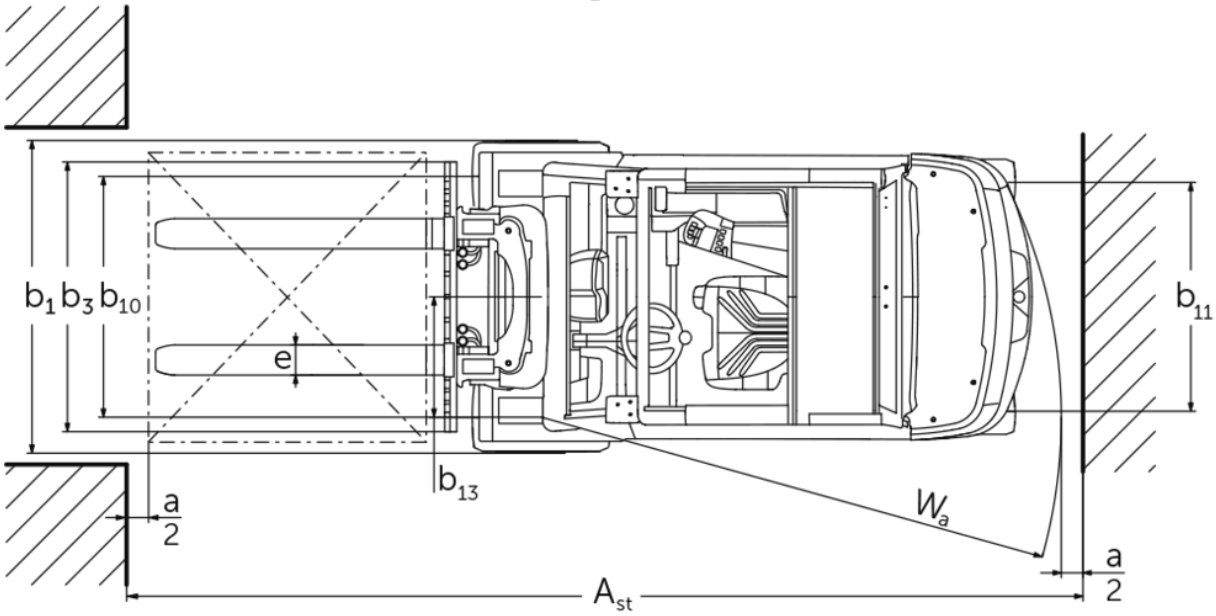
b1 b3 b10
e
b11
b13
a/2
Wa
a/2
Ast

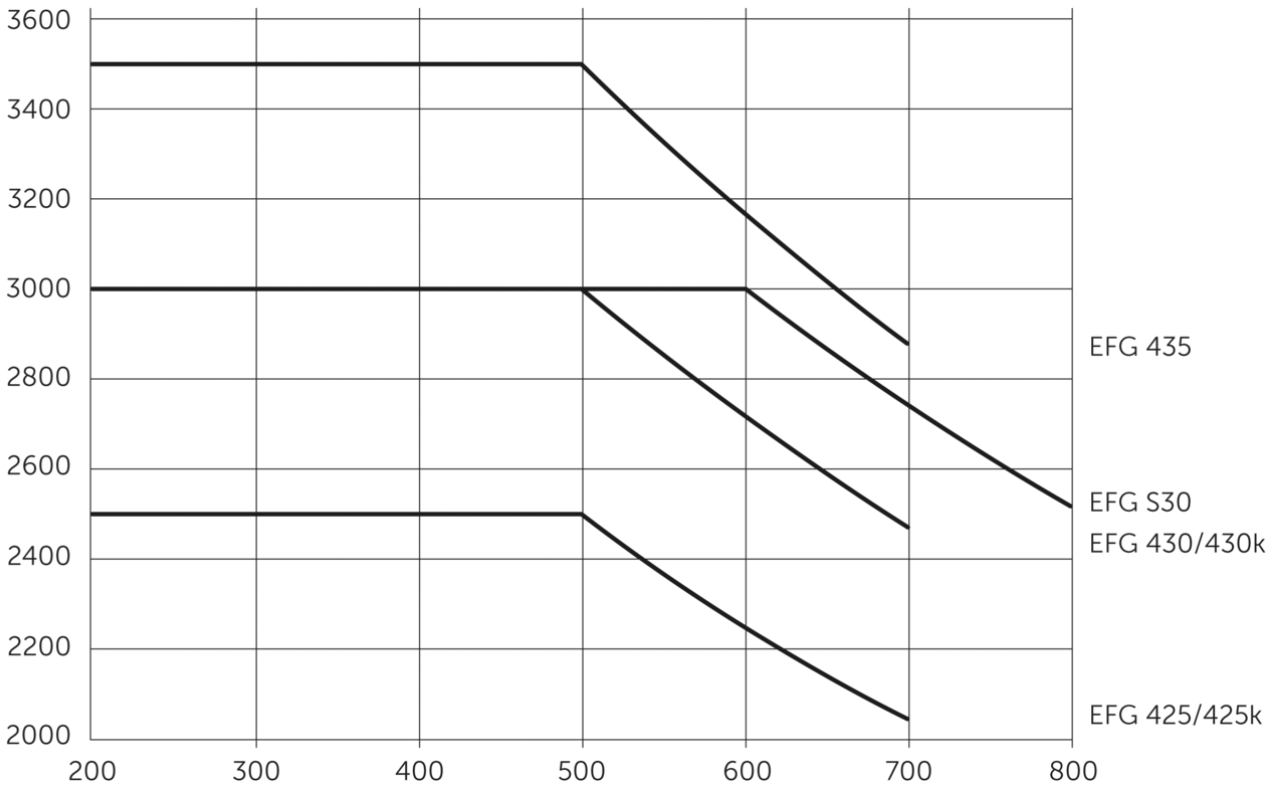
3600
3400
3200
3000
2800
2600
2400
2200
2000
200
300
400
500
600
700
800
EFG 435
EFG S30
EFG 430/430k
EFG 425/425k

EFG 425–435

EFG 425k, EFG 425	Ανύψωση (h3)	Ύψος συνεπτυγμένου ιστού (h1)	Ελεύθερη ανύψωση (h2)	Ύψος ιστού σε έκταση (h4)	Κλίση ιστού εμπρός/πίσω
Διπλός ιστός ZT	2900 mm	2125 mm	150 mm	3500 mm	6 / 8 °
	3100 mm	2225 mm	150 mm	3700 mm	6 / 8 °
	3300 mm	2325 mm	150 mm	3900 mm	6 / 8 °
	3500 mm	2425 mm	150 mm	4100 mm	6 / 8 °
	3700 mm	2525 mm	150 mm	4300 mm	6 / 8 °
	4000 mm	2675 mm	150 mm	4600 mm	6 / 8 °
	4300 mm	2875 mm	150 mm	4950 mm	6 / 8 °
	4500 mm	2975 mm	150 mm	5150 mm	6 / 8 °
	5000 mm	3225 mm	150 mm	5650 mm	6 / 8 °
	5500 mm	3525 mm	150 mm	6200 mm	6 / 8 °
Διπλός ιστός ZZ	3100 mm	2190 mm	1600 mm	3690 mm	6 / 8 °
	3300 mm	2290 mm	1700 mm	3890 mm	6 / 8 °
	3500 mm	2390 mm	1800 mm	4090 mm	6 / 8 °
	3700 mm	2490 mm	1900 mm	4290 mm	6 / 8 °
	4000 mm	2640 mm	2050 mm	4590 mm	6 / 8 °
Τριπλός ιστός DZ	4400 mm	2090 mm	1500 mm	4990 mm	6 / 8 °
	4700 mm	2190 mm	1600 mm	5290 mm	6 / 8 °
	5000 mm	2290 mm	1700 mm	5590 mm	6 / 8 °
	5500 mm	2490 mm	1900 mm	6090 mm	6 / 8 °
	6000 mm	2690 mm	2100 mm	6590 mm	6 / 8 °
	6500 mm	2890 mm	2300 mm	7090 mm	6 / 8 °
	7000 mm	3090 mm	2500 mm	7590 mm	6 / 8 °
	7500 mm	3290 mm	2700 mm	8090 mm	6 / 8 °
EFG 430k, EFG 430, EFG S30	**Ανύψωση (h3)**	**Ύψος συνεπτυγμένου ιστού (h1)**	**Ελεύθερη ανύψωση (h2)**	**Ύψος ιστού σε**	**Κλίση ιστού εμπρός/πίσω**

				έκταση (h4)	
Διπλός ιστός ZT	2900 mm	2122 mm	150 mm	3657 mm	6 / 8 °
	3100 mm	2222 mm	150 mm	3857 mm	6 / 8 °
	3300 mm	2322 mm	150 mm	4057 mm	6 / 8 °
	3500 mm	2422 mm	150 mm	4257 mm	6 / 8 °
	3700 mm	2522 mm	150 mm	4457 mm	6 / 8 °
	4000 mm	2672 mm	150 mm	4757 mm	6 / 8 °
	4300 mm	2872 mm	150 mm	5057 mm	6 / 8 °
	4500 mm	2972 mm	150 mm	5257 mm	6 / 8 °
	5000 mm	3222 mm	150 mm	5757 mm	6 / 8 °
	5500 mm	3522 mm	150 mm	6257 mm	6 / 8 °
Διπλός ιστός ZZ	3100 mm	2187 mm	1450 mm	3837 mm	6 / 8 °
	3300 mm	2287 mm	1450 mm	3837 mm	6 / 8 °
	3500 mm	2387 mm	1650 mm	4237 mm	6 / 8 °
	3700 mm	2487 mm	1750 mm	4437 mm	6 / 8 °
	4000 mm	2637 mm	1900 mm	4737 mm	6 / 8 °
Τριπλός ιστός DZ	4400 mm	2087 mm	1350 mm	5137 mm	6 / 8 °
	4700 mm	2187 mm	1450 mm	5437 mm	6 / 8 °
	5000 mm	2287 mm	1550 mm	5737 mm	6 / 8 °
	5500 mm	2487 mm	1750 mm	6237 mm	6 / 8 °
	6000 mm	2687 mm	1950 mm	6737 mm	6 / 8 °
	6500 mm	2887 mm	2150 mm	7237 mm	6 / 8 °
	7000 mm	3087 mm	2350 mm	7737 mm	6 / 8 °
	7500 mm	3287 mm	2550 mm	8237 mm	6 / 8 °
EFG 435	**Ανύψωση (h3)**	**Ύψος συνεπτυγμένου ιστού (h1)**	**Ελεύθερη ανύψωση (h2)**	**Ύψος ιστού σε έκταση (h4)**	**Κλίση ιστού εμπρός/πίσω**
Διπλός ιστός ZT	2900 mm	2152 mm	150 mm	3686 mm	6 / 8 °
	3100 mm	2252 mm	150 mm	3886 mm	6 / 8 °

	3300 mm	2352 mm	150 mm	4086 mm	6 / 8 °
	3500 mm	2452 mm	150 mm	4286 mm	6 / 8 °
	3700 mm	2552 mm	150 mm	4486 mm	6 / 8 °
	4000 mm	2702 mm	150 mm	4786 mm	6 / 8 °
	4300 mm	2902 mm	150 mm	5086 mm	6 / 8 °
	4500 mm	3002 mm	150 mm	5286 mm	6 / 8 °
	5000 mm	3303 mm	150 mm	5787 mm	6 / 8 °
	5500 mm	3603 mm	150 mm	6287 mm	6 / 8 °
Διπλός ιστός ZZ	3100 mm	2217 mm	1451 mm	3866 mm	6 / 8 °
	3300 mm	2317 mm	1551 mm	4066 mm	6 / 8 °
	3500 mm	2417 mm	1651 mm	4266 mm	6 / 8 °
	3700 mm	2517 mm	1751 mm	4466 mm	6 / 8 °
	4000 mm	2667 mm	1901 mm	4766 mm	6 / 8 °
Τριπλός ιστός DZ	4400 mm	2117 mm	1351 mm	5166 mm	6 / 8 °
	4700 mm	2217 mm	1451 mm	5466 mm	6 / 8 °
	5000 mm	2317 mm	1551 mm	5766 mm	6 / 8 °
	5500 mm	2517 mm	1751 mm	6266 mm	6 / 8 °
	6000 mm	2717 mm	1951 mm	6766 mm	6 / 8 °
	6500 mm	2917 mm	2151 mm	7266 mm	6 / 8 °
	7000 mm	3117 mm	2351 mm	7766 mm	6 / 8 °
	7500 mm	3317 mm	2551 mm	8266 mm	6 / 8 °

πίνακας VDI

σημάδι	1.1	Κατασκευαστής (μικρό όνομα)			Jungheinrich						
	1.2	Σήμα τύπου του κατασκευαστή			EFG 425k	EFG 425	EFG 430k	EFG 430	EFG S30	EFG 435	
	1.3	Μηχανισμός κίνησης			Ηλεκτρο-						
	1.4	Χειρισμός			Κάθισμα						
	1.5	φέρουσα ικανότητα / φορτίο	Q	kg	2500		3000			3500	
	1.6	Απόσταση κέντρου βάρους φορτίου	c	mm	500				600	500	
	1.8	Απόσταση φορτίου	x	mm	442		447				
	1.9	Μεταξόνιο	y	mm	1595	1740	1595	1745			
βάρη	2.1.1	Ίδιο βάρος (με μπαταρία)		kg	4691	4642	5298	5143	5435	5664	
	2.2	Φορτίο άξονα με φορτίο μπροστά/πίσω		kg	6414 / 776	6466 / 676	7404 / 895	7395 / 748	7605 / 829	8239 / 926	
	2.3	Φορτίο άξονα χωρίς φορτίο μπροστά/πίσω		kg	2419 / 2272	2595 / 2047	2594 / 2704	2741 / 2402	2771 / 2664	2805 / 2859	
Τροχοί/Πλαίσιο	3.1	Ελαστικά			Υλικό υψηλής ελαστικότητας (SE)						
	3.2	Μέγεθος ελαστικών, μπροστά			225/75-10		250/60-12		315/45-12		
	3.3	Μέγεθος ελαστικών, πίσω			180/70-8		200/50-10	180/70-8	200/50-10		
	3.5	Τροχοί, αριθμός μπροστά / πίσω (× = καθοδηγούμενοι)			2x / 2						
	3.6	Μετατρόχιο, μπροστά	b10	mm	990		950		1000		
	3.7	Μετατρόχιο, πίσω	b11	mm	940					950	
Βασικές διαστάσεις	4.1	Κλίση ιστού εμπρός/πίσω	a/β	°	6 / 8						
	4.2	Ύψος συνεπτυγμένου ιστού (h1)	h1	mm	2325		2322			2352	
	4.3	Ελεύθερη ανύψωση (h2)	h2	mm	150						
	4.4	Ανύψωση (h3)	h3	mm	3300						
	4.5	Ύψος ιστού σε έκταση (h4)	h4	mm	3900		4057			4086	
	4.7	Ύψος της προστατευτικής οροφής (καμπίνας)	h6	mm	2240						
	4.8	Ύψος καθίσματος / διαρκούς ύψος	h7	mm	1226						
	4.12	Ύψος συνδέσμου	h10	mm	380						
	4.12.1	2. Ύψος συνδέσμου		mm	530						
	4.19	Συνολικό μήκος	l1	mm	3484	3632	3489	3637			
	4.20	Μήκος, συμπεριλαμβανομένου του πίσω μέρους περόνης	l2	mm	2334	2482	2339	2487			
	4.21.1	Συνολικό πλάτος	b1	mm	1200				1300		
	4.22	διαστάσεις διχαλών περόνης	s/ e/l	mm	40 x 100 x 1150		45 x 125 x 1150				
	4.23	κατηγορία σύνδεσης φορείου περονών			2A		3A				
	4.24	Πλάτος φορέα περόνης	b3	mm	1120						
	4.31	Απόσταση από το έδαφος με φορτίο κάτω από τον σκελετό ανύψωσης	m1	mm	110						
	4.32	Απόσταση από το έδαφος έως το κέντρο του μεταξόνιου	m2	mm	135						
	4.34.1	Πλάτος εργασίας (παλέτα 1000 × 1200 σταυρωτά)	Ast	mm	3722	3872	3727	3877			
	4.34.2	Πλάτος εργασίας (παλέτα 800x1200 κατά μήκος)	Ast	mm	3922	4072	3927	4077			
	4.35	Ακτίνα στροφής	Wa	mm	2080	2230	2080	2230			
	4.36	Ελάχιστη απόσταση σημείου περιστροφής	b13	mm	580	630	580	630			

Δεδομένα ισχύος	5.1	Ταχύτητα οδήγησης με/χωρίς φορτίο (Efficiency | drivePLUS)	km/h	17 / 17 | 20 / 20					
	5.2	Ταχύτητα ανύψωσης με/χωρίς φορτίο (Efficiency | liftPLUS)	m/s	0,58 / 0,62 | 0,64 / 0,68		0,5 / 0,52 | 0,57 / 0,63		0,44 / 0,51 | 0,5 / 0,53	
	5.3	Ταχύτητα κατεβάσματος με/χωρίς φορτίο (Efficiency | liftPLUS)	m/s	0,59 / 0,62 | 0,59 / 0,62		0,58 / 0,64 | 0,58 / 0,64		0,56 / 0,59 | 0,56 / 0,59	
	5.5	Δύναμη έλξης με/χωρίς φορτίο (Efficiency | drivePLUS)	N	8000 / 8000 | 10000 / 10000		7000 / 7000 | 10000 / 10000			
	5.6	Μέγιστη δύναμη έλξης με/χωρίς φορτίο (Efficiency | drivePLUS)	N	16000 / 16000 | 19500 / 18600	16000 / 16000 | 19500 / 19500				
	5.7	Ικανότητα αναρρίχησης με/χωρίς φορτίο (Efficiency | drivePLUS)	%	12 / 18 | 19 / 30		10 / 15 | 16 / 25		10 / 15 | 14 / 23	
	5.8	Μέγ. ικανότητα αναρρίχησης με/χωρίς φορτίο (Efficiency | drivePLUS)	%	18 / 28 | 27 / 34	18 / 28 | 27 / 38	18 / 28 | 22 / 33		17 / 28 | 20 / 33	
	5.9	Χρόνος επιτάχυνσης με/χωρίς φορτίο (Efficiency | drivePLUS)	s	6,1 / 5,7 | 5,3 / 5		6,1 / 5,4 | 5,5 / 5		6,4 / 5,5 | 5,6 / 5,1	
	5.10	Ποδόφρενο		Φρένο τριβής (υδραυλικής λειτουργίας)					
Ηλεκτρικό μοτέρ / Ηλεκτρονικά	6.1	Κινητήρας οδήγησης, ισχύς S2 60 min (Efficiency | drivePLUS)	kW	8,9 | 11,3					
	6.1.1	2. Κινητήρας οδήγησης, ισχύς S2 60 min (Efficiency | drivePLUS)	kW	8,9 | 11,3					
	6.2	Κινητήρας ανύψωσης, ισχύς με S3 (Efficiency | liftPLUS)	kW	19,5 | 22					
	6.3	Μπαταρία κατά DIN 43531/35/36		DIN 43536 A					
	6.4	Τάση μπαταρίας / Ονομαστική χωρητικότητα	V / Ah	80 / 620	80 / 775	80 / 620	80 / 775		
	6.5	Βάρος μπαταρίας	kg	1558	1863	1558	1863		
	6.6.1	Κατανάλωση ενέργειας βάσει κύκλου EN (Efficiency | PLUS)	kWh/h	6,2 | 6,2		7,2 | 7,2	7,1 | 7,1	7,4 | 7,4	8,1 | 8,3
	6.6.2	Ισοδύναμο CO2 σύμφωνα με το πρότυπο EN ISO 23308 (Απόδοση | PLUS)	kg/h	3,35 | 3,4		3,89 | 3,9	3,84 | 3,8	4 | 4	4,38 | 4,5
	6.7	Απόδοση διαχείρισης εμπορευμάτων (Efficiency | PLUS)	t/h	173 | 188		204 | 219		201 | 219	224 | 238
	6.8	Αποδοτικότητα κύκλου εργασιών κατά VDI 2198 (Efficiency | PLUS)	t/kWh	22,2 | 20		22,9 | 21,3		22,8 | 21,3	24,3 | 22,2
	6.8.1	Κατανάλωση ενέργειας με μέγιστη απόδοση διαχείρισης εμπορευμάτων (Efficiency | PLUS)	kWh/h	7,8 | 9,4		8,9 | 10,3		8,8 | 10,3	9,2 | 10,7
άλλος	8.1	Είδος ελέγχου οδήγησης		παλμικό/AC					
	10.1	Πίεση λειτουργίας για προσαρτώμενη συσκευή	bar	240					
	10.2	Ροή λαδιού για προσαρτώμενες συσκευές	l/min	45					
	10.7	Στάθμη ηχητικής πίεσης κατά EN12053	dB (A)	69					
	10.8	Ρυμούλκα, τύπου / τύπου DIN		DIN 15170 H					

- Αυτό το δελτίο τύπου κατά την Οδηγία VDI 2198 αναφέρει μόνο τις τεχνικές τιμές του βασικού μηχανήματος. Οι τιμές μπορεί να διαφέρουν, αν χρησιμοποιούνται άλλα ελαστικά, διαφορετικοί ιστοί, προσαρτώμενες συσκευές κ.λπ.

Προσοχή:
Οι τιμές που δίνονται για την πρότυπη συσκευή προσδιορίστηκαν με ελαστικά Continental. Διαφορετικά ελαστικά στην πρότυπη συσκευή ενδέχεται να έχουν ως αποτέλεσμα αποκλίσεις στις τιμές.

Jungheinrich Hellas ΕΠΕ

Φιλιππουπόλεως 10, Θέση Λουτρό
13678 Αχαρνές
Τηλ. 210 2447800
Φαξ 210 2447799

info@jungheinrich.gr

www.jungheinrich.gr

Τα εργοστάσια παραγωγής στο Norderstedt, Moosburg και Landsberg είναι πιστοποιημένα όπως αντίστοιχα και το κέντρο διακίνησης ανταλλακτικών στο Καλτενκιρχεν

ISO 9001
ISO 14001

CE

JUNGHEINRICH