Ηλεκτροκίνητο περονοφόρο με τρεις τροχούς

EFG 112

ύψος ανύψωσης: 2900-7000 mm / Φέρουσα ικανότητα: 1200 kg

LI-ION technology

JUNGHEINRICH

EFG 112

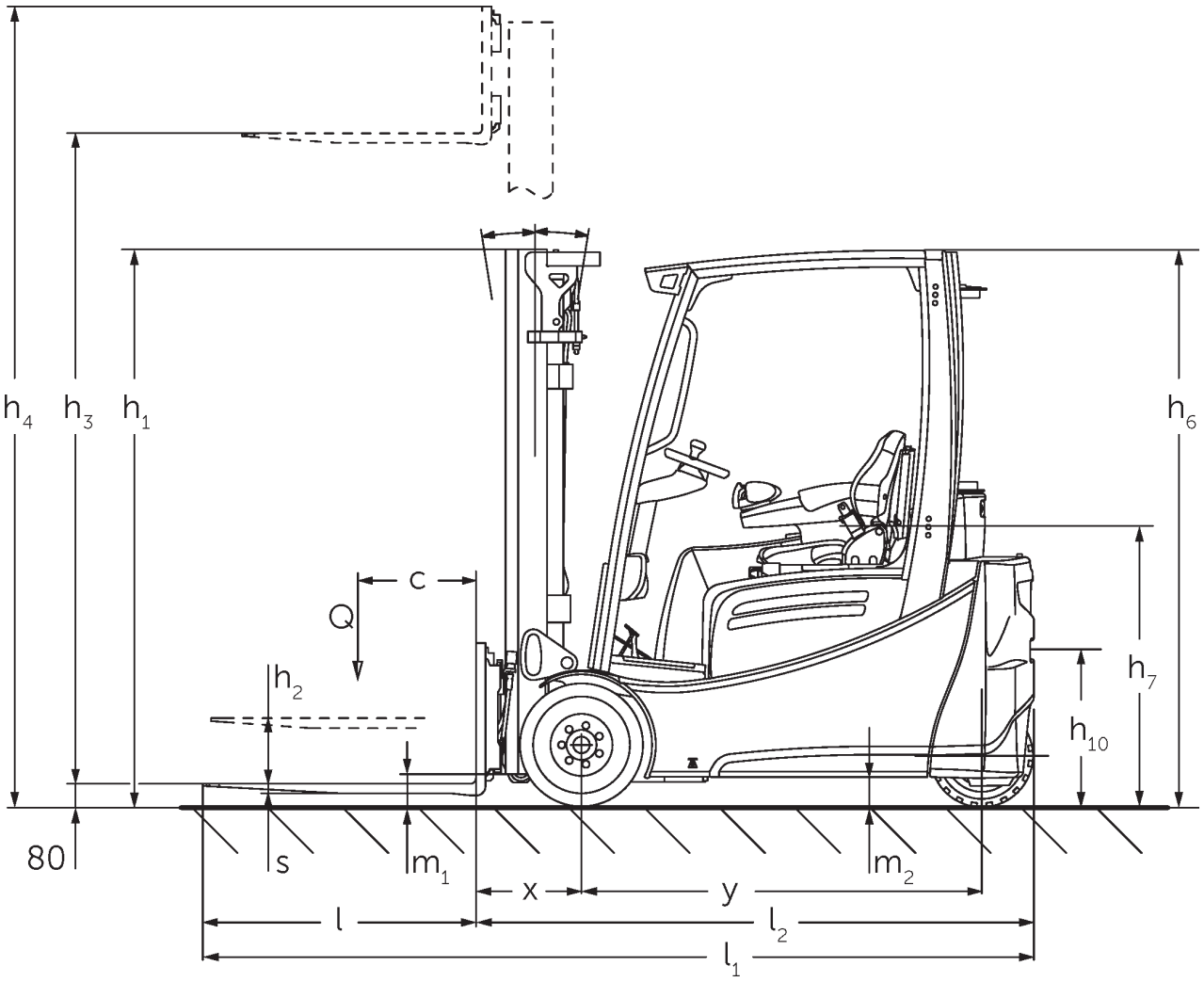

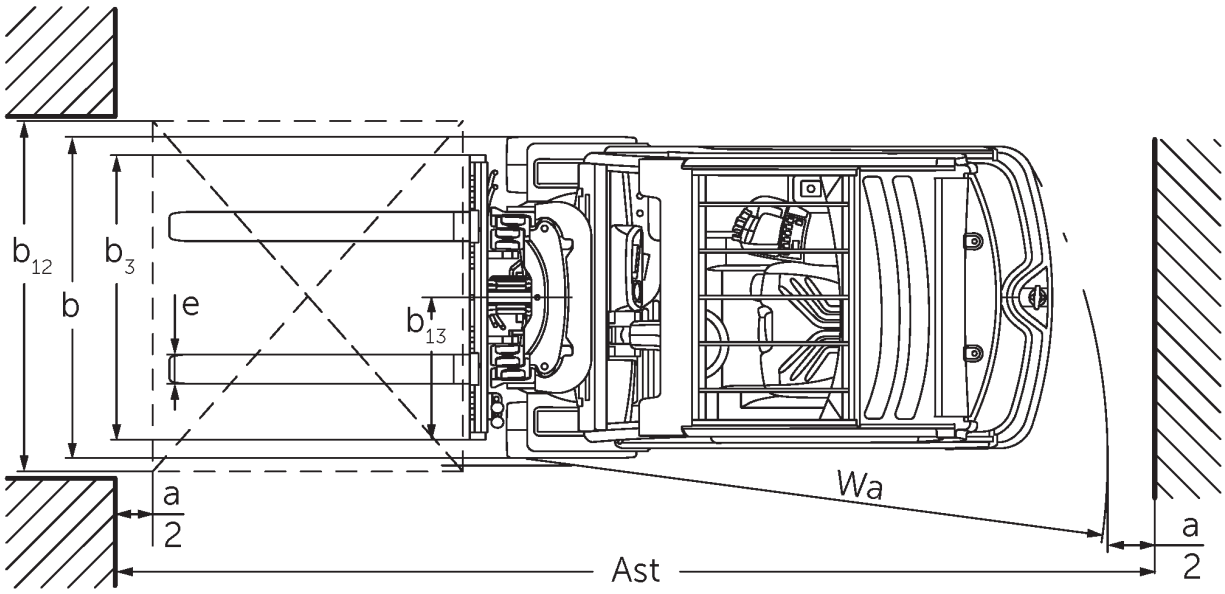

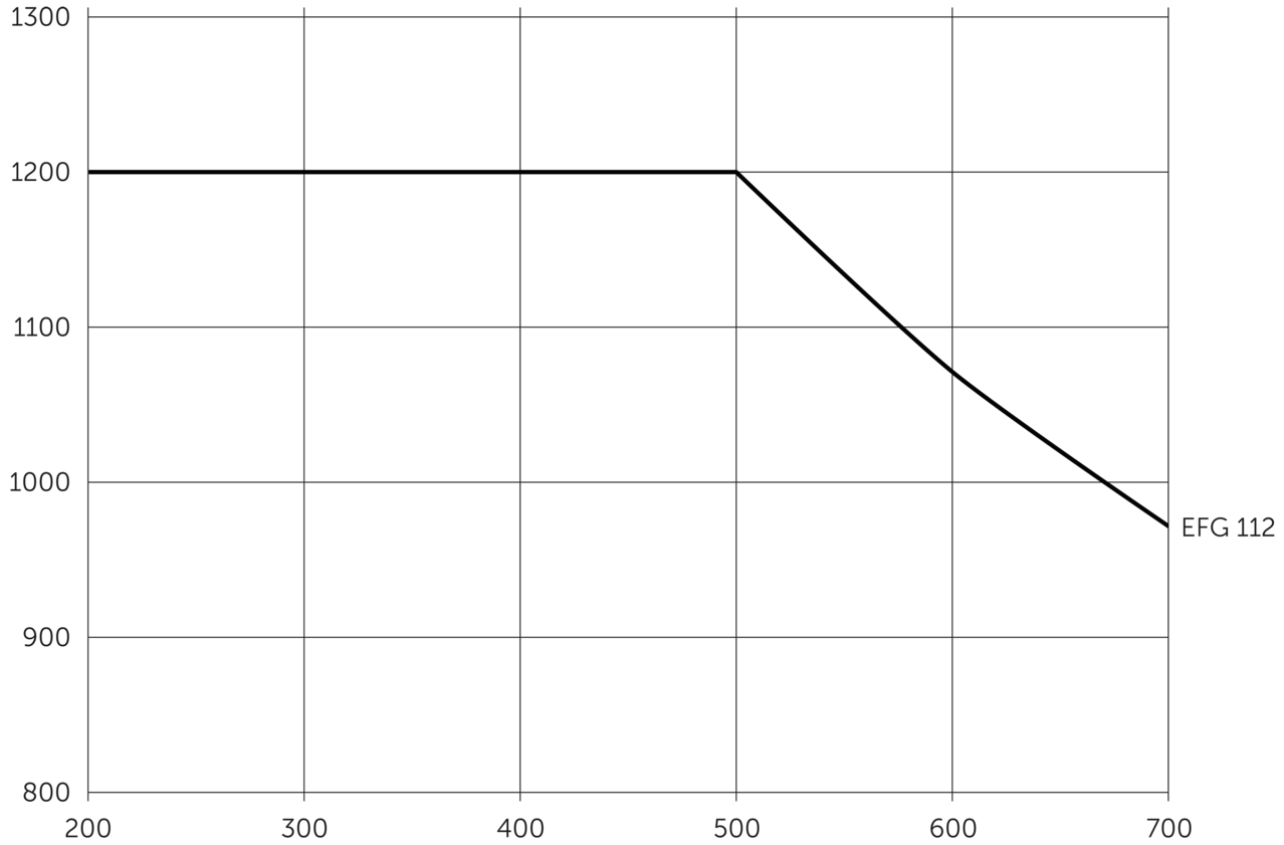
1300
1200
1100
1000
900
800
200
300
400
500
600
700
EFG 112

EFG 112

EFG 112	Ανύψωση (h3)	Ύψος συνεπτυγμένου ιστού (h1)	Ελεύθερη ανύψωση (h2)	Ύψος ιστού σε έκταση (h4)	Κλίση ιστού εμπρός/πίσω
Διπλός ιστός ZT	3000 mm	2060 mm	150 mm	3590 mm	7 / 6 °
	3100 mm	2110 mm	150 mm	3690 mm	7 / 6 °
	3300 mm	2210 mm	150 mm	3890 mm	7 / 7 °
	3500 mm	2310 mm	150 mm	4090 mm	7 / 7 °
	3700 mm	2410 mm	150 mm	4290 mm	7 / 7 °
	4000 mm	2560 mm	150 mm	4590 mm	7 / 7 °
	4500 mm	2810 mm	150 mm	5090 mm	7 / 7 °
Διπλός ιστός ZZ	2900 mm	1965 mm	1375 mm	3490 mm	7 / 6 °
	3100 mm	2065 mm	1475 mm	3690 mm	7 / 6 °
	3180 mm	2105 mm	1515 mm	3770 mm	7 / 7 °
	3300 mm	2165 mm	1575 mm	3890 mm	7 / 7 °
	3500 mm	2265 mm	1675 mm	4090 mm	7 / 7 °
	3700 mm	2365 mm	1775 mm	4290 mm	7 / 7 °
	4000 mm	2515 mm	1925 mm	4590 mm	7 / 7 °
Τριπλός ιστός DZ	4250 mm	1975 mm	1385 mm	4840 mm	7 / 4 °
	4400 mm	2025 mm	1435 mm	4990 mm	7 / 4 °
	4640 mm	2105 mm	1515 mm	5230 mm	7 / 5 °
	4700 mm	2125 mm	1535 mm	5290 mm	7 / 5 °
	4800 mm	2165 mm	1575 mm	5390 mm	7 / 5 °
	5000 mm	2235 mm	1645 mm	5590 mm	7 / 5 °
	5500 mm	2415 mm	1825 mm	6090 mm	7 / 5 °
	6000 mm	2585 mm	1995 mm	6590 mm	7 / 5 °
	6500 mm	2765 mm	2175 mm	7090 mm	7 / 5 °
	7000 mm	2935 mm	2345 mm	7590 mm	7 / 5 °

πίνακας VDI

σημάδι	1.1	Κατασκευαστής (μικρό όνομα)			Jungheinrich
	1.2	Σήμα τύπου του κατασκευαστή			EFG 112
	1.3	Μηχανισμός κίνησης			Ηλεκτρο-
	1.4	Χειρισμός			Κάθισμα
	1.5	φέρουσα ικανότητα / φορτίο	Q	kg	1200
	1.6	Απόσταση κέντρου βάρους φορτίου	c	mm	500
	1.8	Απόσταση φορτίου	x	mm	344
	1.9	Μεταξόνιο	y	mm	1249
βάρη	2.1.1	Ίδιο βάρος (με μπαταρία)		kg	2622
	2.2	Φορτίο άξονα με φορτίο μπροστά/πίσω		kg	3318 / 504
	2.3	Φορτίο άξονα χωρίς φορτίο μπροστά/πίσω		kg	1307 / 1315
Τροχοί/Πλαίσιο	3.1	Ελαστικά			Υλικό υψηλής ελαστικότητας (SE)
	3.2	Μέγεθος ελαστικών, μπροστά			18 x 7-8
	3.3	Μέγεθος ελαστικών, πίσω			140 / 55-9
	3.5	Τροχοί, αριθμός μπροστά / πίσω (× = καθοδηγούμενοι)			2x/2
	3.6	Μετατρόχιο, μπροστά	b10	mm	904
	3.7	Μετατρόχιο, πίσω	b11	mm	176
Βασικές διαστάσεις	4.1	Κλίση ιστού εμπρός/πίσω	a/ß	°	7 / 6
	4.2	Ύψος συνεπτυγμένου ιστού (h1)	h1	mm	2060
	4.3	Ελεύθερη ανύψωση (h2)	h2	mm	150
	4.4	Ανύψωση (h3)	h3	mm	3000
	4.5	Ύψος ιστού σε έκταση (h4)	h4	mm	3590
	4.7	Ύψος της προστατευτικής οροφής (καμπίνας)	h6	mm	2040
	4.8	Ύψος καθίσματος / διαρκούς ύψος	h7	mm	920
	4.12	Ύψος συνδέσμου	h10	mm	560
	4.19	Συνολικό μήκος	l1	mm	2933
	4.20	Μήκος, συμπεριλαμβανομένου του πίσω μέρους περόνης	l2	mm	1783
	4.21.1	Συνολικό πλάτος	b1	mm	1060
	4.22	διαστάσεις διχαλών περόνης	s/e/l	mm	40 x 80 x 1150
	4.23	κατηγορία σύνδεσης φορείου περονών			2A
	4.24	Πλάτος φορέα περόνης	b3	mm	980
	4.31	Απόσταση από το έδαφος με φορτίο κάτω από τον σκελετό ανύψωσης	m1	mm	97
	4.32	Απόσταση από το έδαφος έως το κέντρο του μεταξόνιου	m2	mm	100
	4.34.1	Πλάτος εργασίας (παλέτα 1000 × 1200 σταυρωτά)	Ast	mm	3112
	4.34.2	Πλάτος εργασίας (παλέτα 800x1200 κατά μήκος)	Ast	mm	3235
	4.35	Ακτίνα στροφής	Wa	mm	1440
	4.36	Ελάχιστη απόσταση σημείου περιστροφής	b13	mm	0

Δεδομένα ισχύος	5.1	Ταχύτητα οδήγησης με/χωρίς φορτίο	km/h	12 / 12
	5.2	Ταχύτητα ανύψωσης με/χωρίς φορτίο	m/s	0,3 / 0,48
	5.3	Ταχύτητα κατεβάσματος με/χωρίς φορτίο	m/s	0,55 / 0,55
	5.5	Δύναμη έλξης με/χωρίς φορτίο	N	2100 / 2300
	5.6	Μέγιστη δύναμη έλξης με/χωρίς φορτίο	N	9500 / 8000
	5.7	Ικανότητα αναρρίχησης με/χωρίς φορτίο	%	7,5 / 11
	5.8	Μέγ. ικανότητα αναρρίχησης με/χωρίς φορτίο	%	25 / 28
	5.9	Χρόνος επιτάχυνσης με/χωρίς φορτίο	s	6,1 / 5,7
	5.10	Ποδόφρενο		Φρένο τριβής (μηχανικής λειτουργίας)
Ηλεκτρικό μοτέρ / Ηλεκτρονικά	6.1	Κινητήρας οδήγησης, ισχύς S2 60 min	kW	2,8
	6.1.1	2. Κινητήρας οδήγησης, ισχύς S2 60 min	kW	2,8
	6.2	Κινητήρας ανύψωσης, ισχύς με S3	kW	8,2
	6.3	Μπαταρία κατά DIN 43531/35/36		DIN 43531 A
	6.4	Τάση μπαταρίας / Ονομαστική χωρητικότητα	V / Ah	48 / 500
	6.5	Βάρος μπαταρίας	kg	715
	6.6.1	Κατανάλωση ενέργειας βάσει κύκλου EN	kWh/h	3,4
	6.6.2	Ισοδύναμο CO2 σύμφωνα με το πρότυπο EN ISO 23308	kg/h	1,84
	6.7	Απόδοση διαχείρισης εμπορευμάτων	t/h	80
	6.8	Αποδοτικότητα κύκλου εργασιών κατά VDI 2198	t/kWh	21,1
άλλος	8.1	Είδος ελέγχου οδήγησης		παλμικό/AC
	10.1	Πίεση λειτουργίας για προσαρτώμενη συσκευή	bar	230
	10.2	Ροή λαδιού για προσαρτώμενες συσκευές	l/min	27
	10.7	Στάθμη ηχητικής πίεσης κατά EN12053	dB (A)	65
	10.8	Ρυμούλκα, τύπου / τύπου DIN		DIN 15170 H

- Αυτό το δελτίο τύπου κατά την Οδηγία VDI 2198 αναφέρει μόνο τις τεχνικές τιμές του βασικού μηχανήματος. Οι τιμές μπορεί να διαφέρουν, αν χρησιμοποιούνται άλλα ελαστικά, διαφορετικοί ιστοί, προσαρτώμενες συσκευές κ.λπ.

Jungheinrich Hellas ΕΠΕ

Φιλιππουπόλεως 10, Θέση Λουτρό
13678 Αχαρνές
Τηλ. 210 2447800
Φαξ 210 2447799

info@jungheinrich.gr

www.jungheinrich.gr

Τα εργοστάσια παραγωγής στο Norderstedt, Moosburg και Landsberg είναι πιστοποιημένα όπως αντίστοιχα και το κέντρο διακίνησης ανταλλακτικών στο Καλτενκιρχεν

ISO 9001
ISO 14001

CE

JUNGHEINRICH