Sähkökäyttöinen lavansiirtovaunu ergonomianostolla

EJE C20i

Nostokorkeus: 662 mm / Kantavuus: 2000 kg

LI-ION technology

JUNGHEINRICH

EJE C20i

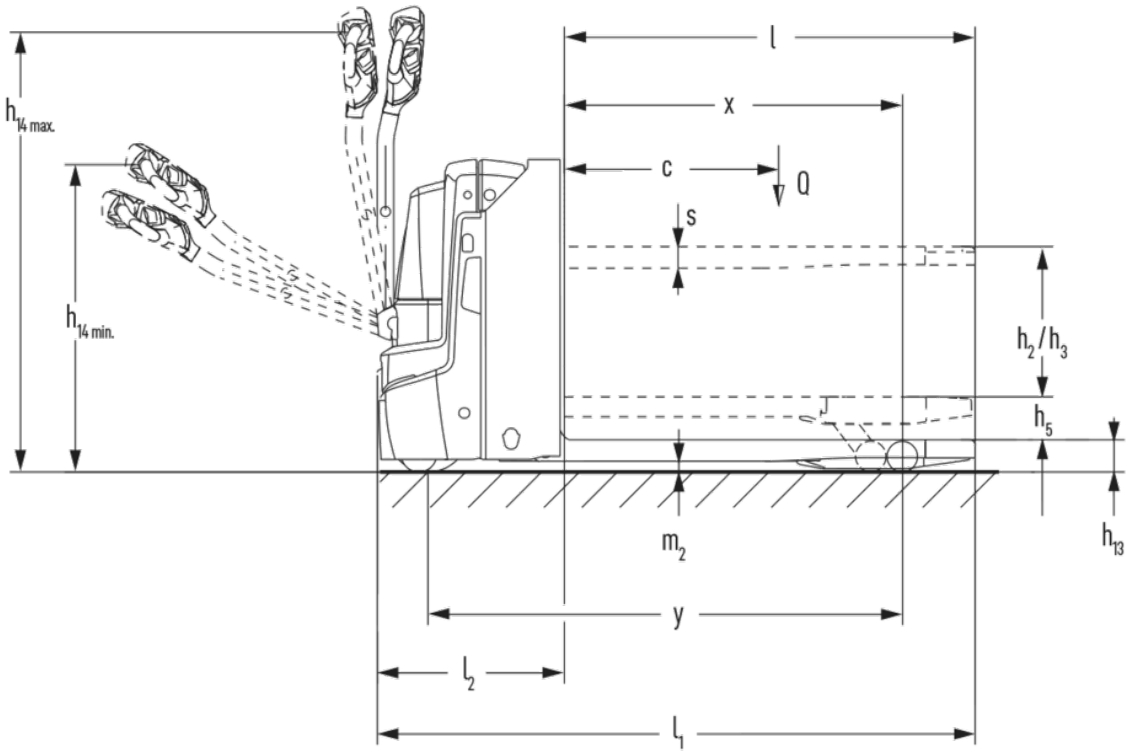
h14 max.
h14 min.
l
x
c
Q
s
h2/h3
h5
h13
m2
y
l2
l1

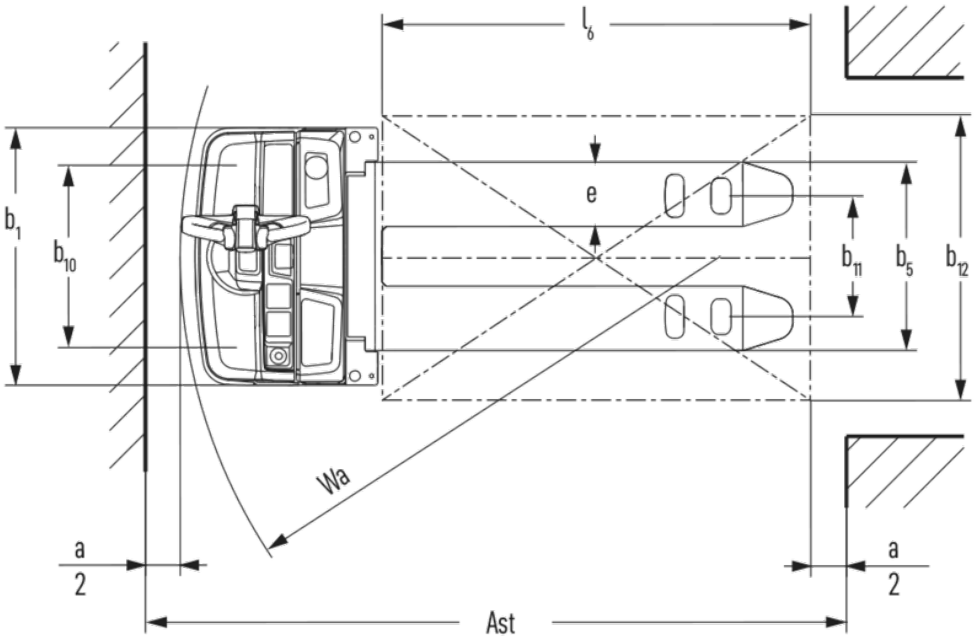
l6
b1
b10
e
b11
b5
b12
Wa
a
2
a
2
Ast

VDI-taulukko

Tunnistetiedot	1.1	Valmistaja (lyhenne)			Jungheinrich
	1.2	Valmistajan tyyppimerkintä			EJE C20i
	1.3	Käyttövoima			Sähkökäyttöinen
	1.4	Käyttö			Käyden ajettava
	1.5	Kantavuus/kuorma	Q	kg	2000
	1.5.1	Nimelliskantavuus/nostokyky mastonostossa	Q	kg	700
	1.5.2	Nimelliskantavuus/nostokyky perusnostossa	Q	kg	2000
	1.6	Painopiste-etäisyys	c	mm	600
	1.8	Kuorman etäisyys	x	mm	880
	1.9	Akseliväli	y	mm	1262
Painot	2.1.1	Omapaino (sis. akun)		kg	426
	2.2	Akselipaino kuormattuna edessä/takana		kg	810 / 1610
	2.3	Akselipaino ilman kuormaa edessä/takana		kg	322 / 104
Pyörät/alusta	3.1	Renkaat			Polyuretaani (PU)
	3.2	Rengaskoko edessä			Ø 230 x 70
	3.3	Rengaskoko takana			Ø 85 x 95 / Ø 85 x 70
	3.4	Lisäpyörät			Ø 100 x 40
	3.5	Pyörien lukumäärä edessä/takana (x = vetopyörä)			1x +2/2 oder 4
	3.6	Raideväli edessä	b10	mm	510
	3.7	Raideväli, takana	b11	mm	338
Perusmitat	4.3	Vapaanosto (h2)	h2	mm	540
	4.4	Nostokorkeus (h3)	h3	mm	540
	4.6	Esinosto	h5	mm	122
	4.9	Ohjausaisan kahvan vähimmäis-/enimmäiskorkeus ajoasennossa	h14	mm	690 / 1235
	4.15	Korkeus laskettuna	h13	mm	90
	4.19	Kokonaispituus	l1	mm	1674
	4.20	Pituus haarukan selkä mukaan lukien	l2	mm	524
	4.21.1	Kokonaisleveys	b1	mm	720
	4.22	Haarukoiden mitat	s/e/l	mm	60 x 150 x 1150
	4.25	Leveys haarukoiden yli	b5	mm	527
	4.32	Maavara akselivälin keskellä	m2	mm	30
	4.34.1	Käytäväleveys (1 000 x 1 200 lava poikittain)	Ast	mm	2257
	4.34.2	Käytäväleveys (lava 800 x 1 200 pitkittäin)	Ast	mm	2157
	4.35	Kääntösäde	Wa	mm	1445
Suorituskykytiedot	5.1	Ajonopeus kuormattuna/kuormatta		km/h	6 / 6
	5.2	Nostonopeus kuormattuna/kuormatta		m/s	0,19 / 0,3
	5.3	Laskunopeus kuormattuna/kuormatta		m/s	0,2 / 0,2
	5.8	Enimmäiskaltevuusnousukyky kuormattuna/kuormatta		%	10 / 20
	5.10	Ajojarru			regeneroiva

Sähkömoottori/elektroniikka	6.1	Ajomoottori, teho S2 60 min	kW	1,1
	6.2	Nostomoottori, teho S3:ssa	kW	1,2
	6.3	Akku standardin DIN 43531/35/36 mukaan		ei
	6.4	Akun jännite/nimelliskapasiteetti	V / Ah	25,6 / 50
	6.5	Akun paino	kg	23,8
	6.6.1	Energiankulutus EN-työkierron mukaan	kWh/h	0,32
	6.6.2	CO2-ekvivalentti standardin EN ISO 23308 mukaisesti	kg/h	0,17
	6.7	Työskentelyteho	t/h	108
Muuta	8.1	Ajoelektroniikan tyyppi		AC
	10.7	Melutaso standardin SFS-EN 12053 mukaan	dB (A)	59

- Näissä VDI 2198:n mukaan laadituissa tyyppitiedoissa ilmoitetaan ainoastaan vakiovarusteiselle trukin tekniset tiedot. Toisenlaiset renkaat, muut mastot, lisälaitteet jne. voivat vaikuttaa annettuihin arvoihin.

Mittataulukon arvot koskevat trukkia, jossa on akkutila XS.

- VDI-nro 1.8: kuormarunko laskettuna: x + 67 mm.
- VDI-nro 1.9: kuormarunko laskettuna: y + 67 mm; akkutilan S kanssa: y + 50 mm.
- VDI-numero 4.19: kun akkutila S: l1 + 50 mm.
- VDI-numero 4.20: kun akkutila S: l2 + 50 mm.
- VDI-nro 4.34.1: kun akkutila S: käytäväleveys + 50 mm.
- VDI-nro 4.34.2: kun akkutila S: käytäväleveys + 50 mm.
- VDI-numero 4.35: kuormarunko laskettuna: Wa + 67 mm; kun akkutila S: Wa + 50 mm.

Jungheinrich Lift Truck Oy

Ahjonkulma 1
04220 Kerava
Tel. 010 616 8585
Fax 010 616 8580

info@jungheinrich.fi

www.jungheinrich.fi

Saksan tuotantolaitokset Norderstedtissa, Moosburgissa ja Landsbergissa ovat sertifioituja Kaltenkirchenin varaosakeskuksen ohella.

ISO 9001
ISO 14001

Jungheinrich-trukit täyttävät eurooppalaiset turvallisuusvaatimukset.

CE

JUNGHEINRICH