Matalakeräilytrukki

ECE 225 / 227 / 230

Nostokorkeus: 125 mm / Kantavuus: 2500-3000 kg

LI-ION technology

JUNGHEINRICH

ECE 225 / 227 / 230

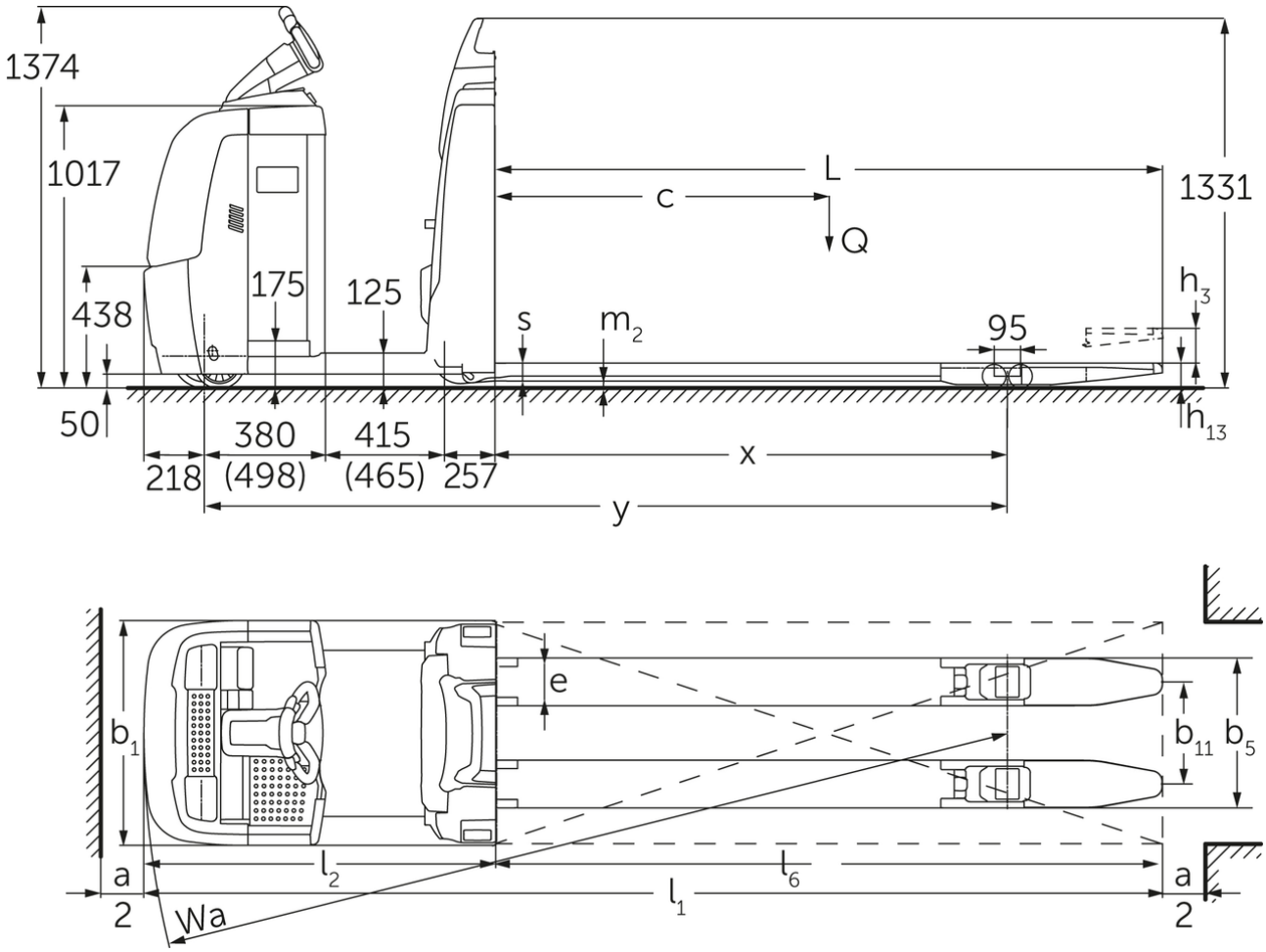

ECE 220/225 (2015)

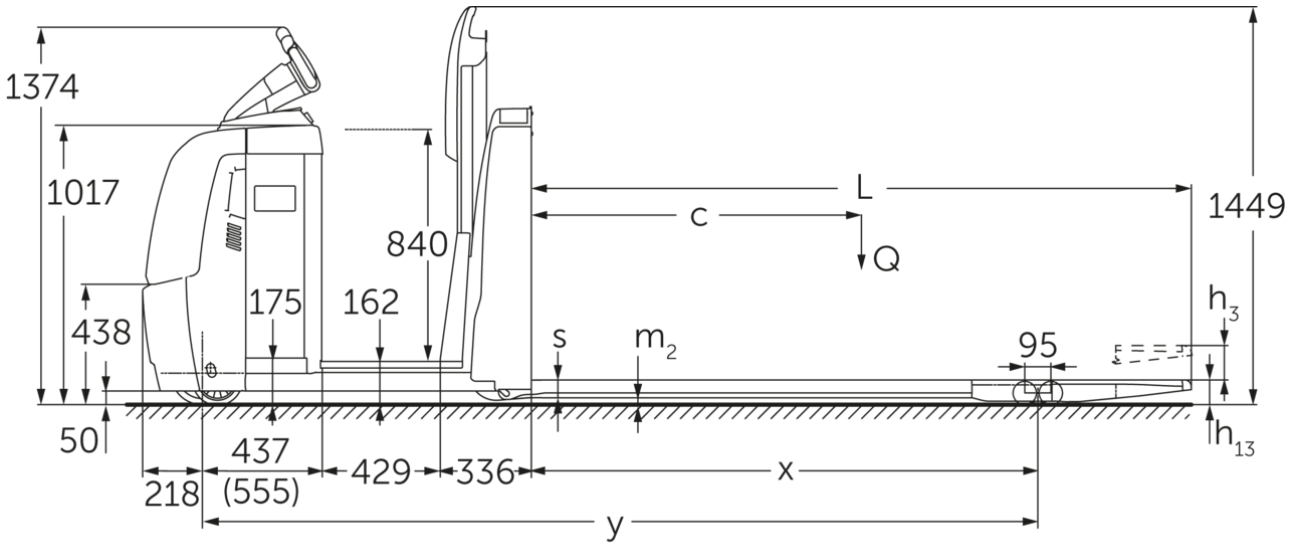
1374
1017
840
L
c
Q
1449
h3
438
175
162
s
m2
95
50
h13
437
(555)
218
429
336
x
y

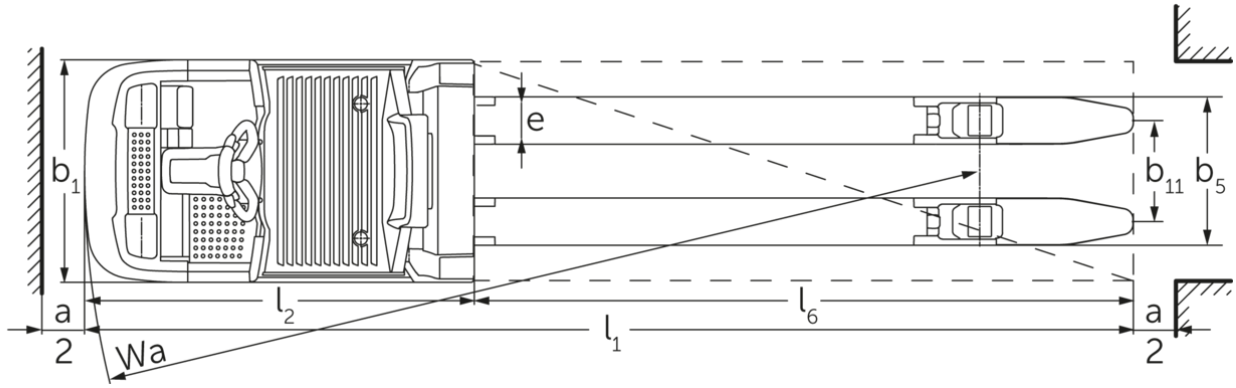
b1
e
e
b11
b5
a
2
l2
l6
l1
Wa
a
2

VDI-taulukko

Tunnistetiedot	1.1	Valmistaja (lyhenne)			Jungheinrich			
	1.2	Valmistajan tyyppimerkintä			ECE 225	ECE 225 HP	ECE 227	ECE 230
	1.3	Käyttövoima			Sähkökäyttöinen			
	1.4	Käyttö			Keräilytrukki			
	1.5	Kantavuus/kuorma	Q	kg	2500		2700	3000
	1.6	Painopiste-etäisyys	c	mm	1200			1800
	1.8	Kuorman etäisyys	x	mm	1518			2690
	1.9	Akseliväli	y	mm	2570	2720	2570	3849
Painot	2.1.1	Omapaino (sis. akun)		kg	975	1110	975	1550
	2.2	Akselipaino kuormattuna edessä/takana		kg	1130 / 2345	1135 / 2475	1130 / 2345	1720 / 2820
	2.3	Akselipaino ilman kuormaa edessä/takana		kg	763 / 212	847 / 263	763 / 212	1080 / 460
Pyörät/alusta	3.1	Renkaat			Polyuretaani (PU)			
	3.2	Rengaskoko edessä			Ø 230 x 78			
	3.3	Rengaskoko takana			Ø 85 x 85			
	3.4	Lisäpyörät			Ø 180 x 65			
	3.5	Pyörien lukumäärä edessä/takana (x = vetopyörä)			1+1x/4			
	3.6	Raideväli edessä	b10	mm	481			
	3.7	Raideväli, takana	b11	mm	338			378
	3.7.1	2. Raideväli, takana		mm	368			-
	3.7.2	3. Raideväli, takana		mm	498			-
Perusmitat	4.4	Nostokorkeus (h3)	h3	mm	125			
	4.9	Ohjausaisan kahvan vähimmäis-/enimmäiskorkeus ajoasennossa	h14	mm	1374 / 1418			
	4.14	Seisontakorkeus ylös nostettuna	h12	mm	-	1002	-	
	4.15	Korkeus laskettuna	h13	mm	90			
	4.19	Kokonaispituus	l1	mm	3670	3820	3670	5000
	4.20	Pituus haarukan selkä mukaan lukien	l2	mm	1270	1420	1270	1400
	4.21.1	Kokonaisleveys	b1	mm	810			830
	4.22	Haarukoiden mitat	s/ e/l	mm	60 x 172 x 2400			70 x 200 x 3600
	4.25	Leveys haarukoiden yli	b5	mm	510			580
	4.32	Maavara akselivälin keskellä	m2	mm	25			
	4.34.2	Käytäväleveys (lava 800 x 1 200 pitkittäin)	Ast	mm	3870	4020	3870	5200
	4.35	Kääntösäde	Wa	mm	2788	2938	2788	4090
Suorituskykytiedot	5.1	Ajonopeus kuormattuna/kuormatta (Efficiency | drivePLUS)		km/h	9,2 / 12,5 | 9,2 / 14			- / - | 9,2 / 14
	5.2	Nostonopeus kuormattuna/kuormatta		m/s	0,07 / 0,1			
	5.3	Laskunopeus kuormattuna/kuormatta		m/s	0,07 / 0,06			
	5.8	Enimmäiskaltevuusnousukyky kuormattuna/kuormatta (Efficiency | drivePLUS)		%	6 / 15 | 6 / 15			- / - | 6 / 15
	5.10	Ajojarru			regeneroiva			

Sähkömoottori/elektroniikka	6.1	Ajomoottori, teho S2 60 min (Efficiency | drivePLUS)	kW	2,8 | 3,2			- | 3,2
	6.2	Nostomoottori, teho S3:ssa	kW	1,5			
	6.4	Akun jännite/nimelliskapasiteetti	V / Ah	24 / 465			24 / 560
	6.5	Akun paino	kg	370			470
	6.6.1	Energiankulutus EN-työkierron mukaan (Efficiency | PLUS)	kWh/h	0,41 | 0,47			- | -
	6.6.2	CO2-ekvivalentti standardin EN ISO 23308 (Efficiency | PLUS) mukaan	kg/h	0,22 | 0,3			- | -
	6.7	Työskentelyteho (Efficiency | PLUS)	t/h	170 | 180			- | 170
	6.8.1	Energiankulutus täydellä työskentelyteholla (Efficiency | PLUS)	kWh/h	1,38 | 1,41	1,39 | 1,47	1,38 | 1,41	- | 1,39
Muuta	8.1	Ajoelektroniikan tyyppi		AC			
	10.5	Ohjauksen malli		sähkötoiminen			
	10.7	Melutaso standardin SFS-EN 12053 mukaan	dB (A)	62			

- Näissä VDI 2198:n mukaan laadituissa tyyppitiedoissa ilmoitetaan ainoastaan vakiovarusteiselle trukin tekniset tiedot. Toisenlaiset renkaat, muut mastot, lisälaitteet jne. voivat vaikuttaa annettuihin arvoihin.

Taulukon arvot koskevat akkutilaa L; varustepakettia drivePLUS; haarukkapituutta 2 400 mm; kuormarunko nostettuna.
- VDI-nro 1.8: kun kuormarunko laskettuna: x + 82 mm.
- VDI-nro 1.9: kun akkutila XL tai XL (ERE): y + 118 mm; kun pidennetty ajotaso: y + 50 mm; kun kuormarunko laskettuna: y + 82 mm.
- VDI-numero 4.14: ECE HP: h12 ks. piirustus, mitta 840 mm + 162 mm = 1 002 mm.
- VDI-numero 4.19: kun akkutila XL tai XL (ERE): l1 + 118 mm; kun pidennetty ajotaso: l1 + 50 mm.
- VDI-numero 4.20: kun akkutila XL tai XL (ERE): l2 + 118 mm; kun pidennetty ajotaso: l2 + 50 mm.
- VDI-nro 4.34.2: kun akkutila XL tai XL (ERE): käytäväleveys + 118 mm; kun pidennetty ajotaso: käytäväleveys + 50 mm; diagonaalinen VDI:n mukaan: käytäväleveys + 94 mm.
- VDI-numero 4.35: kun akkutila XL tai XL (ERE): Wa + 118 mm; kun pidennetty ajotaso: Wa + 50 mm; kun kuormarunko laskettuna: Wa + 82 mm.
- VDI-nro 6.2: kun S3 10 %.
- VDI-nro 6.4: kun akkutila XL: 24 V / 620 Ah.
- VDI-nro 6.5: kun akkutila XL: 460 kg.
- VDI-nro 6.6.1 / ECE 225 ja ECE 225 HP: 0,45 kWh/h.

Jungheinrich Lift Truck Oy

Ahjonkulma 1
04220 Kerava
Tel. 010 616 8585
Fax 010 616 8580

info@jungheinrich.fi

www.jungheinrich.fi

Saksan tuotantolaitokset Norderstedtissa, Moosburgissa ja Landsbergissa ovat sertifioituja Kaltenkirchenin varaosakeskuksen ohella.

ISO 9001
ISO 14001

Jungheinrich-trukit täyttävät eurooppalaiset turvallisuusvaatimukset.

CE

JUNGHEINRICH