Sähkökäyttöinen nelipyöräinen trukki

EFG 535k–S50 (2015)

Nostokorkeus: 2480-7500 mm / Kantavuus: 3500-5000 kg

LI-ION technology

JUNGHEINRICH

EFG 535k–S50 (2015)

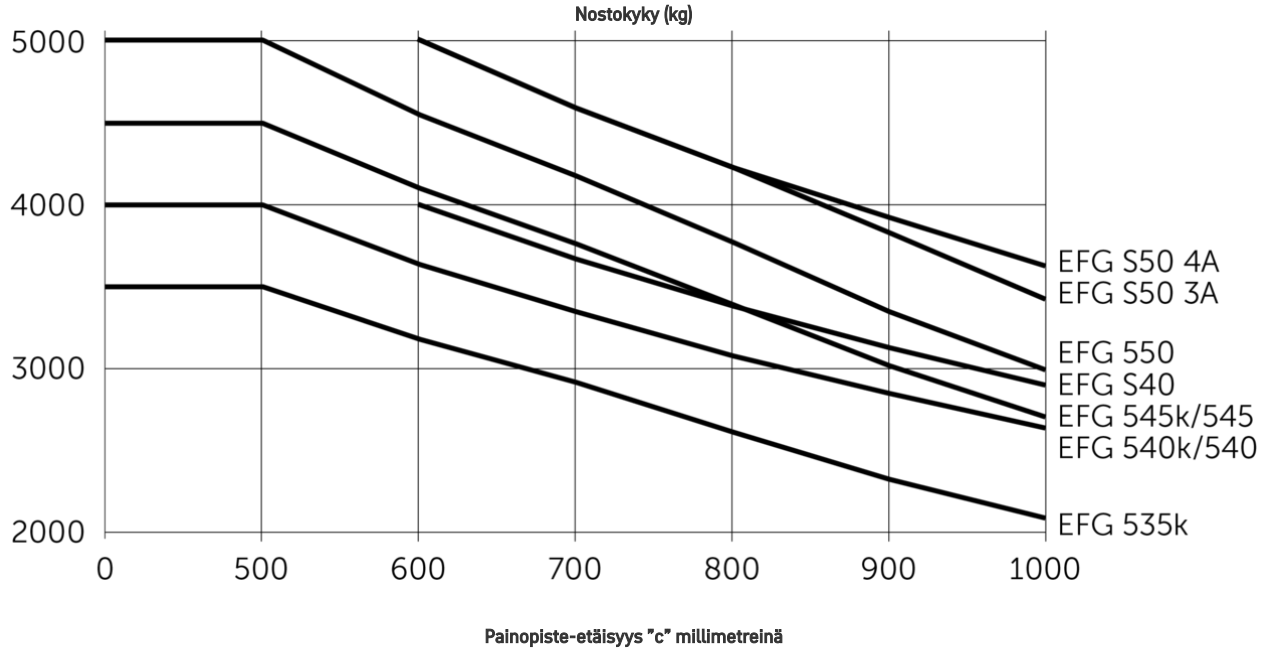

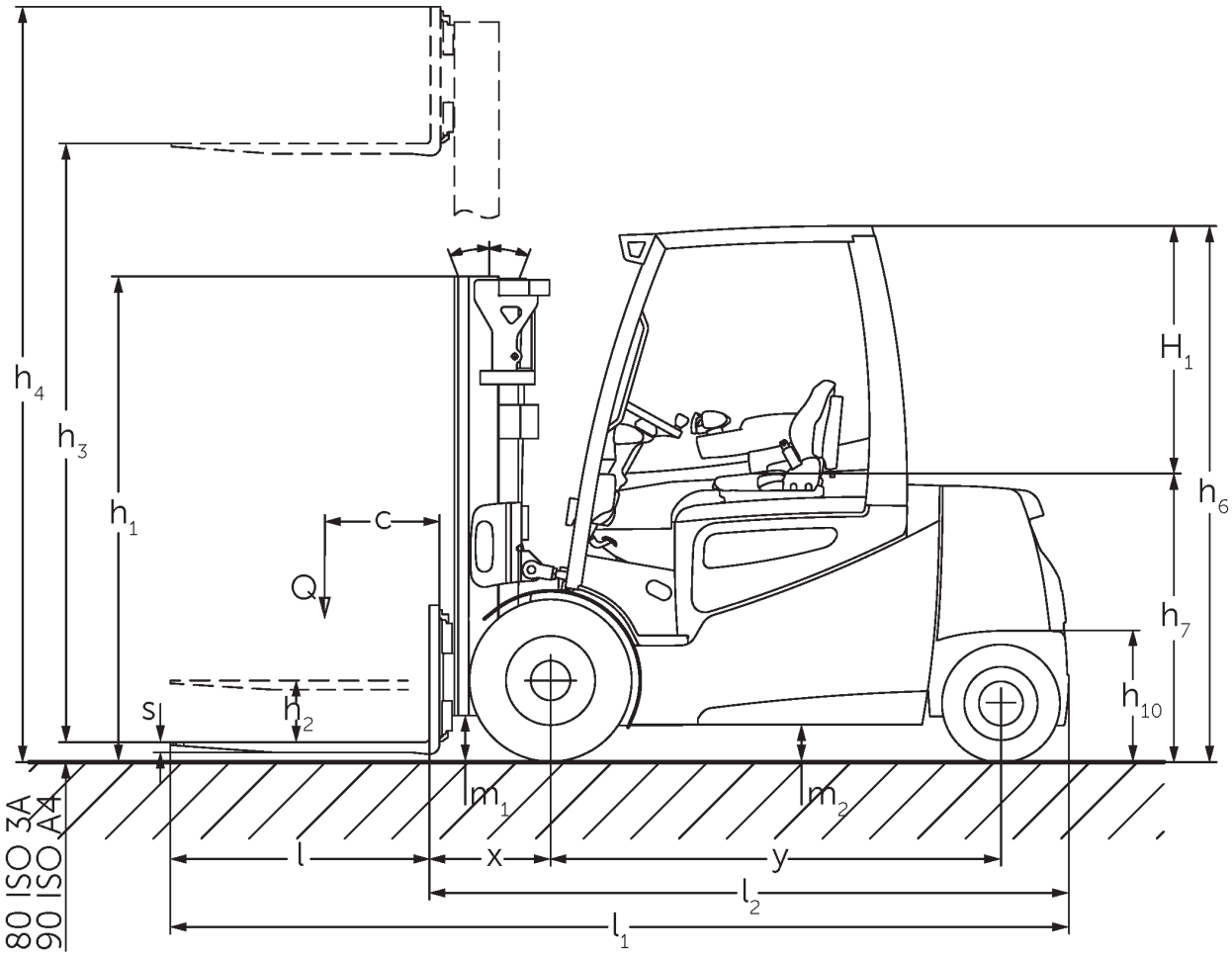

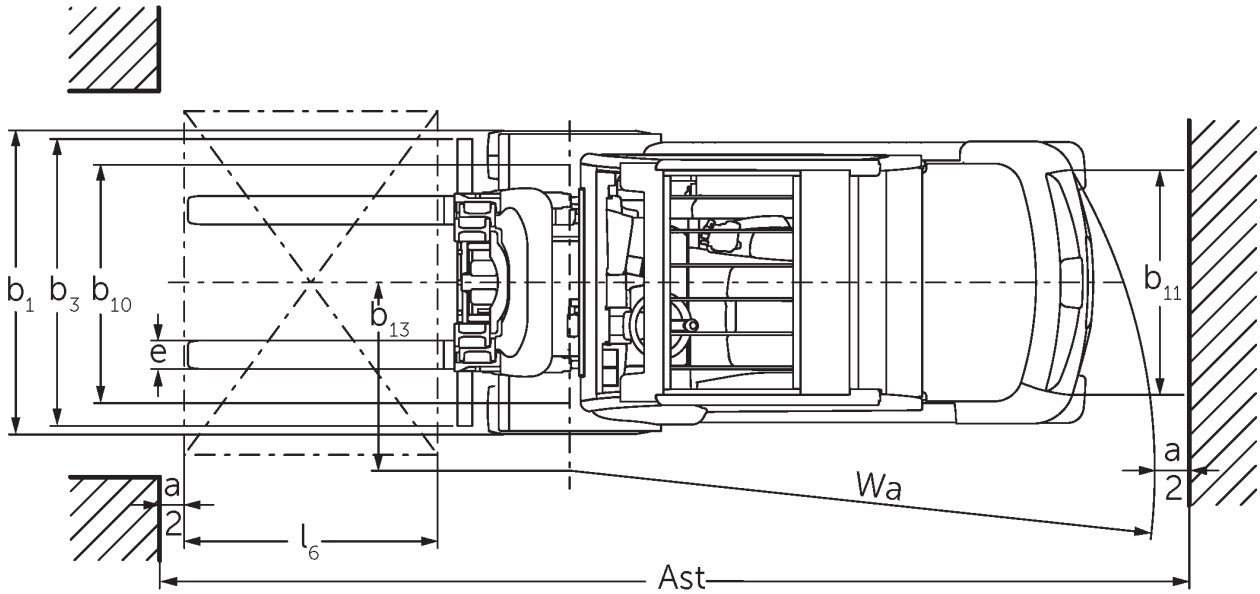

Tekninen piirustus EFG 5 (2015)

EFG 535k–S50 (2015)

EFG 535k	Nostokorkeus (h3)	Maston korkeus alas laskettuna (h1)	Vapaanosto (h2)	Maston korkeus ylös nostettuna (h4)	Maston kallistus eteen/ taakse
Kaksijatkeinen ZT-masto	2900 mm	2200 mm	150 mm	3689 mm	6 / 8 °
	3100 mm	2300 mm	150 mm	3889 mm	6 / 8 °
	3300 mm	2400 mm	150 mm	4089 mm	6 / 8 °
	3500 mm	2500 mm	150 mm	4289 mm	6 / 8 °
	3700 mm	2600 mm	150 mm	4489 mm	6 / 8 °
	4000 mm	2750 mm	150 mm	4789 mm	6 / 8 °
	4300 mm	2950 mm	150 mm	5089 mm	6 / 8 °
	4500 mm	3050 mm	150 mm	5289 mm	6 / 8 °
Kaksijatkeinen ZZ-masto	3100 mm	2265 mm	1496 mm	3669 mm	6 / 8 °
	3300 mm	2365 mm	1596 mm	3869 mm	6 / 8 °
	3500 mm	2465 mm	1696 mm	4069 mm	6 / 8 °
	3700 mm	2565 mm	1796 mm	4269 mm	6 / 8 °
	4000 mm	2715 mm	1946 mm	4469 mm	6 / 8 °
Kolmijatkeinen masto DZ	4400 mm	2165 mm	1396 mm	5169 mm	6 / 8 °
	4700 mm	2265 mm	1496 mm	5469 mm	6 / 8 °
	5000 mm	2365 mm	1596 mm	5769 mm	6 / 8 °
	5500 mm	2565 mm	1796 mm	6269 mm	6 / 5 °
	6000 mm	2765 mm	1996 mm	6769 mm	6 / 5 °
	6500 mm	2965 mm	2196 mm	7269 mm	6 / 5 °
	7000 mm	3165 mm	2396 mm	7769 mm	6 / 3 °
	7500 mm	3365 mm	2596 mm	8269 mm	6 / 3 °
EFG 540k, EFG 540, EFG 545k, EFG 545	**Nostokorkeus (h3)**	**Maston korkeus alas laskettuna (h1)**	**Vapaanosto (h2)**	**Maston korkeus ylös nostettuna (h4)**	**Maston kallistus eteen/ taakse**
Kaksijatkeinen ZT-masto / Sisältää neljällä rullalla varustetun 3A-haarukkakelkan (vakiovaruste)	2750 mm	2165 mm	150 mm	3465 mm	6 / 8 °
	3000 mm	2290 mm	150 mm	3715 mm	6 / 8 °
	3100 mm	2348 mm	150 mm	3823 mm	6 / 8 °
	3300 mm	2440 mm	150 mm	4015 mm	6 / 8 °
	3500 mm	2548 mm	150 mm	4223 mm	6 / 8 °
	3700 mm	2640 mm	150 mm	4415 mm	6 / 8 °
	4000 mm	2795 mm	150 mm	4720 mm	6 / 8 °
	4300 mm	2940 mm	150 mm	5015 mm	6 / 8 °
	4500 mm	3040 mm	150 mm	5215 mm	6 / 8 °
	5000 mm	3290 mm	150 mm	5715 mm	6 / 8 °
	5500 mm	3540 mm	150 mm	6215 mm	6 / 5 °
Kaksijatkeinen ZT-masto / soveltuu kuudella rullalla varustettuun integroituun 3A-sivusiirtolaitteeseen (lisävaruste)	2750 mm	2165 mm	150 mm	3608 mm	6 / 8 °
	3000 mm	2290 mm	150 mm	3858 mm	6 / 8 °
	3100 mm	2348 mm	150 mm	3958 mm	6 / 8 °
	3300 mm	2440 mm	150 mm	4158 mm	6 / 8 °
	3500 mm	2548 mm	150 mm	4358 mm	6 / 8 °

	3700 mm	2640 mm	150 mm	4558 mm	6 / 8 °
	4000 mm	2795 mm	150 mm	4858 mm	6 / 8 °
	4300 mm	2940 mm	150 mm	5158 mm	6 / 8 °
	4500 mm	3040 mm	150 mm	5358 mm	6 / 8 °
	5000 mm	3290 mm	150 mm	5858 mm	6 / 8 °
	5500 mm	3540 mm	150 mm	6358 mm	6 / 5 °
	6000 mm	3790 mm	150 mm	6858 mm	6 / 5 °
	6500 mm	4040 mm	150 mm	7358 mm	6 / 5 °
Kaksijatkeinen ZZ-masto / Sisältää neljällä rullalla varustetun 3A-haarukkakelkan (vakiovaruste)	2775 mm	2140 mm	1382 mm	3533 mm	6 / 8 °
	3142 mm	2323 mm	1565 mm	3900 mm	6 / 8 °
	3342 mm	2423 mm	1665 mm	4100 mm	6 / 8 °
	3542 mm	2523 mm	1765 mm	4300 mm	6 / 8 °
	3675 mm	2590 mm	1832 mm	4433 mm	6 / 8 °
	4035 mm	2770 mm	2012 mm	4793 mm	6 / 8 °
	4395 mm	2950 mm	2192 mm	5153 mm	6 / 8 °
	5095 mm	3300 mm	2542 mm	5853 mm	6 / 8 °
	5524 mm	3515 mm	2757 mm	6282 mm	6 / 5 °
Kaksijatkeinen ZZ-masto / soveltuu kuudella rullalla varustettuun integroituun 3A-sivusiirtolaitteeseen (lisävaruste)	2775 mm	2140 mm	1332 mm	3683 mm	6 / 8 °
	3142 mm	2323 mm	1415 mm	4050 mm	6 / 8 °
	3342 mm	2423 mm	1515 mm	4250 mm	6 / 8 °
	3542 mm	2523 mm	1615 mm	4450 mm	6 / 8 °
	3675 mm	2590 mm	1682 mm	4583 mm	6 / 8 °
	4035 mm	2770 mm	1862 mm	4943 mm	6 / 8 °
	4395 mm	2950 mm	2042 mm	5303 mm	6 / 8 °
	5095 mm	3300 mm	2392 mm	6003 mm	6 / 8 °
	5524 mm	3515 mm	2607 mm	6432 mm	6 / 5 °
Kolmijatkeinen masto DZ / Sisältää neljällä rullalla varustetun 3A-haarukkakelkan (vakiovaruste)	4150 mm	2140 mm	1382 mm	4908 mm	6 / 8 °
	4400 mm	2223 mm	1465 mm	5158 mm	6 / 8 °
	4700 mm	2323 mm	1565 mm	5458 mm	6 / 8 °
	4850 mm	2373 mm	1615 mm	5608 mm	6 / 8 °
	5000 mm	2423 mm	1665 mm	5758 mm	6 / 5 °
	5300 mm	2523 mm	1765 mm	6058 mm	6 / 5 °
	5500 mm	2590 mm	1832 mm	6258 mm	6 / 5 °
	6000 mm	2770 mm	2012 mm	6758 mm	6 / 5 °
	6500 mm	2950 mm	2170 mm	7280 mm	6 / 3 °
	7000 mm	3120 mm	2350 mm	7770 mm	6 / 3 °
	7500 mm	3300 mm	2490 mm	8310 mm	6 / 3 °
Kolmijatkeinen masto DZ / soveltuu kuudella rullalla varustettuun integroituun 3A-sivusiirtolaitteeseen (lisävaruste)	4150 mm	2140 mm	1232 mm	5058 mm	6 / 8 °
	4400 mm	2223 mm	1315 mm	5308 mm	6 / 8 °
	4700 mm	2323 mm	1415 mm	5608 mm	6 / 8 °
	4850 mm	2373 mm	1465 mm	5758 mm	6 / 8 °
	5000 mm	2423 mm	1515 mm	5908 mm	6 / 5 °
	5300 mm	2523 mm	1765 mm	6058 mm	6 / 5 °
	5500 mm	2590 mm	1682 mm	6408 mm	6 / 5 °
	6000 mm	2770 mm	1862 mm	6908 mm	6 / 5 °
	6500 mm	2950 mm	2042 mm	7408 mm	6 / 3 °
	7000 mm	3120 mm	2212 mm	7908 mm	6 / 3 °

	7500 mm	3300 mm	2392 mm	8408 mm	6 / 3 °
EFG 550	**Nostokorkeus (h3)**	**Maston korkeus alas laskettuna (h1)**	**Vapaanosto (h2)**	**Maston korkeus ylös nostettuna (h4)**	**Maston kallistus eteen/ taakse**
Kaksijatkeinen ZT-masto / Sisältää kuudella rullalla varustetun 3A-haarukkakelkan (vakiovaruste) / soveltuu kuudella rullalla varustettuun integroituun 3A-sivusiirtolaitteeseen (lisävaruste)	2750 mm	2165 mm	150 mm	3608 mm	6 / 8 °
	3000 mm	2290 mm	150 mm	3858 mm	6 / 8 °
	3100 mm	2348 mm	150 mm	3958 mm	6 / 8 °
	3300 mm	2440 mm	150 mm	4158 mm	6 / 8 °
	3500 mm	2548 mm	150 mm	4358 mm	6 / 8 °
	3700 mm	2640 mm	150 mm	4558 mm	6 / 8 °
	4000 mm	2795 mm	150 mm	4858 mm	6 / 8 °
	4300 mm	2940 mm	150 mm	5158 mm	6 / 8 °
	4500 mm	3040 mm	150 mm	5358 mm	6 / 8 °
	5000 mm	3290 mm	150 mm	5858 mm	6 / 8 °
	5500 mm	3540 mm	150 mm	6358 mm	6 / 5 °
Kaksijatkeinen ZZ-masto / Sisältää kuudella rullalla varustetun 3A-haarukkakelkan (vakiovaruste) / soveltuu kuudella rullalla varustettuun integroituun 3A-sivusiirtolaitteeseen (lisävaruste)	2775 mm	2140 mm	1382 mm	3683 mm	6 / 8 °
	3142 mm	2323 mm	1415 mm	4050 mm	6 / 8 °
	3342 mm	2423 mm	1515 mm	4250 mm	6 / 8 °
	3542 mm	2523 mm	1615 mm	4450 mm	6 / 8 °
	3675 mm	2590 mm	1682 mm	4583 mm	6 / 8 °
	4035 mm	2770 mm	1862 mm	4943 mm	6 / 8 °
	4395 mm	2950 mm	2042 mm	5303 mm	6 / 8 °
	5095 mm	3300 mm	2392 mm	6003 mm	6 / 8 °
	5524 mm	3515 mm	2607 mm	6432 mm	6 / 5 °
Kolmijatkeinen masto DZ / Sisältää kuudella rullalla varustetun 3A-haarukkakelkan (vakiovaruste) / soveltuu kuudella rullalla varustettuun integroituun 3A-sivusiirtolaitteeseen (lisävaruste)	4150 mm	2140 mm	1232 mm	5058 mm	6 / 8 °
	4400 mm	2223 mm	1315 mm	5308 mm	6 / 8 °
	4850 mm	2373 mm	1465 mm	5758 mm	6 / 8 °
	5000 mm	2423 mm	1515 mm	5908 mm	6 / 5 °
	5300 mm	2523 mm	1615 mm	6208 mm	6 / 5 °
	5500 mm	2590 mm	1682 mm	6408 mm	6 / 5 °
	6000 mm	2770 mm	1862 mm	6908 mm	6 / 5 °
	6500 mm	2950 mm	2042 mm	7408 mm	6 / 3 °
	7000 mm	3120 mm	2212 mm	7908 mm	6 / 3 °
	7500 mm	3300 mm	2392 mm	8408 mm	6 / 3 °

VDI-taulukko

Tunnistetiedot	1.1	Valmistaja (lyhenne)			Jungheinrich					
	1.2	Valmistajan tyyppimerkintä			EFG 535k	EFG 540k	EFG 540	EFG 545k	EFG 545	EFG 550
	1.3	Käyttövoima			Sähkökäyttöinen					
	1.4	Käyttö			Istuin					
	1.5	Kantavuus/kuorma	Q	kg	3500	4000		4500		4990
	1.6	Painopiste-etäisyys	c	mm	500					
	1.8	Kuorman etäisyys	x	mm	519	532				
	1.9	Akseliväli	y	mm	1856		2000	1856	2000	
Painot	2.1.1	Omapaino (sis. akun)		kg	5968	6711	6701	7153	7143	7592
	2.2	Akselipaino kuormattuna edessä/takana		kg	8521 / 947	9752 / 959	9726 / 975	10575 / 1078	10468 / 1160	11434 / 1158
	2.3	Akselipaino ilman kuormaa edessä/takana		kg	3097 / 2871	3536 / 3175	3706 / 2995	3626 / 3527	3744 / 3399	3836 / 3756
Pyörät/alusta	3.1	Renkaat			Super Elastic (SE)					
	3.2	Rengaskoko edessä			250-15			28 x 12, 5-15		
	3.3	Rengaskoko takana			21 x 8-9					
	3.5	Pyörien lukumäärä edessä/takana (x = vetopyörä)			2x/2					
	3.6	Raideväli edessä	b10	mm	1115			1155		
	3.7	Raideväli, takana	b11	mm	950					
Perusmitat	4.1	Maston kallistus eteen/taakse	a/ß	°	6 / 8					
	4.2	Maston korkeus alas laskettuna (h1)	h1	mm	2300	2290				
	4.3	Vapaanosto (h2)	h2	mm	150					
	4.4	Nostokorkeus (h3)	h3	mm	3100	3000				
	4.5	Maston korkeus ylös nostettuna (h4)	h4	mm	3889	3715				3858
	4.7	Turvakehän (ohjaamon) korkeus	h6	mm	2365			2350		
	4.8	Istuin-/seisontakorkeus	h7	mm	1313			1303		
	4.12	Kytkentäkorkeus	h10	mm	396					
	4.12.1	2. Kytkentäkorkeus		mm	566					
	4.19	Kokonaispituus	l1	mm	3805	3818	3962	3818	3962	
	4.20	Pituus haarukan selkä mukaan lukien	l2	mm	2655	2668	2812	2668	2812	
	4.21.1	Kokonaisleveys	b1	mm	1340			1450		
	4.22	Haarukoiden mitat	s/ e/l	mm	45 x 125 x 1150	50 x 125 x 1150				50 x 150 x 1150
	4.23	Haarukkakelkan liitäntäluokka			3A					
	4.24	Haarukkakelkan leveys	b3	mm	1120	1260				
	4.31	Maavara maston alla, kuormattuna	m1	mm	143	179		166		
	4.32	Maavara akselivälin keskellä	m2	mm	150					
	4.34.1	Käytäväleveys (1 000 x 1 200 lava poikittain)	Ast	mm	4003	4092	4222	4092	4222	
	4.34.2	Käytäväleveys (lava 800 x 1 200 pitkittäin)	Ast	mm	4203	4292	4422	4292	4422	
	4.35	Kääntösäde	Wa	mm	2284	2360	2490	2360	2490	
	4.36	Pienin kääntösäde	b13	mm	660		721	660	721	

Suorituskykytiedot	5.1	Ajonopeus kuormattuna/kuormatta (Efficiency | drivePLUS)	km/h	14 / 17 | 16 / 16	13 / 16 | 16 / 16	13 / 16 | 15 / 16	13 / 16 | 16 / 16	12 / 15 | 15 / 16
	5.2	Nostonopeus kuormattuna/kuormatta (Efficiency | liftPLUS)	m/s	0,36 / 0,5 | 0,42 / 0,55	0,28 / 0,37 | 0,33 / 0,44			
	5.3	Laskunopeus kuormattuna/kuormatta (Efficiency | liftPLUS)	m/s	0,56 / 0,56 | 0,56 / 0,56	0,55 / 0,5 | 0,55 / 0,5			
	5.5	Vetovoima kuormattuna/kuormatta (Efficiency | drivePLUS)	N	5300 / 5800 | 5300 / 5800	5100 / 5600 | 5100 / 5600	4900 / 5500 | 4900 / 5500		4800 / 5400 | 4800 / 5400
	5.6	Enimmäisvetovoima kuormattuna/kuormatta (Efficiency | drivePLUS)	N	17100 / 17100 | 17100 / 17100	17700 / 17700 | 17700 / 17700	18200 / 18200 | 18200 / 18200		
	5.7	Kaltevuusnousukyky kuormattuna/kuormatta (Efficiency | drivePLUS)	%	10,2 / 16,7 | 11,5 / 19	9,3 / 15,4 | 10,8 / 17,7	8,1 / 13,5 | 9,4 / 15,8		7,5 / 13,5 | 8,8 / 15,8
	5.8	Enimmäiskaltevuusnousukyky kuormattuna/ kuormatta (Efficiency | drivePLUS)	%	18,3 / 29 | 19,1 / 31,1	17 / 26,9 | 17,2 / 28,6	17 / 27 | 17,3 / 28,6	15,9 / 25,7 | 15,8 / 27,1	16 / 25,7 | 15,9 / 27,1	14,9 / 24,5 | 14,4 / 25,6
	5.9	Kiihtyvyysaika kuormattuna/kuormatta (Efficiency | drivePLUS)	s	7,7 / 7 | 7 / 6,7	8 / 7,2 | 7 / 6,7	8,2 / 7,3 | 7,1 / 6,8		8,4 / 7,4 | 7,2 / 6,8
	5.10	Ajojarru		Kitkajarru (mekaanisesti toimiva)				
Sähkömoottori/elektroniikka	6.1	Ajomoottori, teho S2 60 min (Efficiency | drivePLUS)	kW	14,5 | 18				
	6.2	Nostomoottori, teho S3:ssa (Efficiency | liftPLUS)	kW	20 | 24				
	6.3	Akku standardin DIN 43531/35/36 mukaan		DIN 43536 A				
	6.4	Akun jännite/nimelliskapasiteetti	V / Ah	80 / 775		80 / 930	80 / 775	80 / 930
	6.5	Akun paino	kg	1863		2178	1863	2178
	6.6.1	Energiankulutus EN-työkierron mukaan (Efficiency | PLUS)	kWh/h	6,6 | 6,6	7 | 7,1		7,6 | 7,8	8 | 8
	6.6.2	CO2-ekvivalentti standardin EN ISO 23308 (Efficiency | PLUS) mukaan	kg/h	3,57 | 3,6	3,78 | 3,8		4,11 | 4,2	4,32 | 4,3
	6.7	Työskentelyteho (Efficiency | PLUS)	t/h	205 | 218	232 | 242		247 | 259	264 | 284
	6.8	Kiertotehokkuus VDI 2198 mukaan (Efficiency | PLUS)	t/kWh	22,6 | 22	24,7 | 23,3		26,3 | 24	26,9 | 26,1
Muuta	8.1	Ajoelektroniikan tyyppi		Impulssi/AC				
	10.1	Asetin-/lisälaitteen työpaine	bar	200				
	10.2	Öljyn tilavuusvirta asetin-/lisälaitteille	l/min	30				
	10.7	Melutaso standardin SFS-EN 12053 mukaan	dB (A)	69				
	10.8	Vetokytkin, malli/tyyppi, DIN		DIN 15170 H				

- Näissä VDI 2198:n mukaan laadituissa tyyppitiedoissa ilmoitetaan ainoastaan vakiovarusteiselle trukin tekniset tiedot. Toisenlaiset renkaat, muut mastot, lisälaitteet jne. voivat vaikuttaa annettuihin arvoihin.

- 6.6.1: 45 EN-kiertoa/h
- VDI-nro 6.7: PLUS viittaa drive&liftPLUS-varustepakettiin
- VDI-nro 6.8.1: PLUS viittaa drive&liftPLUS-varustepakettiin

Jungheinrich Lift Truck Oy

Ahjonkulma 1
04220 Kerava
Tel. 010 616 8585
Fax 010 616 8580

info@jungheinrich.fi

www.jungheinrich.fi

Saksan tuotantolaitokset Norderstedtissa, Moosburgissa ja Landsbergissa ovat sertifioituja Kaltenkirchenin varaosakeskuksen ohella.

ISO 9001
ISO 14001

Jungheinrich-trukit täyttävät eurooppalaiset turvallisuusvaatimukset.

CE

JUNGHEINRICH