Sähkökäyttöinen lavansiirtovaunu

PTL 1.5

Nostokorkeus: 105 mm / Kantavuus: 1500 kg

PTL 1.5

Lavansiirtovaunu joka tilanteeseen.

Ihanteellinen varastointiin, ulkokäyttöön ja kuorma-autoon.

AntOn by Jungheinrich PTL 1.5 on perusmalli, joka tarjoaa kaiken tarvittavan jokapäiväiseen työhön – sähkökäyttöinen lavansiirtovaunu on kompakti ja helppokäyttöinen.
Varastossa, toimipisteessä tai kuorma-autossa: PTL 1.5 mukautuu joustavasti erilaisiin tehtäviin – ja tekee täsmälleen sen, mitä siltä odotetaan.

Nykyaikainen litiumionitekniikka, huolellisesti harkitut toiminnot ja valinnaiset haarukan pituudet tekevät siitä nopeasti luotettavan monikäyttöisen trukin. Jos tarvitset pidempää käyttöaikaa, voit lisävarusteena hankkia PTL 1.5:een toisen akun – saadaksesi vielä enemmän suorituskykyä.

Tämä vankkarakenteinen, luotettava ja päivittäiseen käyttöön suunniteltu trukki vakuuttaa paitsi suorituskyvyllään myös nopeilla toimitusajoillaan. Ja kaikki tämä kohtuulliseen hintaan, mikä tekee siitä järkevän valinnan joka tilanteeseen – olipa kyse sitten ensimmäisestä trukista tai lisäyksestä olemassa olevaan kalustoon.

Edut pähkinänkuoressa

- Perusmalli, jossa on kattavat perustoiminnot.
- Litiumionitekniikka takaa nopean varauksen ja tasaisen suorituskyvyn.
- Laaja varaosien saatavuus minimoi seisokit.
- Kestävä, luotettava ja joustava jokapäiväisessä käytössä.
- Nopeasti käytettävissä lyhytkestoisiin tarpeisiin.

Monipuolinen

Yksi laite kaikkiin kohteisiin ja erinomainen joustavuus.

- Täydellinen lisä erilaisiin kuljetustehtäviin, joissa käytetään eri haarukkaleveyksiä.
- Varustevaihtoehdot erityistarpeisiin: Tukipyörät lisäävät turvallisuutta epätasaisilla alustoilla. Toinen akkupaikka pidentää käyttöaikaa.
- Kompakti muotoilu – ihanteellinen kuorma-autoon ja tarkkaan työskentelyyn ahtaissa tiloissa.

Vaivatonta

Vankka laatu, joka painottaa toiminnallisuutta.

- Helppo käyttää ja käsitellä kaikille käyttäjille.
- Ulkoinen varaaja nopeaan välivaraukseen.
- Käytännöllisen vaihtojärjestelmän ansiosta akun vaihto sujuu vaivatta.
- Helposti itse tehtävä huolto video-ohjeiden avulla.

Taloudellinen

Perusmalli, jossa on erinomainen hinta-laatusuhde.

- Edullinen hankkia ja käyttää päivittäin.
- Kestävä teho jopa kahdella irrotettavalla 24 V:n 20 Ah:n litiumioniakulla.
- Keventää henkilöstön kuormitusta ja lisää tehokkuutta päivittäisessä käytössä.
- Luotettavaa käyttöä kestävän ja vankan teknologian ansiosta.
- Yksi laite monenlaisiin tehtäviin.

VDI-taulukko

Tunnistetiedot	1.1	Valmistaja (lyhenne)			Jungheinrich				
	1.2	Valmistajan tyyppimerkintä			PTL 1.5 (560 x 1 150 mm)	PTL 1.5 (685 x 1 150 mm)	PTL 1.5 (560 x 1 150 mm, tukipyörä)	PTL 1.5 (560 x 1 150 mm, tukipyörä, 2B)	PTL 1.5 (685 x 1 150 mm, tukipyörä)
	1.3	Käyttövoima			Sähkökäyttöinen				
	1.4	Käyttö			Käyden ajettava				
	1.5	Kantavuus/kuorma	Q	kg	1500				
	1.6	Painopiste-etäisyys	c	mm	600				
	1.8	Kuorman etäisyys	x	mm	950				
	1.9	Akseliväli	y	mm	1180				
Painot	2.1.1	Omapaino (sis. akun)		kg	112	115	117		120
	2.2	Akselipaino kuormattuna edessä/takana		kg	477 / 1135	478 / 1137	477 / 1135		478 / 1137
	2.3	Akselipaino ilman kuormaa edessä/takana		kg	84 / 28	86 / 29	84 / 28		86 / 29
Pyörät/alusta	3.1	Renkaat			Polyuretaani (PU)				
	3.2	Rengaskoko edessä			Ø210 x 70				
	3.3	Rengaskoko takana			Ø80 x 61				
	3.4	Lisäpyörät			-		Ø74 x 30		
	3.5	Pyörien lukumäärä edessä/takana (x = vetopyörä)			1x + - / 4		1x + 2 / 4		
	3.7	Raideväli, takana	b11	mm	410	535	410		535
Perusmitat	4.4	Nostokorkeus (h3)	h3	mm	105				
	4.9	Ohjausaisan kahvan vähimmäis-/enimmäiskorkeus ajoasennossa	h14	mm	645 / 1145				
	4.15	Korkeus laskettuna	h13	mm	82				
	4.19	Kokonaispituus	l1	mm	1550				
	4.20	Pituus haarukan selkä mukaan lukien	l2	mm	400				
	4.21.1	Kokonaisleveys	b1	mm	590	695	590		695
	4.22	Haarukoiden mitat	s/e/l	mm	55 x 150 x 1150				
	4.25	Leveys haarukoiden yli	b5	mm	560	685	560		685
	4.32	Maavara akselivälin keskellä	m2	mm	27				
	4.34.1	Käytäväleveys (1 000 x 1 200 lava poikittain)	Ast	mm	2160				
	4.34.2	Käytäväleveys (lava 800 x 1 200 pitkittäin)	Ast	mm	2025				
	4.35	Kääntösäde	Wa	mm	1360				
Suorituskykytiedot	5.1	Ajonopeus kuormattuna/kuormatta		km/h	4 / 4,5				
	5.2	Nostonopeus kuormattuna/kuormatta		m/s	0,02 / 0,02				
	5.3	Laskunopeus kuormattuna/kuormatta		m/s	0,06 / 0,04				
	5.8	Enimmäiskaltevuusnousukyky kuormattuna/kuormatta		%	6 / 16				
	5.10	Ajojarru			sähkömagneettinen				

Sähkömoottori/elektroniikka	6.1	Ajomoottori, teho S2 60 min	kW	0,75
	6.2	Nostomoottori, teho S3:ssa	kW	0,5
	6.4	Akun jännite/nimelliskapasiteetti	V / Ah	24 / 20
	6.5	Akun paino	kg	5
	6.6.1	Energiankulutus EN-työkierron mukaan	kWh/h	0,18
	6.6.2	CO2-ekvivalentti standardin EN ISO 23308 mukaisesti	kg/h	0,1
	6.7	Työskentelyteho	t/h	60
	6.8	Kiertotehokkuus VDI 2198 mukaan	t/kWh	333,33
Muuta	8.1	Ajoelektroniikan tyyppi		Impulssi/DC
	10.7	Melutaso standardin SFS-EN 12053 mukaan	dB (A)	74

- Näissä VDI 2198:n mukaan laadituissa tyyppitiedoissa ilmoitetaan ainoastaan vakiovarusteiselle trukin tekniset tiedot. Toisenlaiset renkaat, muut mastot, lisälaitteet jne. voivat vaikuttaa annettuihin arvoihin.

Liite

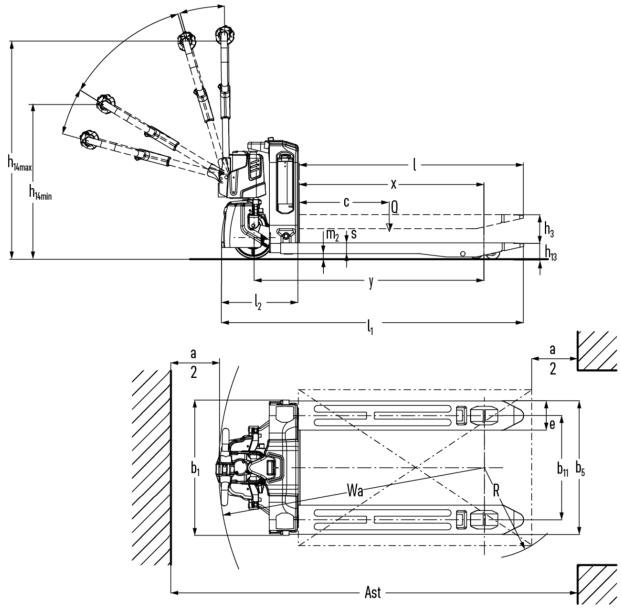
h14max
h14min
l
x
c
Q
m2
s
h3
h13
y
l2
l1
a
2
a
2
e
b1
b11
b5
Wa
R
Ast

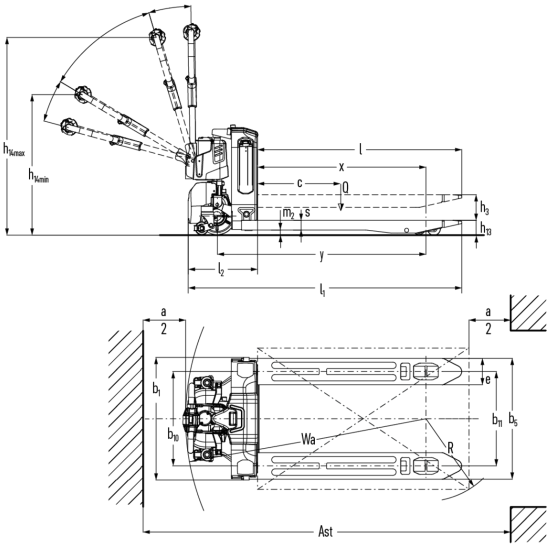
h14max
h14min
l
x
c
Q
m2
s
h3
h13
y
l2
l1
a
2
a
2
b1
b10
e
b11
b5
Wa
R
Ast

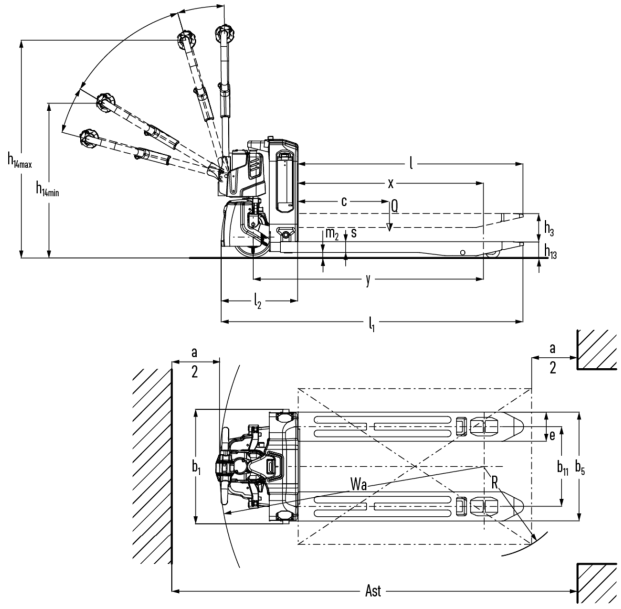
h14max
h14min
l
x
c
Q
m2
s
h3
h13
y
l2
l1
a
2
a
2
e
b1
b11
b5
Wa
R
Ast

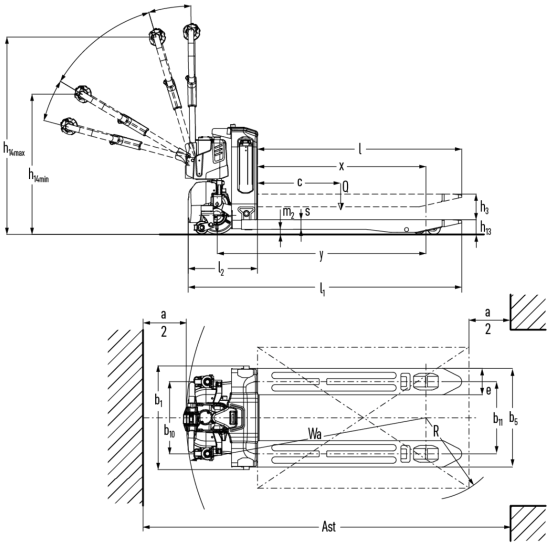
h14max
h14min
l
x
c
Q
m2
s
h3
h13
y
l2
l1
a
2
a
2
b1
b10
e
b11
b5
Wa
R
Ast

Jungheinrich Lift Truck Oy

Ahjonkulma 1
04220 Kerava
Tel. 010 616 8585
Fax 010 616 8580

info@jungheinrich.fi

www.jungheinrich.fi

Saksan tuotantolaitokset Norderstedtissa, Moosburgissa ja Landsbergissa ovat sertifioituja Kaltenkirchenin varaosakeskuksen ohella.

ISO 9001
ISO 14001

Jungheinrich-trukit täyttävät eurooppalaiset turvallisuusvaatimukset.

CE

anton BY JUNGHEINRICH