# Handpalletwagen

## AM l20/l20p

Hefhoogte: 120 mm / Draagvermogen: 2000 kg

JUNGHEINRICH

# AM I20/I20p

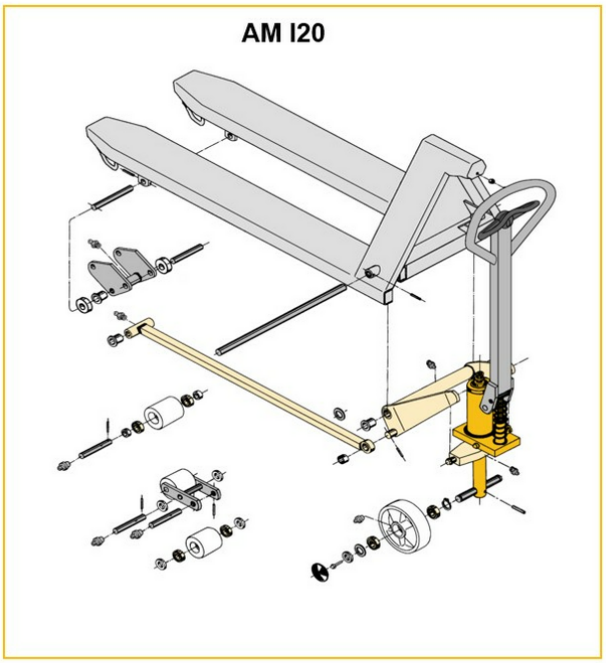


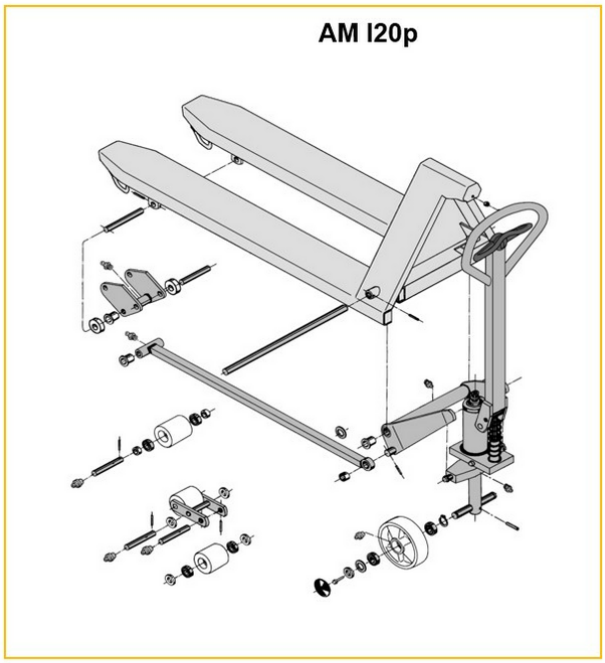


| | |
|---|---|
| Inox AISI 316 (V4A) | Feuerverzinkt |
| Inox AISI 303/304 (V2A) | Verzinkt und gelb chromatiert |

AM I20p

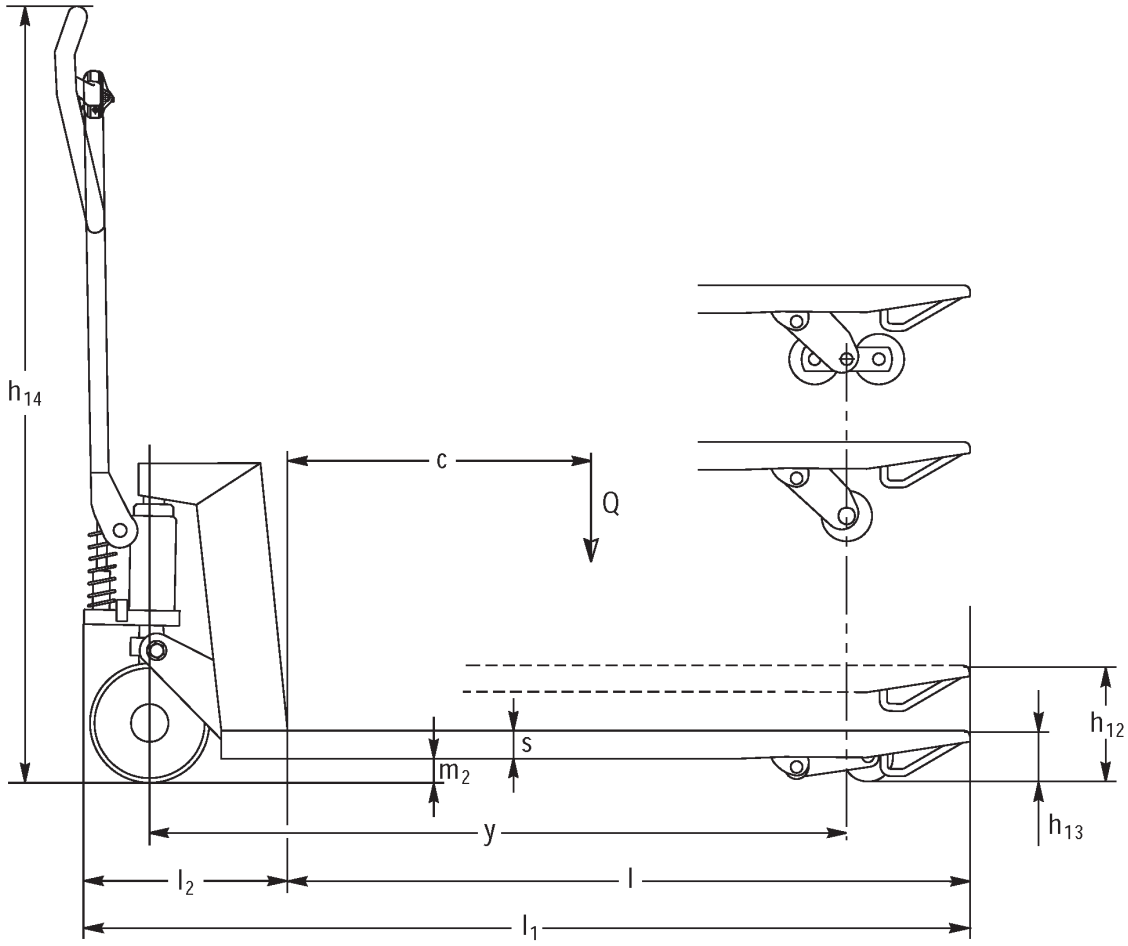
h14
c
Q
s
m2
h12
h13
y
l2
l
l1

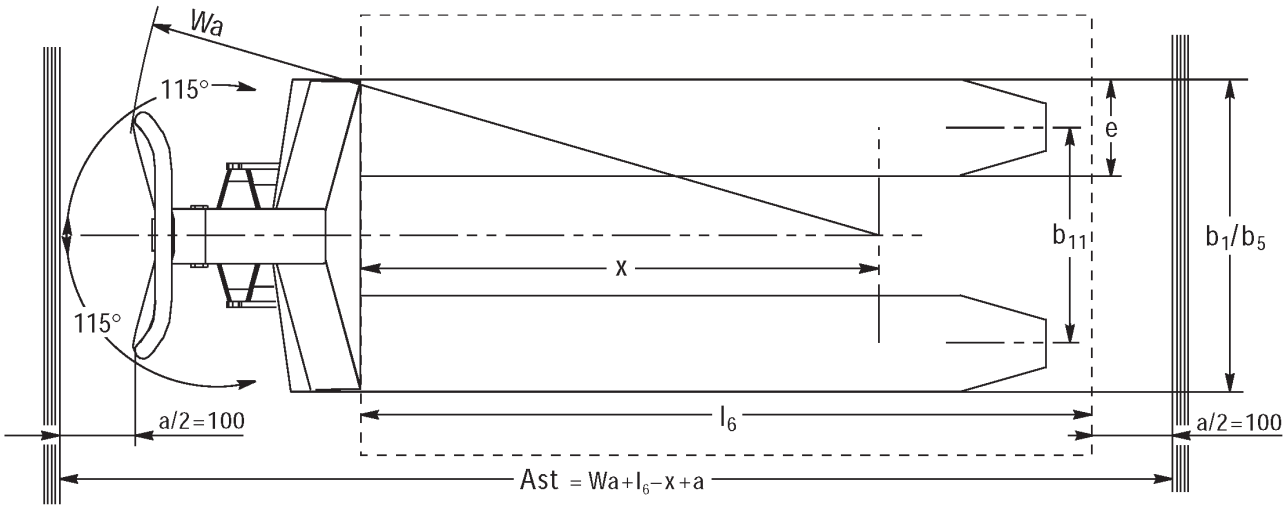
Wa
115°
115°
e
b11
b1/b5
x
l6
a/2=100
a/2=100
Ast = Wa+l6−x+a

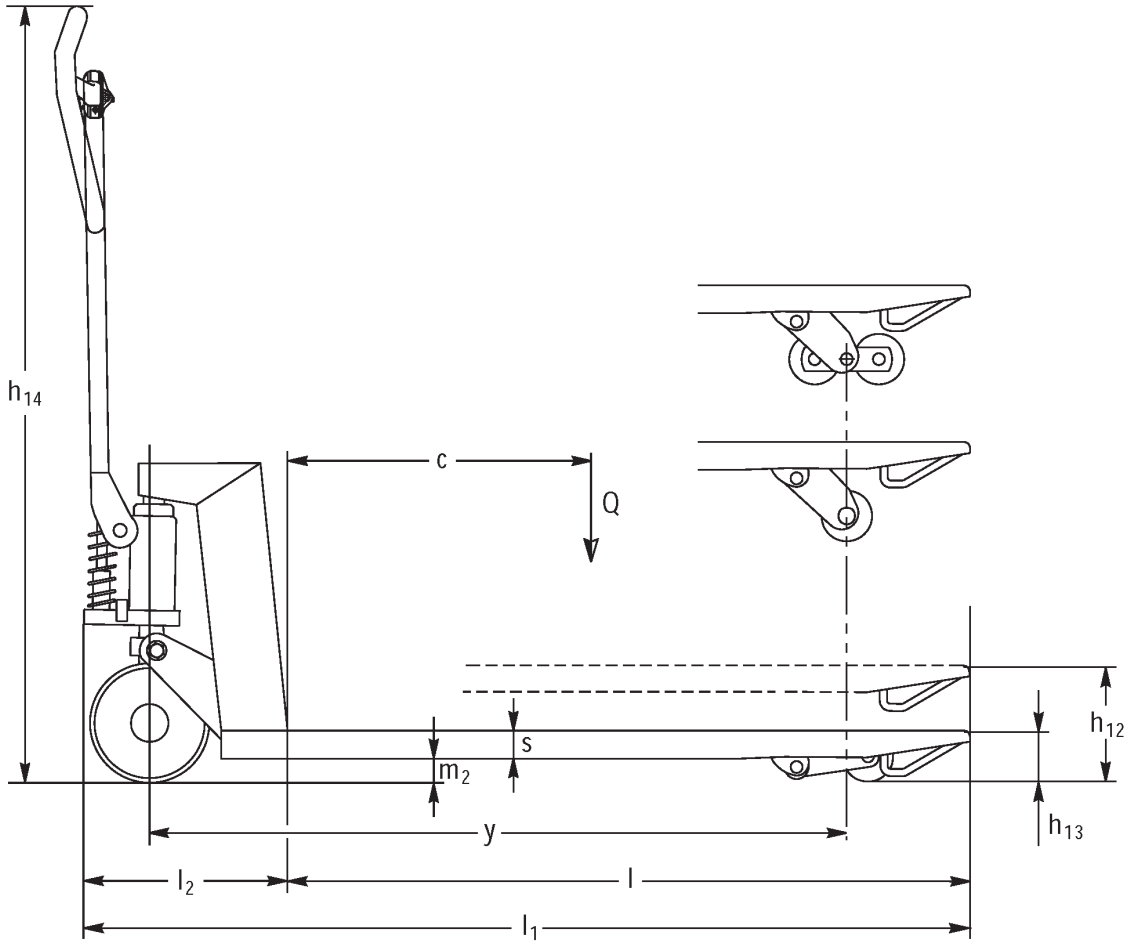
h14
c
Q
s
m2
h12
h13
y
l2
l
l1

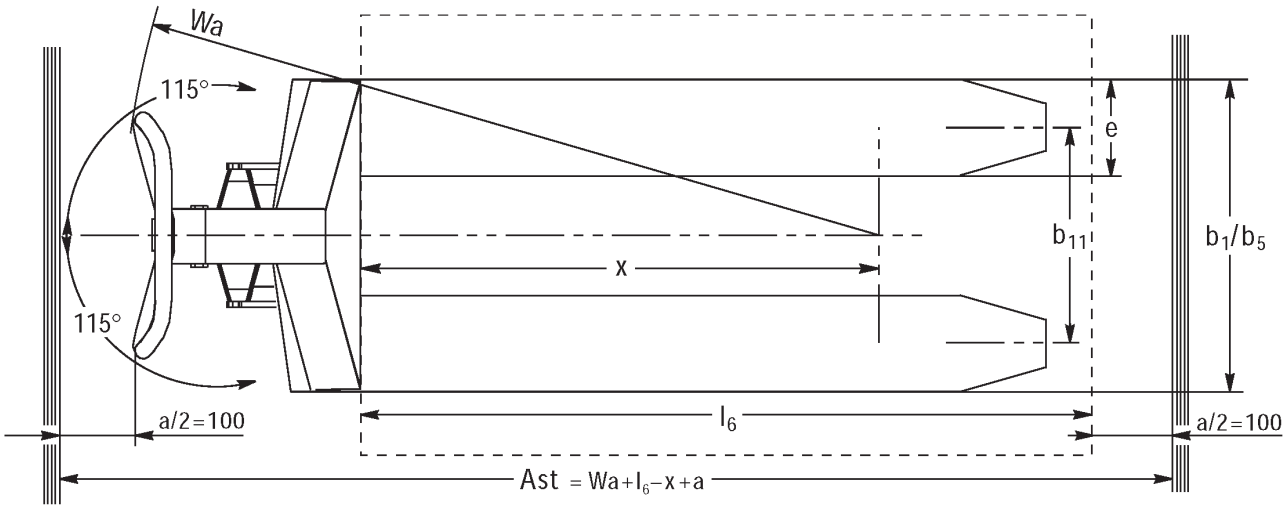
Wa
115°
115°
e
b11
b1/b5
x
l6
a/2=100
a/2=100
Ast = Wa+l6−x+a

# VDI-tabel

| | | | | | | | | | | | |
|---|---|---|---|---|---|---|---|---|---|---|---|
| Kenmerken | 1.1 | Fabrikant (korte naam) | | | Andere (OEM) | | | | | | |
| | 1.2 | Typeaanduiding fabrikant | | | AM I20p | | | | | | |
| | 1.3 | Aandrijving | | | Handmatig | | | | | | |
| | 1.4 | Bediening | | | Handmatig | | | | | | |
| | 1.5 | Draagvermogen/last | Q | kg | 2000 | | | | | | |
| | 1.6 | Lastzwaartepuntafstand | c | mm | 610 | | | | 570 | | |
| | 1.9 | Wielbasis | y | mm | 1245 | | | | 1165 | | |
| Gewichten | 2.1 | Eigen gewicht | | kg | 81 | | 78 | | | 75 | |
| | 2.1.1 | Eigen gewicht (incl. accu) | | kg | 81 | | 78 | | 64 | | |
| Wielen/chassis | 3.1 | Banden | | | V-BV | N-BN | V-GV | N-GN | V-BV | N-BN | C-GV | N-GN |
| | 3.2 | Bandenmaat, voor | | | Ø 200x50 | | | | | | | |
| | 3.3 | Bandenmaat, achter | | | Ø 80x70 | Ø 80x65 | Ø 80x90 | | Ø 80x70 | Ø 80x65 | Ø 80x90 | |
| | 3.5 | Wielen, aantal voor/achter (x = aangedreven) | | | 2/2 | | | | | | | |
| | 3.6 | Spoorbreedte, voor | b10 | mm | 120 | | | | | | | |
| | 3.7 | Spoorbreedte, achter | b11 | mm | 520 | | | | | | | |
| Afmetingen | 4.4 | Heffing (h3) | h3 | mm | 120 | | | | | | | |
| | 4.9 | Hoogte disselgreep tijdens rijden min./max. | h14 | mm | 1170 | | | | | | | |
| | 4.14 | Stahoogte geheven | h12 | mm | 205 | | | | | | | |
| | 4.15 | Gedaalde hoogte | h13 | mm | 85 | | | | | | | |
| | 4.19 | Totale lengte | l1 | mm | 1555 | | | | 1475 | | | |
| | 4.21.1 | Totale breedte | b1 | mm | 680 | | | | | | | |
| | 4.22 | Vorkafmetingen | s/ e/l | mm | 51 x 160 x 1220 | | | | 51 x 160 x 1140 | | | |
| | 4.25 | Maat over de vorken | b5 | mm | 680 | | | | | | | |
| | 4.32 | Bodemvrijheid midden wielbasis | m2 | mm | 34 | | | | | | | |
| | 4.34.1 | Werkbreedte (pallet 1000 × 1200 dwars) | Ast | mm | 1610 | | | | | | | |
| | 4.34.2 | Werkbreedte (pallet 800x1200 longitudinaal) | Ast | mm | 1830 | | | | 1810 | | | |
| | 4.35 | Draaicirkel | Wa | mm | 1410 | | | | 1330 | | | |
| Prestaties | 5.3 | Daalsnelheid met last/onbelast | | m/s | 0,1 / 0,05 | | | | | | | |

- Dit typeblad volgens VDI-richtlijn 2198 noemt alleen de technische waarden van de standaardmachine. Afwijkende banden, andere hefmasten, extra systemen etc. kunnen resulteren in andere waarden.

| | | | | | | | | | | | | |
|---|---|---|---|---|---|---|---|---|---|---|---|---|
| Kenmerken | 1.1 | Fabrikant (korte naam) | | | Andere (OEM) | | | | | | | |
| | 1.2 | Typeaanduiding fabrikant | | | AM I20p | | | | | | | |
| | 1.3 | Aandrijving | | | Handmatig | | | | | | | |
| | 1.4 | Bediening | | | Handmatig | | | | | | | |
| | 1.5 | Draagvermogen/last | Q | kg | 2000 | | | | | | | |
| | 1.6 | Lastzwaartepuntafstand | c | mm | 485 | | | | 405 | | | |
| | 1.9 | Wielbasis | y | mm | 995 | | | | 835 | | | |
| Gewichten | 2.1 | Eigen gewicht | | kg | 72 | | 69 | | | | 65 | |
| | 2.1.1 | Eigen gewicht (incl. accu) | | kg | 72 | | 69 | 66 | 64 | | | |
| Wielen/chassis | 3.1 | Banden | | | V-BV | N-BN | V-GV | N-GN | V-BV | N-BN | V-GV | N-GN |
| | 3.2 | Bandenmaat, voor | | | Ø 200x50 | | | | | | | |
| | 3.3 | Bandenmaat, achter | | | Ø 80x70 | Ø 80x65 | Ø 80x90 | | Ø 80x70 | Ø 80x65 | Ø 80x90 | |
| | 3.5 | Wielen, aantal voor/achter (x = aangedreven) | | | 2/2 | | | | | | | |
| | 3.6 | Spoorbreedte, voor | b10 | mm | 120 | | | | | | | |
| | 3.7 | Spoorbreedte, achter | b11 | mm | 520 | | | | | | | |
| Afmetingen | 4.4 | Heffing (h3) | h3 | mm | 120 | | | | | | | |
| | 4.9 | Hoogte disselgreep tijdens rijden min./max. | h14 | mm | 1170 | | | | | | | |
| | 4.14 | Stahoogte geheven | h12 | mm | 205 | | | | | | | |
| | 4.15 | Gedaalde hoogte | h13 | mm | 85 | | | | | | | |
| | 4.19 | Totale lengte | l1 | mm | 1305 | | | | 1145 | | | |
| | 4.21.1 | Totale breedte | b1 | mm | 680 | | | | | | | |
| | 4.22 | Vorkafmetingen | s/ e/l | mm | 51 x 160 x 970 | | | | 51 x 160 x 810 | | | |
| | 4.25 | Maat over de vorken | b5 | mm | 680 | | | | | | | |
| | 4.32 | Bodemvrijheid midden wielbasis | m2 | mm | 34 | | | | | | | |
| | 4.34.1 | Werkbreedte (pallet 1000 × 1200 dwars) | Ast | mm | 1610 | | | | | | | |
| | 4.34.2 | Werkbreedte (pallet 800x1200 longitudinaal) | Ast | mm | 1810 | | | | | | | |
| | 4.35 | Draaicirkel | Wa | mm | 1160 | | | | 1000 | | | |
| Prestaties | 5.3 | Daalsnelheid met last/onbelast | | m/s | 0,1 / 0,05 | | | | | | | |

- Dit typeblad volgens VDI-richtlijn 2198 noemt alleen de technische waarden van de standaardmachine. Afwijkende banden, andere hefmasten, extra systemen etc. kunnen resulteren in andere waarden.

| | | | | | | | | | | | | |
|---|---|---|---|---|---|---|---|---|---|---|---|---|
| Kenmerken | 1.1 | Fabrikant (korte naam) | | | Andere (OEM) | | | | | | | |
| | 1.2 | Typeaanduiding fabrikant | | | AM I20p | | | | | | | |
| | 1.3 | Aandrijving | | | Handmatig | | | | | | | |
| | 1.4 | Bediening | | | Handmatig | | | | | | | |
| | 1.5 | Draagvermogen/last | Q | kg | 2000 | | | | | | | |
| | 1.6 | Lastzwaartepuntafstand | c | mm | 610 | | | | 570 | | | |
| | 1.9 | Wielbasis | y | mm | 1245 | | | | 1165 | | | |
| Gewichten | 2.1 | Eigen gewicht | | kg | 75 | | 72 | | | | 69 | |
| | 2.1.1 | Eigen gewicht (incl. accu) | | kg | 75 | | 72 | | 64 | | | |
| | 2.2 | Aslast met last voor/achter | | - | - / - | | | | | | | 636 / 1432 |
| | 2.3 | Aslast onbelast voor/achter | | - | - / - | | | | | | | 21 / 47 |
| Wielen/chassis | 3.1 | Banden | | | V-BV | N-BN | V-GV | N-GN | V-BV | N-BN | V-GV | N-GN |
| | 3.2 | Bandenmaat, voor | | | Ø 200x50 | | | | | | | |
| | 3.3 | Bandenmaat, achter | | | Ø 80x70 | Ø 80x65 | Ø 80x90 | | Ø 80x70 | Ø 80x65 | Ø 80x90 | |
| | 3.5 | Wielen, aantal voor/achter (x = aangedreven) | | | 2/2 | | | | | | | |
| | 3.6 | Spoorbreedte, voor | b10 | mm | 120 | | | | | | | |
| | 3.7 | Spoorbreedte, achter | b11 | mm | 360 | | | | | | | |
| Afmetingen | 4.4 | Heffing (h3) | h3 | mm | 120 | | | | | | | |
| | 4.9 | Hoogte disselgreep tijdens rijden min./max. | h14 | mm | 1170 | | | | | | | 1220 / 1170 |
| | 4.14 | Stahoogte geheven | h12 | mm | 205 | | | | | | | |
| | 4.15 | Gedaalde hoogte | h13 | mm | 85 | | | | | | | |
| | 4.19 | Totale lengte | l1 | mm | 1555 | | | | 1475 | | | |
| | 4.20 | Lengte inclusief vorkrug | l2 | mm | - | | | | | | | 340 |
| | 4.21.1 | Totale breedte | b1 | mm | 520 | | | | | | | |
| | 4.22 | Vorkafmetingen | s/ e/l | mm | 51 x 160 x 1220 | | | | 51 x 160 x 1140 | | | |
| | 4.25 | Maat over de vorken | b5 | mm | 520 | | | | | | | |
| | 4.32 | Bodemvrijheid midden wielbasis | m2 | mm | 34 | | | | | | | |
| | 4.34.1 | Werkbreedte (pallet 1000 × 1200 dwars) | Ast | mm | 1610 | | | | | | | |
| | 4.34.2 | Werkbreedte (pallet 800x1200 longitudinaal) | Ast | mm | 1830 | | | | 1810 | | | |
| | 4.35 | Draaicirkel | Wa | mm | 1410 | | | | 1330 | | | |
| Prestaties | 5.3 | Daalsnelheid met last/onbelast | | m/s | 0,1 / 0,05 | | | | | | | |

- Dit typeblad volgens VDI-richtlijn 2198 noemt alleen de technische waarden van de standaardmachine. Afwijkende banden, andere hefmasten, extra systemen etc. kunnen resulteren in andere waarden.

| | | | | | | | | | | | | |
|---|---|---|---|---|---|---|---|---|---|---|---|---|
| Kenmerken | 1.1 | Fabrikant (korte naam) | | | Andere (OEM) | | | | | | | |
| | 1.2 | Typeaanduiding fabrikant | | | AM I20p | | | | | | | |
| | 1.3 | Aandrijving | | | Handmatig | | | | | | | |
| | 1.4 | Bediening | | | Handmatig | | | | | | | |
| | 1.5 | Draagvermogen/last | Q | kg | 2000 | | | | | | | |
| | 1.6 | Lastzwaartepuntafstand | c | mm | 485 | | | | 405 | | | |
| | 1.9 | Wielbasis | y | mm | 995 | | | | 835 | | | |
| Gewichten | 2.1 | Eigen gewicht | | kg | 66 | | 63 | | | | 59 | |
| | 2.1.1 | Eigen gewicht (incl. accu) | | kg | 66 | | 63 | | 64 | | | |
| Wielen/chassis | 3.1 | Banden | | | V-BV | N-BN | V-GV | N-GN | V-BV | N-BN | V-GV | N-GN |
| | 3.2 | Bandenmaat, voor | | | Ø 200x50 | | | | | | | |
| | 3.3 | Bandenmaat, achter | | | Ø 80x70 | Ø 80x65 | Ø 80x90 | | Ø 80x70 | Ø 80x65 | Ø 80x90 | |
| | 3.5 | Wielen, aantal voor/achter (x = aangedreven) | | | 2/2 | | | | | | | |
| | 3.6 | Spoorbreedte, voor | b10 | mm | 120 | | | | | | | |
| | 3.7 | Spoorbreedte, achter | b11 | mm | 360 | | | | 335 | | | 360 |
| Afmetingen | 4.4 | Heffing (h3) | h3 | mm | 120 | | | | | | | |
| | 4.9 | Hoogte disselgreep tijdens rijden min./max. | h14 | mm | 1170 | | | | | | | |
| | 4.14 | Stahoogte geheven | h12 | mm | 205 | | | | | | | |
| | 4.15 | Gedaalde hoogte | h13 | mm | 85 | | | | | | | |
| | 4.19 | Totale lengte | l1 | mm | 1305 | | | | 1145 | | | |
| | 4.21.1 | Totale breedte | b1 | mm | 520 | | | | | | | |
| | 4.22 | Vorkafmetingen | s/ e/l | mm | 51 x 160 x 970 | | | | 51 x 160 x 810 | | | |
| | 4.25 | Maat over de vorken | b5 | mm | 520 | | | | | | | |
| | 4.32 | Bodemvrijheid midden wielbasis | m2 | mm | 34 | | | | | | | |
| | 4.34.1 | Werkbreedte (pallet 1000 × 1200 dwars) | Ast | mm | 1610 | | | | | | | |
| | 4.34.2 | Werkbreedte (pallet 800x1200 longitudinaal) | Ast | mm | 1810 | | | | | | | |
| | 4.35 | Draaicirkel | Wa | mm | 1160 | | | | 1000 | | | |
| Prestaties | 5.3 | Daalsnelheid met last/onbelast | | m/s | 0,1 / 0,05 | | | | | | | |

- Dit typeblad volgens VDI-richtlijn 2198 noemt alleen de technische waarden van de standaardmachine. Afwijkende banden, andere hefmasten, extra systemen etc. kunnen resulteren in andere waarden.

| | | | | | | | | | | | | |
|---|---|---|---|---|---|---|---|---|---|---|---|---|
| Kenmerken | 1.1 | Fabrikant (korte naam) | | | Andere (OEM) | | | | | | | |
| | 1.2 | Typeaanduiding fabrikant | | | AM I20 | | | | | | | |
| | 1.3 | Aandrijving | | | Handmatig | | | | | | | |
| | 1.4 | Bediening | | | Handmatig | | | | | | | |
| | 1.5 | Draagvermogen/last | Q | kg | 2000 | | | | | | | |
| | 1.6 | Lastzwaartepuntafstand | c | mm | 405 | | | | 485 | | | |
| | 1.9 | Wielbasis | y | mm | 835 | | | | 995 | | | |
| Gewichten | 2.1 | Eigen gewicht | | kg | 59 | | 63 | | | | 66 | |
| | 2.1.1 | Eigen gewicht (incl. accu) | | kg | 59 | | 63 | | | | 66 | |
| Wielen/chassis | 3.1 | Banden | | | N-GN | V-GV | N-BN | V-BV | N-GN | V-GV | N-BN | V-BV |
| | 3.2 | Bandenmaat, voor | | | Ø 200x50 | | | | | | | |
| | 3.3 | Bandenmaat, achter | | | Ø 80x90 | | Ø 80x65 | Ø 80x70 | Ø 80x90 | | Ø 80x65 | Ø 80x70 |
| | 3.5 | Wielen, aantal voor/achter (x = aangedreven) | | | 2/2 | | | | | | | |
| | 3.6 | Spoorbreedte, voor | b10 | mm | 120 | | | | | | | |
| | 3.7 | Spoorbreedte, achter | b11 | mm | 360 | | | | | | | |
| Afmetingen | 4.4 | Heffing (h3) | h3 | mm | 120 | | | | | | | |
| | 4.9 | Hoogte disselgreep tijdens rijden min./max. | h14 | mm | 1170 | | | | | | | |
| | 4.14 | Stahoogte geheven | h12 | mm | 200 | | | | | | | |
| | 4.15 | Gedaalde hoogte | h13 | mm | 85 | | | | | | | |
| | 4.19 | Totale lengte | l1 | mm | 1145 | | | | 1305 | | | |
| | 4.21.1 | Totale breedte | b1 | mm | 520 | | | | | | | |
| | 4.22 | Vorkafmetingen | s/ e/l | mm | 51 x 160 x 810 | | | | 51 x 160 x 970 | | | |
| | 4.25 | Maat over de vorken | b5 | mm | 520 | | | | | | | |
| | 4.32 | Bodemvrijheid midden wielbasis | m2 | mm | 34 | 38 | | | | | | |
| | 4.34.1 | Werkbreedte (pallet 1000 × 1200 dwars) | Ast | mm | 1610 | | | | | | | |
| | 4.34.2 | Werkbreedte (pallet 800x1200 longitudinaal) | Ast | mm | 1810 | | | | | | | |
| | 4.35 | Draaicirkel | Wa | mm | 1000 | | | | 1160 | | | |
| Prestaties | 5.3 | Daalsnelheid met last/onbelast | | m/s | 0,1 / 0,05 | | | | | | | |

- Dit typeblad volgens VDI-richtlijn 2198 noemt alleen de technische waarden van de standaardmachine. Afwijkende banden, andere hefmasten, extra systemen etc. kunnen resulteren in andere waarden.

| | | | | | | | | | | | | |
|---|---|---|---|---|---|---|---|---|---|---|---|---|
| Kenmerken | 1.1 | Fabrikant (korte naam) | | | Andere (OEM) | | | | | | | |
| | 1.2 | Typeaanduiding fabrikant | | | AM I20 | | | | | | | |
| | 1.3 | Aandrijving | | | Handmatig | | | | | | | |
| | 1.4 | Bediening | | | Handmatig | | | | | | | |
| | 1.5 | Draagvermogen/last | Q | kg | 2000 | | | | | | | |
| | 1.6 | Lastzwaartepuntafstand | c | mm | 570 | | | | 610 | | | |
| | 1.9 | Wielbasis | y | mm | 1165 | | | | 1245 | | | |
| Gewichten | 2.1 | Eigen gewicht | | kg | 69 | | 72 | | | | 75 | |
| | 2.1.1 | Eigen gewicht (incl. accu) | | kg | 69 | | 72 | | | | 75 | |
| | 2.2 | Aslast met last voor/achter | | kg | 636 / 1432 | - / - | | | | | | |
| | 2.3 | Aslast onbelast voor/achter | | kg | 21 / 47 | - / - | | | | | | |
| Wielen/chassis | 3.1 | Banden | | | N-GN | V-GV | N-BN | V-BV | N-GN | V-GV | N-BN | V-BV |
| | 3.2 | Bandenmaat, voor | | | Ø 200x50 | | | | | | | |
| | 3.3 | Bandenmaat, achter | | | Ø 80x90 | | Ø 80x65 | Ø 80x70 | Ø 80x90 | | Ø 80x65 | Ø 80x90 |
| | 3.5 | Wielen, aantal voor/achter (x = aangedreven) | | | 2/2 | | | | | | | |
| | 3.6 | Spoorbreedte, voor | b10 | mm | 120 | | | | | | | |
| | 3.7 | Spoorbreedte, achter | b11 | mm | 360 | | | | | | | |
| Afmetingen | 4.4 | Heffing (h3) | h3 | mm | 120 | | | | | | | |
| | 4.9 | Hoogte disselgreep tijdens rijden min./max. | h14 | mm | 1170 | | | | | | | |
| | 4.14 | Stahoogte geheven | h12 | mm | 200 | | | | | | | |
| | 4.15 | Gedaalde hoogte | h13 | mm | 85 | | | | | | | |
| | 4.19 | Totale lengte | l1 | mm | 1475 | | | | 1555 | | | |
| | 4.20 | Lengte inclusief vorkrug | l2 | mm | 340 | - | | | | | | |
| | 4.21.1 | Totale breedte | b1 | mm | 520 | | | | | | | |
| | 4.22 | Vorkafmetingen | s/ e/l | mm | 51 x 160 x 1140 | | | | 51 x 160 x 1220 | | | |
| | 4.25 | Maat over de vorken | b5 | mm | 520 | | | | | | | |
| | 4.32 | Bodemvrijheid midden wielbasis | m2 | mm | 38 | | | | | | | |
| | 4.34.1 | Werkbreedte (pallet 1000 × 1200 dwars) | Ast | mm | 1610 | | | | | | | |
| | 4.34.2 | Werkbreedte (pallet 800x1200 longitudinaal) | Ast | mm | 1810 | | | | 1830 | | | |
| | 4.35 | Draaicirkel | Wa | mm | 1330 | | | | 1410 | | | |
| Prestaties | 5.3 | Daalsnelheid met last/onbelast | | m/s | 0,1 / 0,05 | | | | | | | |

- Dit typeblad volgens VDI-richtlijn 2198 noemt alleen de technische waarden van de standaardmachine. Afwijkende banden, andere hefmasten, extra systemen etc. kunnen resulteren in andere waarden.

| | | | | | | | | | | | | |
|---|---|---|---|---|---|---|---|---|---|---|---|---|
| Kenmerken | 1.1 | Fabrikant (korte naam) | | | Andere (OEM) | | | | | | | |
| | 1.2 | Typeaanduiding fabrikant | | | AM I20 | | | | | | | |
| | 1.3 | Aandrijving | | | Handmatig | | | | | | | |
| | 1.4 | Bediening | | | Handmatig | | | | | | | |
| | 1.5 | Draagvermogen/last | Q | kg | 2000 | | | | | | | |
| | 1.6 | Lastzwaartepuntafstand | c | mm | 405 | | | | 485 | | | |
| | 1.9 | Wielbasis | y | mm | 835 | | | | 995 | | | |
| Gewichten | 2.1 | Eigen gewicht | | kg | 65 | | 69 | | | | 72 | |
| | 2.1.1 | Eigen gewicht (incl. accu) | | kg | 65 | | 69 | | | | 72 | |
| Wielen/chassis | 3.1 | Banden | | | N-GN | V-GV | V-BV | N-BN | N-GN | V-GV | N-BN | V-BV |
| | 3.2 | Bandenmaat, voor | | | Ø 200x50 | | | | | | | |
| | 3.3 | Bandenmaat, achter | | | Ø 80x90 | | Ø 80x70 | Ø 80x65 | Ø 80x90 | | Ø 80x65 | Ø 80x70 |
| | 3.5 | Wielen, aantal voor/achter (x = aangedreven) | | | 2/2 | | | | | | | |
| | 3.6 | Spoorbreedte, voor | b10 | mm | 120 | | | | | | | |
| | 3.7 | Spoorbreedte, achter | b11 | mm | 520 | | | | | | | |
| Afmetingen | 4.4 | Heffing (h3) | h3 | mm | 120 | | | | | | | |
| | 4.9 | Hoogte disselgreep tijdens rijden min./max. | h14 | mm | 1170 | | | | | | | |
| | 4.14 | Stahoogte geheven | h12 | mm | 200 | | | | | | | |
| | 4.15 | Gedaalde hoogte | h13 | mm | 85 | | | | | | | |
| | 4.19 | Totale lengte | l1 | mm | 1145 | | | | 1305 | | | |
| | 4.21.1 | Totale breedte | b1 | mm | 680 | | | | | | | |
| | 4.22 | Vorkafmetingen | s/ e/l | mm | 51 x 160 x 810 | | | | 51 x 160 x 970 | | | |
| | 4.25 | Maat over de vorken | b5 | mm | 680 | | | | | | | |
| | 4.32 | Bodemvrijheid midden wielbasis | m2 | mm | 38 | | | | | | | |
| | 4.34.1 | Werkbreedte (pallet 1000 × 1200 dwars) | Ast | mm | 1610 | | | | | | | |
| | 4.34.2 | Werkbreedte (pallet 800x1200 longitudinaal) | Ast | mm | 1810 | | | | | | | |
| | 4.35 | Draaicirkel | Wa | mm | 1000 | | | | 1160 | | | |
| Prestaties | 5.3 | Daalsnelheid met last/onbelast | | m/s | 0,1 / 0,05 | | | | | | | |

- Dit typeblad volgens VDI-richtlijn 2198 noemt alleen de technische waarden van de standaardmachine. Afwijkende banden, andere hefmasten, extra systemen etc. kunnen resulteren in andere waarden.

| | | | | | | | | | | | | |
|---|---|---|---|---|---|---|---|---|---|---|---|---|
| Kenmerken | 1.1 | Fabrikant (korte naam) | | | Andere (OEM) | | | | | | | |
| | 1.2 | Typeaanduiding fabrikant | | | AM I20 | | | | | | | |
| | 1.3 | Aandrijving | | | Handmatig | | | | | | | |
| | 1.4 | Bediening | | | Handmatig | | | | | | | |
| | 1.5 | Draagvermogen/last | Q | kg | 2000 | | | | | | | |
| | 1.6 | Lastzwaartepuntafstand | c | mm | 570 | | | | 610 | | | |
| | 1.9 | Wielbasis | y | mm | 1165 | | | | 1245 | | | |
| Gewichten | 2.1 | Eigen gewicht | | kg | 75 | | 78 | | | | | 81 |
| | 2.1.1 | Eigen gewicht (incl. accu) | | kg | 75 | | 78 | | | | | 81 |
| Wielen/chassis | 3.1 | Banden | | | N-GN | V-GV | N-BN | V-BV | N-GN | V-GV | V-BV | N-BN |
| | 3.2 | Bandenmaat, voor | | | Ø 200x50 | | | | | | | |
| | 3.3 | Bandenmaat, achter | | | Ø 80x90 | | Ø 80x65 | Ø 80x70 | Ø 80x90 | | | Ø 80x65 |
| | 3.5 | Wielen, aantal voor/achter (x = aangedreven) | | | 2/2 | | | | | | | |
| | 3.6 | Spoorbreedte, voor | b10 | mm | 120 | | | | | | | |
| | 3.7 | Spoorbreedte, achter | b11 | mm | 520 | | | | | | | |
| Afmetingen | 4.4 | Heffing (h3) | h3 | mm | 120 | | | | | | | |
| | 4.9 | Hoogte disselgreep tijdens rijden min./max. | h14 | mm | 1170 | | | | | | | |
| | 4.14 | Stahoogte geheven | h12 | mm | 200 | | | | | | | |
| | 4.15 | Gedaalde hoogte | h13 | mm | 85 | | | | | | | |
| | 4.19 | Totale lengte | l1 | mm | 1475 | | | | 1555 | | | |
| | 4.21.1 | Totale breedte | b1 | mm | 680 | | | | | | | |
| | 4.22 | Vorkafmetingen | s/ e/l | mm | 51 x 160 x 1140 | | | | 51 x 160 x 1220 | | | |
| | 4.25 | Maat over de vorken | b5 | mm | 680 | | | | | | | |
| | 4.32 | Bodemvrijheid midden wielbasis | m2 | mm | 38 | | | | | | | |
| | 4.34.1 | Werkbreedte (pallet 1000 × 1200 dwars) | Ast | mm | 1610 | | | | | | | |
| | 4.34.2 | Werkbreedte (pallet 800x1200 longitudinaal) | Ast | mm | 1810 | | | | 1830 | | | |
| | 4.35 | Draaicirkel | Wa | mm | 1330 | | | | 1410 | | | |
| Prestaties | 5.3 | Daalsnelheid met last/onbelast | | m/s | 0,1 / 0,05 | | | | | | | |

- Dit typeblad volgens VDI-richtlijn 2198 noemt alleen de technische waarden van de standaardmachine. Afwijkende banden, andere hefmasten, extra systemen etc. kunnen resulteren in andere waarden.

De Duitse fabrieken in Norderstedt, Moosburg en Landsberg zijn gecertificeerd, evenals ons onderdelenmagazijn in Kaltenkirchen.

ISO 9001
ISO 14001

Jungheinrich intern transport materieel voldoet aan de Europese veiligheidsvoorschriften.

CE

JUNGHEINRICH