Elektrische reachtruck

ETV 414i–425i

Hefhoogte: 5000-14000 mm / Draagvermogen: 1400-2500 kg

LI-ION technology

JUNGHEINRICH

ETV 414i–425i

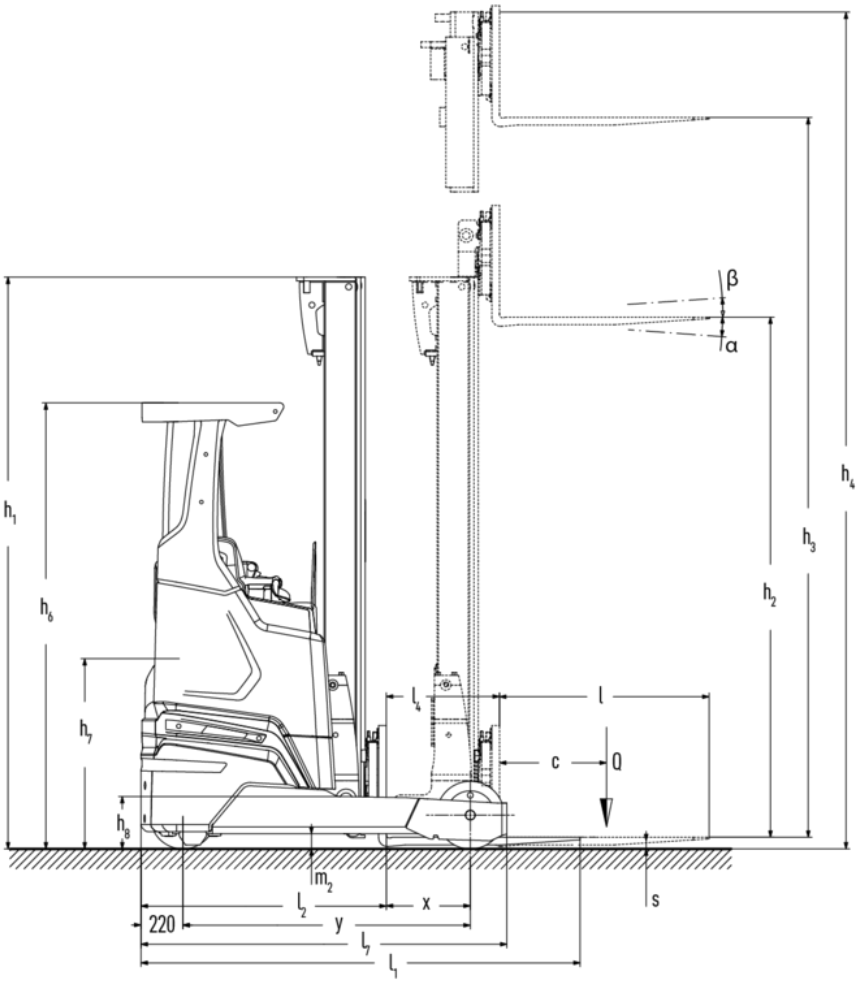

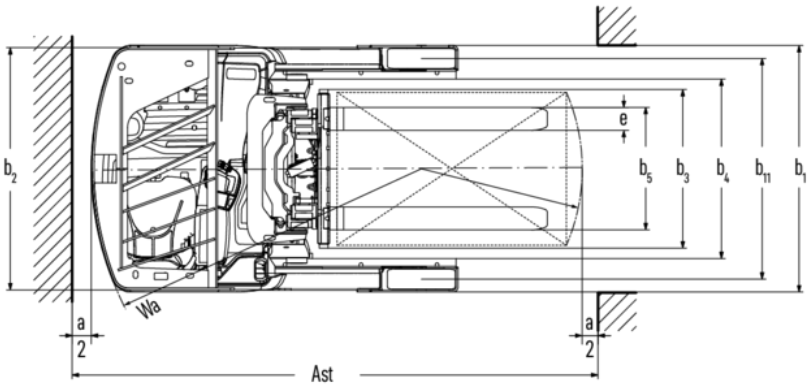

ETV 414i–425i

ETV 414i, ETV 416i	Heffing (h3)	Ingeschoven masthoogte (h1)	Vrije heffing (h2)	Uitgeschoven masthoogte (h4)	Neiging vorkenbord voorover/ achterover
Vorkneiging / Drievoudige mast DZ-V / koud vervormd	5000 mm	2200 mm	1546 mm	5654 mm	2 / 5 °
	5300 mm	2300 mm	1646 mm	5954 mm	2 / 5 °
	5600 mm	2400 mm	1746 mm	6254 mm	2 / 5 °
	5900 mm	2500 mm	1846 mm	6554 mm	2 / 5 °
	6200 mm	2600 mm	1946 mm	6854 mm	2 / 5 °
	6500 mm	2700 mm	2046 mm	7154 mm	2 / 5 °
	6800 mm	2800 mm	2146 mm	7454 mm	2 / 5 °
	7100 mm	2900 mm	2246 mm	7754 mm	2 / 5 °
	7400 mm	3000 mm	2346 mm	8054 mm	2 / 5 °
	7700 mm	3100 mm	2446 mm	8354 mm	2 / 5 °
	8000 mm	3200 mm	2546 mm	8654 mm	2 / 5 °
	8300 mm	3300 mm	2646 mm	8954 mm	2 / 5 °
	8420 mm	3340 mm	2686 mm	9074 mm	2 / 5 °
	8720 mm	3440 mm	2786 mm	9374 mm	2 / 5 °
	9020 mm	3540 mm	2886 mm	9674 mm	2 / 5 °
	9410 mm	3670 mm	3016 mm	10064 mm	2 / 5 °
	9920 mm	3840 mm	3186 mm	10574 mm	2 / 5 °
	10250 mm	3950 mm	3296 mm	10904 mm	2 / 5 °
	10520 mm	4040 mm	3386 mm	11174 mm	2 / 5 °
	10700 mm	4100 mm	3446 mm	11354 mm	2 / 5 °

ETV 420i, ETV 425i	Heffing (h3)	Ingeschoven masthoogte (h1)	Vrije heffing (h2)	Uitgeschoven masthoogte (h4)	Neiging vorkenbord voorover/ achterover
Vorkneiging / Drievoudige mast DZ-V / koud vervormd	6200 mm	2700 mm	1970 mm	6930 mm	2 / 5 °
	6500 mm	2800 mm	2070 mm	7230 mm	2 / 5 °
	6800 mm	2900 mm	2170 mm	7530 mm	2 / 5 °
	7400 mm	3100 mm	2370 mm	8130 mm	2 / 5 °
	7700 mm	3200 mm	2470 mm	8430 mm	2 / 5 °
	8000 mm	3300 mm	2570 mm	8730 mm	2 / 5 °
	8420 mm	3440 mm	2710 mm	9150 mm	2 / 5 °
	8720 mm	3540 mm	2810 mm	9450 mm	2 / 5 °
	9110 mm	3670 mm	2940 mm	9840 mm	2 / 5 °
	9620 mm	3840 mm	3110 mm	10350 mm	2 / 5 °
	9950 mm	3950 mm	3220 mm	10680 mm	2 / 5 °
	10220 mm	4100 mm	3370 mm	10950 mm	2 / 5 °
	10520 mm	4200 mm	3470 mm	11250 mm	2 / 5 °
	10700 mm	4260 mm	3530 mm	11430 mm	2 / 5 °
	10880 mm	4320 mm	3590 mm	11610 mm	2 / 5 °
	10952 mm	4344 mm	3614 mm	11682 mm	2 / 5 °
	11120 mm	4400 mm	3670 mm	11850 mm	2 / 5 °
	11510 mm	4530 mm	3800 mm	12240 mm	2 / 5 °

	12020 mm	4700 mm	3970 mm	12750 mm	2 / 5 °
	12530 mm	4870 mm	4140 mm	13260 mm	2 / 5 °
	12830 mm	4970 mm	4240 mm	13560 mm	2 / 5 °
	13000 mm	5026 mm	4296 mm	13728 mm	2 / 5 °
	13505 mm	5425 mm	4695 mm	14235 mm	2 / 5 °
	14000 mm	5590 mm	4860 mm	14730 mm	2 / 5 °

VDI-tabel

Kenmerken	1.1	Fabrikant (korte naam)			Jungheinrich			
	1.2	Typeaanduiding fabrikant			ETV 414i	ETV 416i	ETV 420i	ETV 425i
	1.3	Aandrijving			Elektrisch			
	1.4	Bediening			Dwarsgeplaatste zitplaats			
	1.5	Draagvermogen/last	Q	kg	1400	1600	2000	2500
	1.6	Lastzwaartepuntafstand	c	mm	600			
	1.8	Lastafstand	x	mm	304	354	401	556
	1.8.1	Lastafstand, uitgeschoven mast		mm	205		230	
	1.9	Wielbasis	y	mm	1400	1450	1508	1663
Gewichten	2.1	Eigen gewicht		kg	3380	3500	3930	4430
Wielen/chassis	3.1	Banden			Polyurethaan (PU)			
	3.2	Bandenmaat, voor			Ø 343 x 114			Ø 343 x 140
	3.3	Bandenmaat, achter			Ø 285 x 100		Ø 355 x 106	Ø 355 x 135
	3.5	Wielen, aantal voor/achter (x = aangedreven)			1x/2			
	3.7	Spoorbreedte, achter	b11	mm	1148		1155	1184
Afmetingen	4.1	Neiging mast voorover/achterover	a/ß	°	2 / 5			
	4.2	Ingeschoven masthoogte (h1)	h1	mm	2200		2700	
	4.3	Vrije heffing (h2)	h2	mm	1546		1970	
	4.4	Heffing (h3)	h3	mm	5000		6200	
	4.5	Uitgeschoven masthoogte (h4)	h4	mm	5654		6930	
	4.7	Hoogte beschermend dak (cabine)	h6	mm	2340			
	4.8	Zithoogte / stahoogte	h7	mm	1217			
	4.10	Hoogte wielarmen	h8	mm	282		283	284
	4.19	Totale lengte	l1	mm	2466		2477	
	4.20	Lengte inclusief vorkrug	l2	mm	1316		1327	
	4.21.1	Totale breedte	b1	mm	1290			1348
	4.21.2	Totale breedte	b2	mm	1290			
	4.22	Vorkafmetingen	s/e/l	mm	40 x 120 x 1150		50 x 140 x 1150	
	4.24	Breedte vorkenbord	b3	mm	830			
	4.25.1	Maat over de vorken (min./max.)	b5	mm	335 / 730		356 / 750	
	4.26	Maat tussen de wielarmen/laadruimte	b4	mm	940			
	4.28	Reachbaan		mm	506	556	629	784
	4.32	Bodemvrijheid midden wielbasis	m2	mm	80			
	4.34.1	Werkbreedte (pallet 1000 × 1200 dwars)	Ast	mm	2739	2752	2776	2829
	4.34.2	Werkbreedte (pallet 800x1200 longitudinaal)	Ast	mm	2801	2806	2822	2841
	4.35	Draaicirkel	Wa	mm	1620	1670	1728	1883
	4.37	Lengte over de wielarmen	L7	mm	1780	1830	1920	2075

Prestaties	5.1	Rijsnelheid met last/onbelast	km/u	14 / 14			
	5.2	Hefsnelheid met last/onbelast	m/s	1,32 / 1,6		1,06 / 1,4	0,81 / 1,4
	5.3	Daalsnelheid met last/onbelast	m/s	1,2 / 1,2			
	5.4	Reachsnelheid met last/onbelast	m/s	0,3 / 0,3			
	5.7	Nominale helling met last/onbelast	%	9 / 13	8 / 12	7 / 11	
	5.8	Max. helling met last/onbelast	%	10 / 15			
	5.9	Acceleratietijd met last/onbelast	s	4,6 / 4,3		5,3 / 4,7	5,4 / 4,7
	5.10	Rem		elektrisch			
E-motor/elektronica	6.1	Rijmotor, vermogen S2 60 min	kW	9,5			
	6.2	Hefmotor, vermogen bij S3	kW	31			
	6.3	Accu volgens DIN 43531/35/36		Jungheinrich Li-ion			
	6.4	Accuspanning/nominaal vermogen	V	51,2			
	6.5	Accugewicht	kg	200		300	
	6.6.1	Energieverbruik volgens EN-cyclus	kWh/u	3,6	3,64	4,65	4,75
	6.6.2	CO2-equivalent volgens EN ISO 23308	kg/h	1,95	1,97	2,51	2,57
	6.7	Omslag	t/h	75,6	86,4	100	121
	6.8	Omzetefficiëntie volgens VDI 2198	t/kWh	14,8	16,3	15,7	17,8
	6.8.1	Energieverbruik bij max. omslag	kWh/u	5,1	5,3	6,38	6,8
Overig	8.1	Type rijregeling		Draaistroom			
	10.1	Werkdruk voor aanbouwapparaat	bar	150			
	10.2	Oliestroom voor aanbouwapparatuur	l/min	20			

- Dit typeblad volgens VDI-richtlijn 2198 noemt alleen de technische waarden van de standaardmachine. Afwijkende banden, andere hefmasten, extra systemen etc. kunnen resulteren in andere waarden.

De Duitse fabrieken in Norderstedt, Moosburg en Landsberg zijn gecertificeerd, evenals ons onderdelenmagazijn in Kaltenkirchen.

ISO 9001
ISO 14001

Jungheinrich intern transport materieel voldoet aan de Europese veiligheidsvoorschriften.

CE

JUNGHEINRICH