Combitruck

EKX 410–516

Hefhoogte: 3000-18000 mm / Draagvermogen: 1000-1600 kg

LI-ION technology

JUNGHEINRICH

EKX 410–516

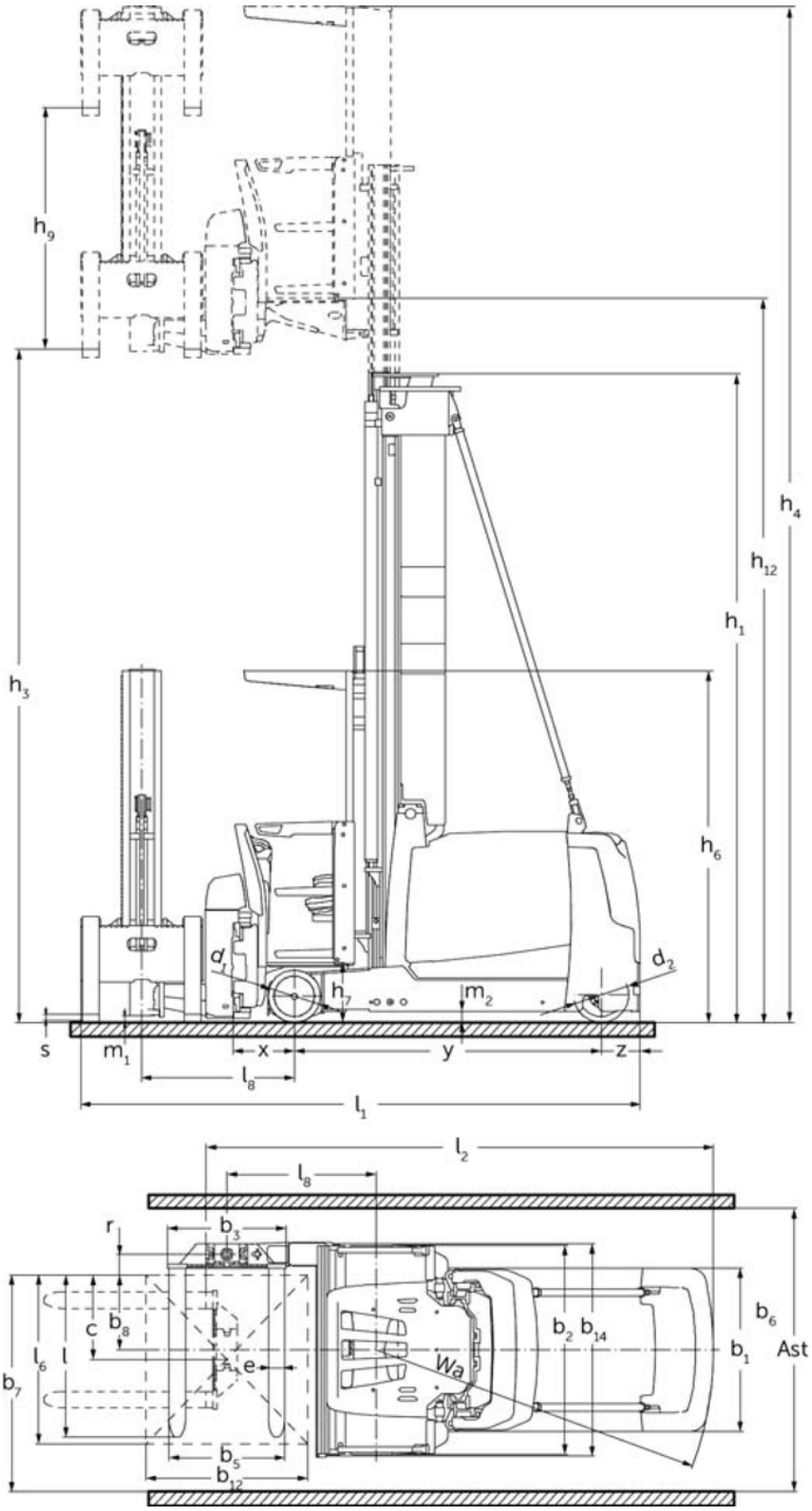
h9
h3
h4
h12
h1
h6
α1
α2
h7
m2
s
m1
x
y
z
l8
l1
l2
l8
r
b3
c
b8
l6
l
e
b7
b5
b12
b2
b14
Wa
b6
b1
Ast

EKX 410–516

EKX 410, EKX 412	Heffing (h3)	Ingeschoven masthoogte (h1)	Vrije heffing (h2)	Uitgeschoven masthoogte (h4)
Drievoudige mast DZ	4500 mm	2625 mm	75 mm	7050 mm
	5000 mm	2800 mm	250 mm	7550 mm
	5500 mm	2975 mm	425 mm	8050 mm
	6000 mm	3150 mm	600 mm	8550 mm
	6500 mm	3325 mm	775 mm	9050 mm
	7000 mm	3500 mm	950 mm	9550 mm
	7500 mm	3675 mm	1125 mm	10050 mm
Tweevoudige mast ZT	3000 mm	2600 mm		5550 mm
	3500 mm	2850 mm		6050 mm
	4000 mm	3100 mm		6550 mm
	4500 mm	3350 mm		7050 mm
	5000 mm	3600 mm		7550 mm
	5500 mm	3850 mm		8050 mm
	6000 mm	4100 mm		8550 mm
	6500 mm	4375 mm		9050 mm
	7000 mm	4650 mm		9550 mm
	7500 mm	4925 mm		10050 mm
EKX 412	**Heffing (h3)**	**Ingeschoven masthoogte (h1)**	**Vrije heffing (h2)**	**Uitgeschoven masthoogte (h4)**
Drievoudige mast DZ	8000 mm	3850 mm	1300 mm	10550 mm
	8500 mm	4025 mm	1475 mm	11050 mm
Tweevoudige mast ZT	8000 mm	5200 mm		10550 mm
	8500 mm	5475 mm		11050 mm
EKX 514, EKX 516k, EKX 516	**Heffing (h3)**	**Ingeschoven masthoogte (h1)**	**Vrije heffing (h2)**	**Uitgeschoven masthoogte (h4)**
Drievoudige mast DZ	4000 mm	2550 mm		6550 mm
	4500 mm	2710 mm	160 mm	7050 mm
	5000 mm	2895 mm	345 mm	7550 mm
	5500 mm	3095 mm	545 mm	8050 mm
	6000 mm	3295 mm	745 mm	8550 mm
	6500 mm	3495 mm	945 mm	9050 mm
	7000 mm	3695 mm	1145 mm	9550 mm
	7500 mm	3895 mm	1345 mm	10050 mm
	8000 mm	4095 mm	1545 mm	10550 mm
	8500 mm	4295 mm	1745 mm	11050 mm
	9000 mm	4495 mm	1945 mm	11550 mm
	9250 mm	4595 mm	2045 mm	11800 mm
	9500 mm	4695 mm	2145 mm	12050 mm
Tweevoudige mast ZT	3000 mm	2705 mm		5550 mm
	3500 mm	2955 mm		6050 mm
	4000 mm	3205 mm		6550 mm

	4500 mm	3455 mm		7050 mm
	5000 mm	3705 mm		7550 mm
	5500 mm	3955 mm		8050 mm
	6000 mm	4205 mm		8550 mm
	6500 mm	4555 mm		9050 mm
	7000 mm	4805 mm		9550 mm
	7500 mm	5055 mm		10050 mm
	8000 mm	5305 mm		10550 mm
	8500 mm	5655 mm		11050 mm
	9000 mm	5905 mm		11550 mm
	9500 mm	6155 mm		12050 mm
EKX 516	**Heffing (h3)**	**Ingeschoven masthoogte (h1)**	**Vrije heffing (h2)**	**Uitgeschoven masthoogte (h4)**
Drievoudige mast DZ	11000 mm	5215 mm	2665 mm	13550 mm
	11500 mm	5395 mm	2845 mm	14050 mm
	12000 mm	5565 mm	3015 mm	14550 mm
	12500 mm	5750 mm	3200 mm	15050 mm
	13000 mm	5950 mm	3400 mm	15550 mm
	13500 mm	6250 mm	3700 mm	16050 mm
	14000 mm	6550 mm	4000 mm	16550 mm
	14500 mm	6850 mm	4300 mm	17050 mm
EKX 516k, EKX 516	**Heffing (h3)**	**Ingeschoven masthoogte (h1)**	**Vrije heffing (h2)**	**Uitgeschoven masthoogte (h4)**
Drievoudige mast DZ	10000 mm	4875 mm	2325 mm	12550 mm
	10500 mm	5045 mm	2495 mm	13050 mm
Tweevoudige mast ZT	10000 mm	6405 mm		12550 mm
	10500 mm	6655 mm		13050 mm

VDI-tabel

Kenmerken	1.1	Fabrikant (korte naam)			Jungheinrich				
	1.2	Typeaanduiding fabrikant			EKX 410	EKX 412	EKX 514	EKX 516k	EKX 516
	1.3	Aandrijving			Elektrisch				
	1.4	Bediening			Combitruck met zwenkkop				
	1.5	Draagvermogen/last	Q	kg	1000	1200	1400	1600	
	1.6	Lastzwaartepuntafstand	c	mm	600				
	1.8	Lastafstand	x	mm	450		445		
	1.9	Wielbasis	y	mm	1807		1840	1950	2220
	1.10	Midden aandrijfwiel/contragewicht	z	mm	320		282		
Gewichten	2.1.1	Eigen gewicht (incl. accu)		kg	5515	5895	6350	6750	7900
	2.2	Aslast met last voor/achter		kg	4895 / 1630	5400 / 1705	5720 / 1880	6190 / 2060	6590 / 2810
	2.3	Aslast onbelast voor/achter		kg	3270 / 2245	3450 / 2445	3850 / 2500	3980 / 2770	4480 / 3420
Wielen/chassis	3.1	Banden			Besthane				
	3.2	Bandenmaat, voor			Ø 295 x 144		Ø 380 x 192		
	3.3	Bandenmaat, achter			Ø 343 x 110		Ø 400 x 160		
	3.5	Wielen, aantal voor/achter (x = aangedreven)			2 / 1 x		2 / 1x		
	3.6	Spoorbreedte, voor	b10	mm	1306		1258		
Afmetingen	4.2	Ingeschoven masthoogte (h1)	h1	mm	2850		2955		
	4.3	Vrije heffing (h2)	h2	mm	0				
	4.4	Heffing (h3)	h3	mm	3500				
	4.5	Uitgeschoven masthoogte (h4)	h4	mm	6050				
	4.7	Hoogte beschermend dak (cabine)	h6	mm	2550				
	4.8	Zithoogte / stahoogte	h7	mm	430				
	4.11	Extra heffing	h9	mm	1780				
	4.14	Stahoogte geheven	h12	mm	3930				
	4.19	Totale lengte	l1	mm	3665			3775	4045
	4.20	Lengte inclusief vorkrug	l2	mm	3379			3489	3759
	4.21.1	Totale breedte	b1	mm	1210				
	4.21.2	Totale breedte	b2	mm	1450				
	4.22	Vorkafmetingen	s/ e/l	mm	40 x 120 x 1200		50 x 120 x 1200		
	4.23	Vorkenbord aansluitklasse			2B				
	4.24	Breedte vorkenbord	b3	mm	880				
	4.25	Maat over de vorken	b5	mm	856				
	4.29	Reachbereik, zijdelings		mm	1300				
	4.30	Reachbereik, zijdelings van het midden van de truck		mm	480				
	4.31	Bodemvrijheid met last onder hefmast	m1	mm	80				
	4.32	Bodemvrijheid midden wielbasis	m2	mm	80				
	4.35	Draaicirkel	Wa	mm	2122			2232	2502
	4.38	Afstand tot draaipunt zwenkvork		mm	1103				
	4.38.4	Palletbreedte		mm	1200				
	4.38.5	Palletlengte		mm	1200				

Prestaties	5.1	Rijsnelheid met last/onbelast	km/u	10,5 / 10,5			12 / 12	
	5.2	Hefsnelheid met last/onbelast	m/s	0,4 / 0,4		0,45 / 0,45	0,6 / 0,6	
	5.3	Daalsnelheid met last/onbelast	m/s	0,4 / 0,4		0,5 / 0,5		
	5.4	Reachsnelheid met last/onbelast	m/s	0,4 / 0,4		0,4 / 0,5		
	5.10	Rem		regeneratief				
	5.11	Parkeerrem		elektrische veeraccumulator				
E-motor/elektronica	6.1	Rijmotor, vermogen S2 60 min	kW	6,9		9		
	6.2	Hefmotor, vermogen bij S3	kW	10		25		
	6.3	Accu volgens DIN 43531/35/36		6 PzS 750	6 PzS 930	3 PzS 465	4 PzS 620	6 PzS 930
	6.4	Accuspanning/nominaal vermogen	V / Ah	48 / 750	48 / 930	80 / 465	80 / 620	80 / 930
	6.5	Accugewicht	kg	1011	1388	1238	1558	2178
Overig	8.1	Type rijregeling		AC synchrone reluctantie				
	10.5	Uitvoering besturing		elektrisch				
	10.7	Geluidsniveau volgens EN12053	dB (A)	64				

- Dit typeblad volgens VDI-richtlijn 2198 noemt alleen de technische waarden van de standaardmachine. Afwijkende banden, andere hefmasten, extra systemen etc. kunnen resulteren in andere waarden.

De Duitse fabrieken in Norderstedt, Moosburg en Landsberg zijn gecertificeerd, evenals ons onderdelenmagazijn in Kaltenkirchen.

ISO 9001
ISO 14001

Jungheinrich intern transport materieel voldoet aan de Europese veiligheidsvoorschriften.

CE

JUNGHEINRICH