Elektrische trekker

EZS 7280

Trekvermogen : 28000 kg

LI-ION technology

JUNGHEINRICH

EZS 7280

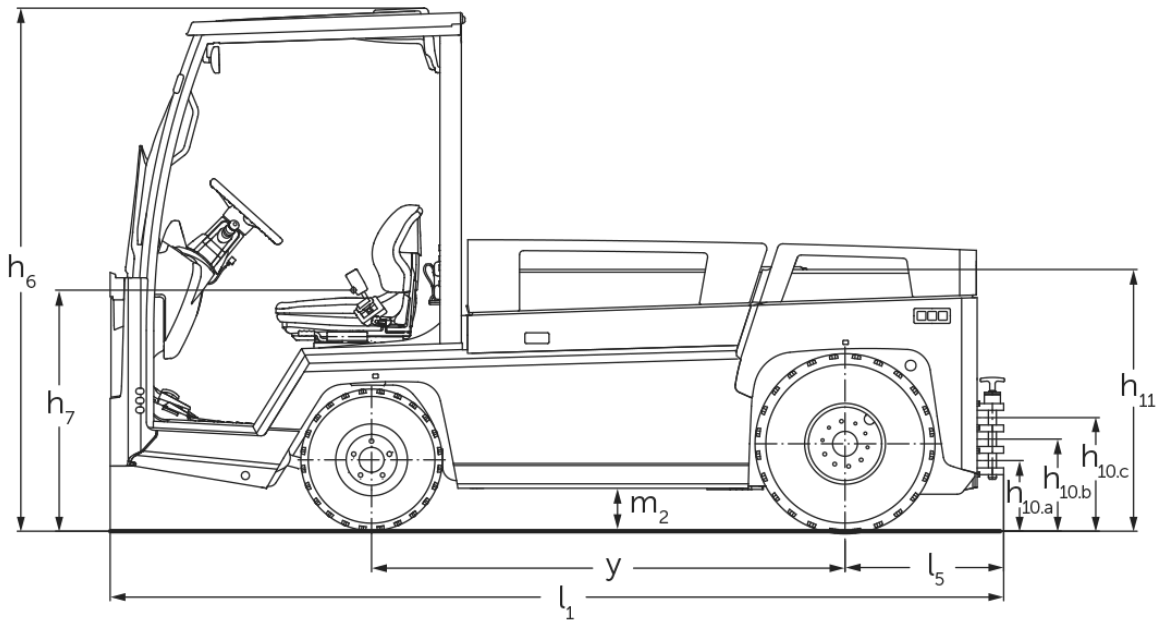

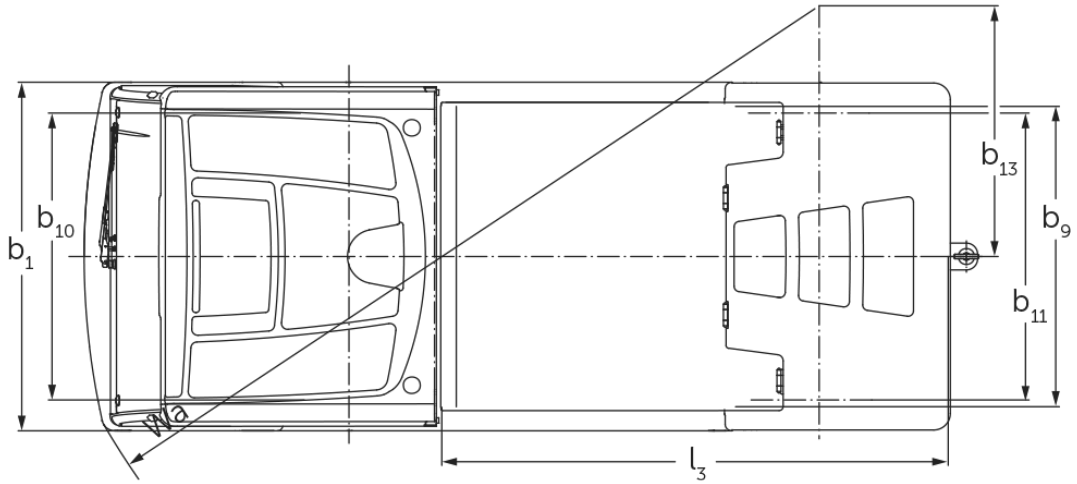

Trekvermogen

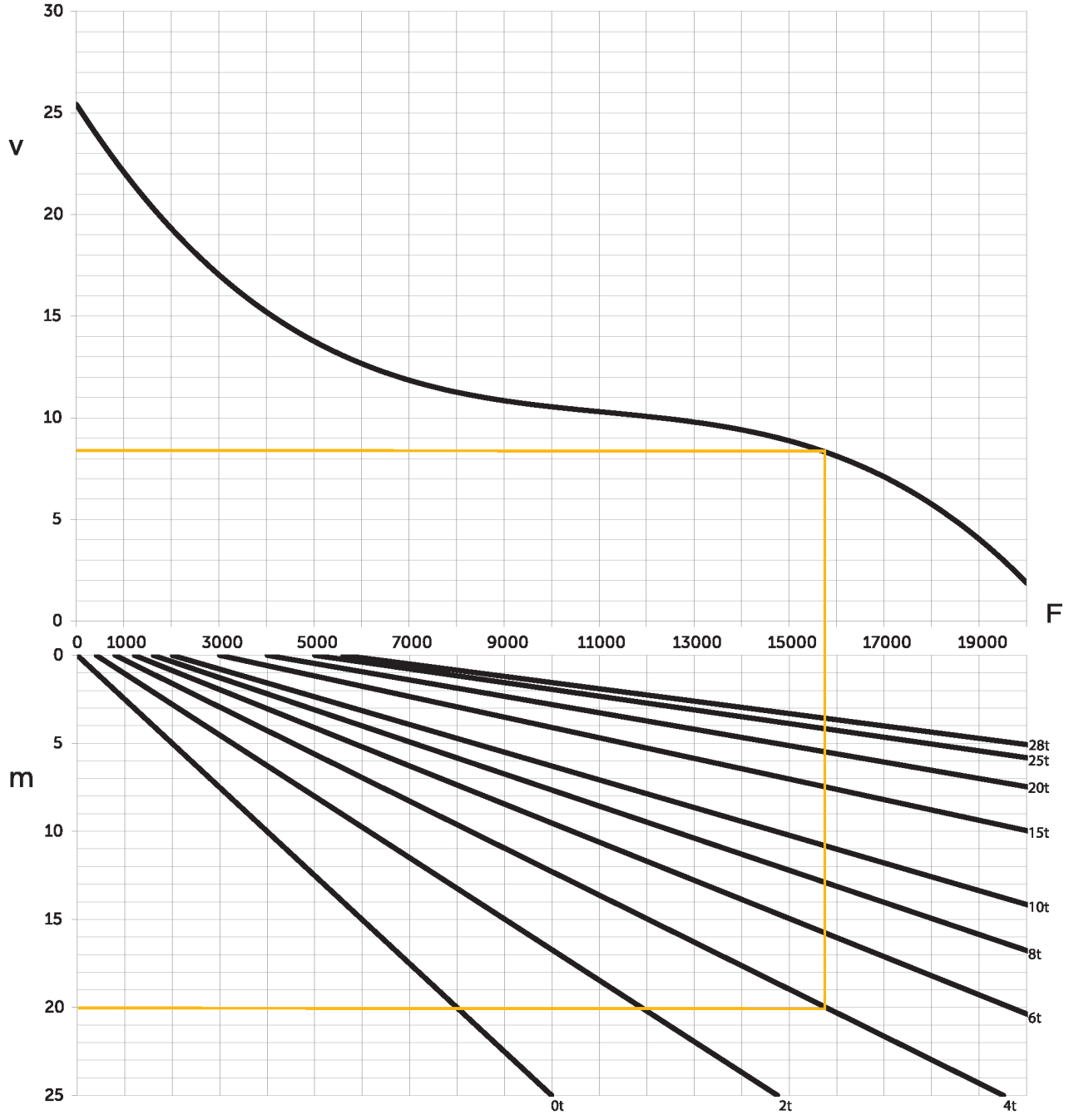

v=snelheid [km/h], m=helling [%], F=trekkracht [N]

VDI-tabel

Kenmerken	1.1	Fabrikant (korte naam)			Jungheinrich	
	1.2	Typeaanduiding fabrikant			EZS 7280	EZS 7280 XL
	1.3	Aandrijving			Elektrisch	
	1.4	Bediening			Stoel	
	1.5.3	Trekvermogen	Q	kg	28000	
	1.7	Nominale trekkracht		N	5600	
	1.9	Wielbasis	y	mm	1465	1755
Gewichten	2.1.1	Eigen gewicht (incl. accu)		kg	4088	4796
	2.3	Aslast onbelast voor/achter		kg	2100 / 1988	2446 / 2350
Wielen/chassis	3.1	Banden			Lucht	
	3.2	Bandenmaat, voor			6.00 R9	
	3.3	Bandenmaat, achter			7.00 R12	
	3.5	Wielen, aantal voor/achter (x = aangedreven)			2 / 2 x	
	3.6	Spoorbreedte, voor	b10	mm	1070	
	3.7	Spoorbreedte, achter	b11	mm	1070	
Afmetingen	4.7	Hoogte beschermend dak (cabine)	h6	mm	1970	
	4.8	Zithoogte / stahoogte	h7	mm	880	
	4.12	Koppelingshoogte	h10	mm	240	
	4.12.1	2. Koppelingshoogte		mm	320	
	4.12.2	3. Koppelingshoogte		mm	400	
	4.13	Laadhoogte onbelast		mm	1000	
	4.16	Lengte laadruimte	l3	mm	1536	1826
	4.17	Lengte overhang		mm	610	
	4.18	Breedte laadruimte	b9	mm	1090	
	4.19	Totale lengte	l1	mm	3045	3335
	4.21.1	Totale breedte	b1	mm	1300	
	4.32	Bodemvrijheid midden wielbasis	m2	mm	150	
	4.35	Draaicirkel	Wa	mm	2847	3178
	4.36	Kleinste draaipuntafstand	b13	mm	935	1095
Prestaties	5.1	Rijsnelheid met last/onbelast		km/u	12 / 25	
	5.1.1	Achteruitrijsnelheid belast/onbelast		km/u	10 / 10	
	5.5	Trekkracht met last/onbelast		N	5600 / 5600	
	5.6	Max. trekkracht met last/onbelast		N	19000 / 19000	
	5.10	Rem			hydraulisch/elektrisch	

E-motor/elektronica	6.1	Rijmotor, vermogen S2 60 min	kW	20	
	6.4	Accuspanning/nominaal vermogen	V / Ah	80 / 620	80 / 930
	6.5	Accugewicht	kg	1560	2180
	6.6	Energieverbruik volgens VDI-cyclus	kWh/u	0	
Overig	8.1	Type rijregeling		Draaistroomtechniek	
	10.7	Geluidsniveau volgens EN12053	dB (A)	60	

- Dit typeblad volgens VDI-richtlijn 2198 noemt alleen de technische waarden van de standaardmachine. Afwijkende banden, andere hefmasten, extra systemen etc. kunnen resulteren in andere waarden.

- VDI-nr. 4.12: de waarde voor de koppelingshoogte geldt voor een drievoudige koppeling
- VDI-nr. 4.19: de waarde voor de totale lengte geldt inclusief een drievoudige koppeling
- VDI-nr. 5.1: bij een treingewicht van 25 t bedraagt de rijsnelheid 13 km/u
- VDI-nr. 10.7: de waarde geldt bij gedeactiveerde ventilatie / verwarming

De Duitse fabrieken in Norderstedt, Moosburg en Landsberg zijn gecertificeerd, evenals ons onderdelenmagazijn in Kaltenkirchen.

ISO 9001
ISO 14001

Jungheinrich intern transport materieel voldoet aan de Europese veiligheidsvoorschriften.

CE

JUNGHEINRICH