Mobile robots laagheffende toepassingen

EAE 212a

Hefhoogte: 250 mm / Draagvermogen: 1200 kg

LI ION technology

JUNGHEINRICH

EAE 212a

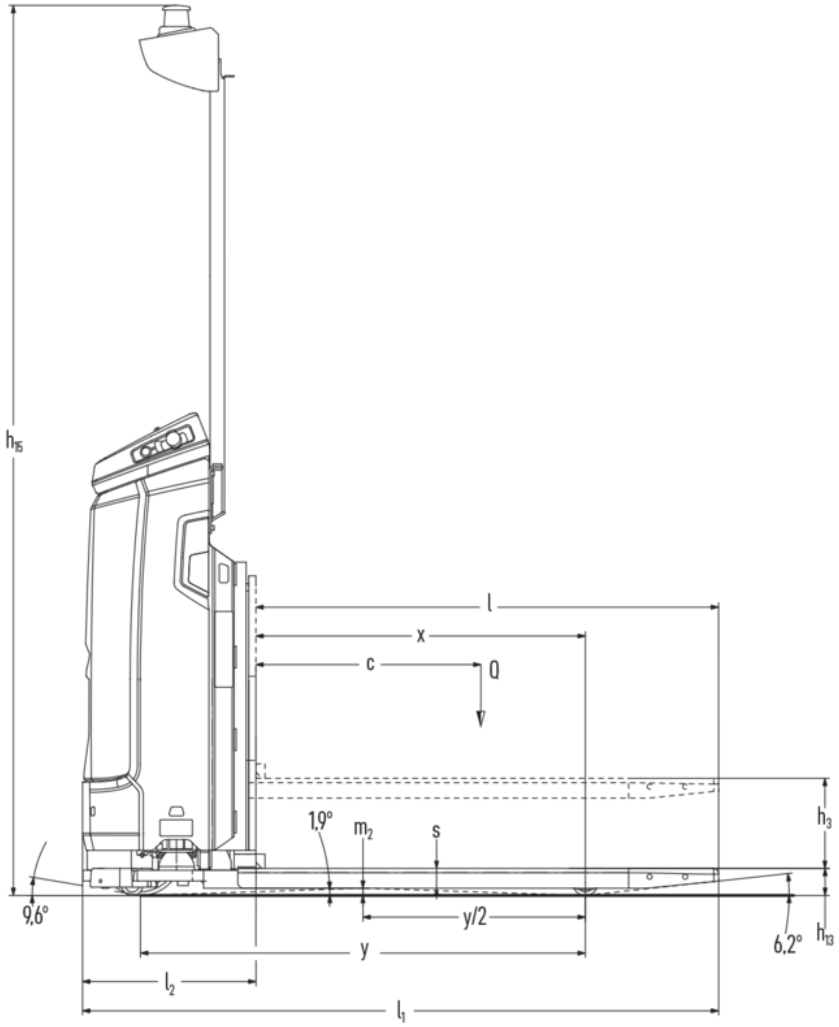
h15
l
x
c
Q
1,9°
m2
s
h3
9,6°
y/2
y
6,2°
h13
l2
l1

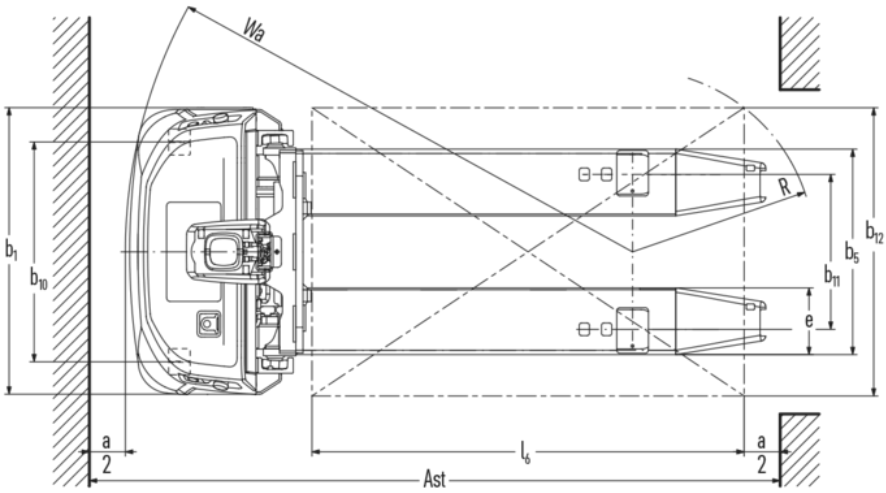
Wa
R
b1
b10
b12
b5
b11
e
a
2
l6
a
2
Ast

VDI-tabel

Kenmerken	1.1	Fabrikant (korte naam)			Jungheinrich
	1.2	Typeaanduiding fabrikant			EAE 212a
	1.3	Aandrijving			Elektrisch
	1.4	Bediening			Automatisch
	1.5	Draagvermogen/last	Q	kg	1200
	1.6	Lastzwaartepuntafstand	c	mm	625
	1.8	Lastafstand	x	mm	915
	1.9	Wielbasis	y	mm	1235
Gewichten	2.1.1	Eigen gewicht (incl. accu)		kg	650
	2.2	Aslast met last voor/achter		kg	800 / 1050
	2.3	Aslast onbelast voor/achter		kg	503 / 147
Wielen/chassis	3.1	Banden			Polyurethaan (PU)
	3.2	Bandenmaat, voor			ø230x65
	3.3	Bandenmaat, achter			ø70x75
	3.4	Extra wielen			ø60x35
	3.5	Wielen, aantal voor/achter (x = aangedreven)			1(x) + 2 / 2
	3.6	Spoorbreedte, voor	b10	mm	610
	3.7	Spoorbreedte, achter	b11	mm	430
Afmetingen	4.2.1	Totale hoogte	h15	mm	2470
	4.4	Heffing (h3)	h3	mm	250
	4.15	Gedaalde hoogte	h13	mm	75
	4.19	Totale lengte	l1	mm	1766
	4.20	Lengte inclusief vorkrug	l2	mm	481
	4.21.1	Totale breedte	b1	mm	795
	4.22	Vorkafmetingen	s/e/l	mm	55 x 185 x 1285
	4.25	Maat over de vorken	b5	mm	570
	4.32	Bodemvrijheid midden wielbasis	m2	mm	20
Prestaties	5.1	Rijsnelheid met last/onbelast		km/u	6 / 6
	5.2	Hefsnelheid met last/onbelast		m/s	0,1 / 0,17
	5.3	Daalsnelheid met last/onbelast		m/s	0,08 / 0,07
	5.7	Nominale helling met last/onbelast		%	0 / 0
	5.10	Rem			generatorisch
E-motor/elektronica	6.1	Rijmotor, vermogen S2 60 min		kW	2
	6.2	Hefmotor, vermogen bij S3		kW	2,2
	6.3	Accu volgens DIN 43531/35/36			nee
	6.4	Accuspanning/nominaal vermogen		V / Ah	25,6 / 130
	6.5	Accugewicht		kg	55

Overig	10.7	Geluidsniveau volgens EN12053	dB (A)	54

- Dit typeblad volgens VDI-richtlijn 2198 noemt alleen de technische waarden van de standaardmachine. Afwijkende banden, andere hefmasten, extra systemen etc. kunnen resulteren in andere waarden.

De waarden in de tabel hebben betrekking op een truck met een lastoverhang van 25 mm.

- VDI-nr. 4.2.1: totale hoogte met ingeklapte optiebeugel: 1.891 mm; uitgeklapt: 2.470 mm.
- VDI-nr. 5.2: hefsnelheid met last gemeten bij een nominale last van 1,2 t.
- VDI-nr. 5.3: daalsnelheid met last gemeten bij een nominale last van 1,2 t.
- VDI-nr. 5.7: in handmatige bediening: nominale helling met last/onbelast: 3/3%.

De Duitse fabrieken in Norderstedt, Moosburg en Landsberg zijn gecertificeerd, evenals ons onderdelenmagazijn in Kaltenkirchen.

ISO 9001
ISO 14001

Jungheinrich intern transport materieel voldoet aan de Europese veiligheidsvoorschriften.

CE

JUNGHEINRICH