Elektrische palletwagen

PTL 1.5

Hefhoogte: 105 mm / Draagvermogen: 1500 kg

PTL 1.5

Een palletwagen voor alle situaties.

Ideaal voor magazijn, buitenruimtes of om mee te nemen in een vrachtwagen.

De AntOn by Jungheinrich PTL 1.5 is een instapmodel dat alles biedt wat u nodig heeft voor uw dagelijkse werkzaamheden: de elektrische palletwagen is compact en makkelijk te bedienen.
In het magazijn, in de winkel of op de vrachtwagen: de PTL 1.5 past zich flexibel aan uiteenlopende taken aan en doet precies wat u ervan verwacht.

Met moderne lithium-ion technologie, doordachte functies en selecteerbare vorklengtes wordt hij snel een betrouwbare alleskunner. Voor een nog langere gebruiksduur kunt u de PTL 1.5 optioneel uitrusten met een tweede uitneembare accu – voor extra vermogen.

Robuust gebouwd, betrouwbaar in gebruik en gemaakt voor dagelijks werk. Hij overtuigt niet alleen met prestaties, maar ook met korte levertijden. En dat alles tegen een prijs die hem tot een slimme keuze maakt voor alle toepassingen – voor starters of als aanvulling op uw bestaande vloot.

Uw voordelen

- Instapmodel met uitgebreide basisfunctionaliteit.
- De lithium-ion technologie maakt snel laden en constante prestaties mogelijk.
- Grote voorraad reserveonderdelen voor kortere stilstandtijden.
- Robuust, betrouwbaar en flexibel bij dagelijks gebruik.
- Snel beschikbaar voor spoedleveringen.

Veelzijdig

Eén truck voor elke taak – maximale flexibiliteit.

- Perfecte aanvulling voor verschillende transporttaken met wisselende vorkbreedtes.
- Uitrustingsopties voor speciale eisen: stabilisatiewielen voor meer veiligheid op oneffen ondergrond. Tweede accuruimte voor langere beschikbaarheid.
- Compact ontwerp – ideaal voor vrachtwagentransport en nauwkeurig werken in krappe ruimtes.

Ongecompliceerd

Robuuste kwaliteit met focus op functionaliteit.

- Eenvoudige bediening en gebruikersvriendelijkheid voor alle medewerkers.
- Externe acculader voor snel tussentijds laden.
- Eenvoudige accuwissel dankzij het praktische insteeksysteem.
- Eenvoudige service met video-instructies.

Economisch

Instapmodel met overtuigende prijs-kwaliteitverhouding.

- Voordelig in aanschaf en dagelijks gebruik.
- Duurzame energievoorziening met maximaal 2 x 24 V tot 20 Ah verwijderbare lithium-ion accu's.
- Vermindert de fysieke belasting van de bestuurder en verhoogt de efficiëntie bij dagelijks gebruik.
- Blijft betrouwbaar in gebruik dankzij robuuste, duurzame techniek.
- Eén truck voor diverse toepassingen.

VDI-tabel

Kenmerken	1.1	Fabrikant (korte naam)			Jungheinrich				
	1.2	Typeaanduiding fabrikant			PTL 1.5 (560x1150 mm)	PTL 1.5 (685x1150 mm)	PTL 1.5 (560x1150 mm, steunwiel)	PTL 1.5 (560x1.150 mm, steunwiel, 2B)	PTL 1.5 (685x1150 mm, steunwiel)
	1.3	Aandrijving			Elektrisch				
	1.4	Bediening			Meeloop				
	1.5	Draagvermogen/last	Q	kg	1500				
	1.6	Lastzwaartepuntafstand	c	mm	600				
	1.8	Lastafstand	x	mm	950				
	1.9	Wielbasis	y	mm	1180				
Gewichten	2.1.1	Eigen gewicht (incl. accu)		kg	112	115	117		120
	2.2	Aslast met last voor/achter		kg	477 / 1135	478 / 1137	477 / 1135		478 / 1137
	2.3	Aslast onbelast voor/achter		kg	84 / 28	86 / 29	84 / 28		86 / 29
Wielen/chassis	3.1	Banden			Polyurethaan (PU)				
	3.2	Bandenmaat, voor			Ø210 x 70				
	3.3	Bandenmaat, achter			Ø80 x 61				
	3.4	Extra wielen			-		Ø74 x 30		
	3.5	Wielen, aantal voor/achter (x = aangedreven)			1x + - / 4		1x + 2 / 4		
	3.7	Spoorbreedte, achter	b11	mm	410	535	410		535
Afmetingen	4.4	Heffing (h3)	h3	mm	105				
	4.9	Hoogte disselgreep tijdens rijden min./max.	h14	mm	645 / 1145				
	4.15	Gedaalde hoogte	h13	mm	82				
	4.19	Totale lengte	l1	mm	1550				
	4.20	Lengte inclusief vorkrug	l2	mm	400				
	4.21.1	Totale breedte	b1	mm	590	695	590		695
	4.22	Vorkafmetingen	s/ e/l	mm	55 x 150 x 1150				
	4.25	Maat over de vorken	b5	mm	560	685	560		685
	4.32	Bodemvrijheid midden wielbasis	m2	mm	27				
	4.34.1	Werkbreedte (pallet 1000 × 1200 dwars)	Ast	mm	2160				
	4.34.2	Werkbreedte (pallet 800x1200 longitudinaal)	Ast	mm	2025				
	4.35	Draaicirkel	Wa	mm	1360				
Prestaties	5.1	Rijsnelheid met last/onbelast		km/u	4 / 4,5				
	5.2	Hefsnelheid met last/ onbelast		m/s	0,02 / 0,02				
	5.3	Daalsnelheid met last/ onbelast		m/s	0,06 / 0,04				
	5.8	Max. helling met last/ onbelast		%	6 / 16				
	5.10	Rem			elektromagnetisch				

E-motor/elektronica	6.1	Rijmotor, vermogen S2 60 min	kW	0,75
	6.2	Hefmotor, vermogen bij S3	kW	0,5
	6.4	Accuspanning/nominaal vermogen	V / Ah	24 / 20
	6.5	Accugewicht	kg	5
	6.6.1	Energieverbruik volgens EN-cyclus	kWh/u	0,18
	6.6.2	CO2-equivalent volgens EN ISO 23308	kg/h	0,1
	6.7	Omslag	t/h	60
	6.8	Omzetefficiëntie volgens VDI 2198	t/kWh	333,33
Overig	8.1	Type rijregeling		Impuls/DC
	10.7	Geluidsniveau volgens EN12053	dB (A)	74

- Dit typeblad volgens VDI-richtlijn 2198 noemt alleen de technische waarden van de standaardmachine. Afwijkende banden, andere hefmasten, extra systemen etc. kunnen resulteren in andere waarden.

Aanhangsel

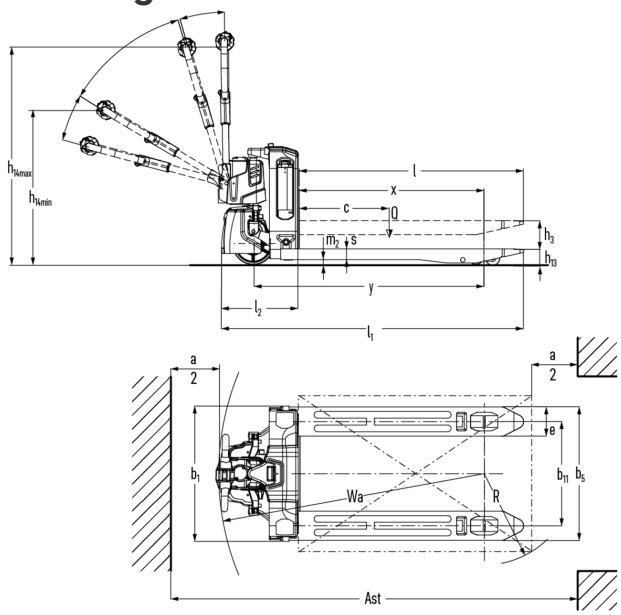
h14max
h14min
l
x
c
Q
m2
s
h3
h13
y
l2
l1
a
2
a
2
e
b1
b11
b5
Wa
R
Ast

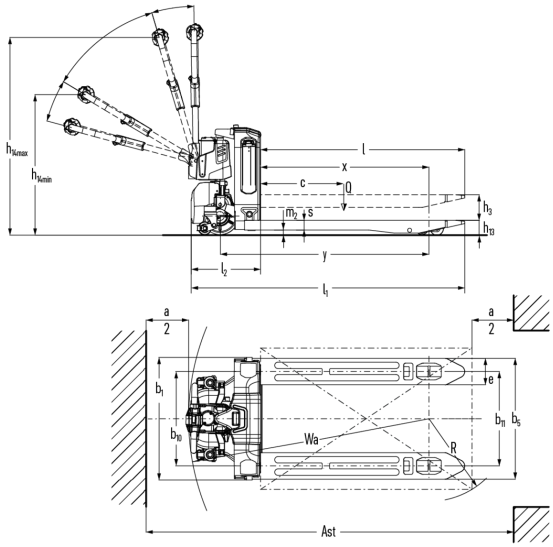
h14max
h14min
l
x
c
Q
m2
s
h3
h13
y
l2
l1
a
2
a
2
e
b1
b10
b11
b5
Wa
R
Ast

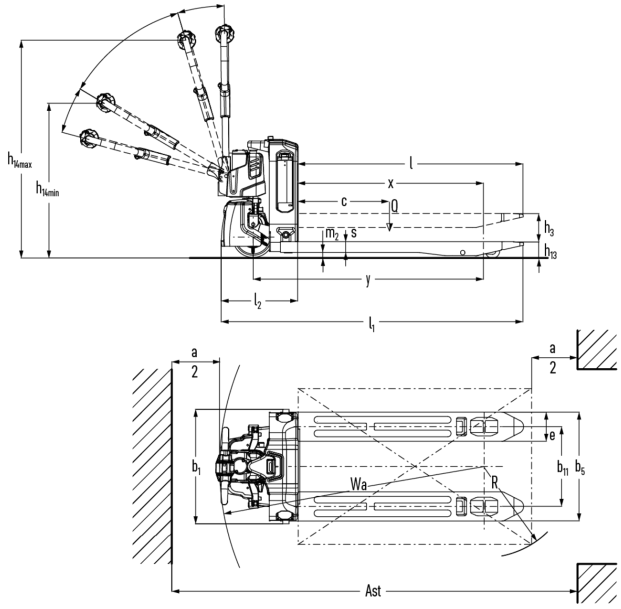
h14max
h14min
l
x
c
Q
m2
s
h3
h13
y
l2
l1
a
2
a
2
e
b1
b11
b5
Wa
R
Ast

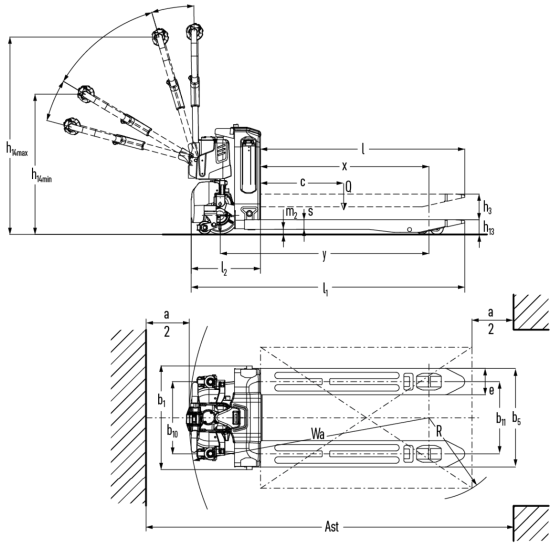
h14max
h14min
l
x
c
Q
m2
s
h13
h13
y
l2
l1
a
2
a
2
e
b1
b10
b11
b5
Wa
R
Ast

De Duitse fabrieken in Norderstedt, Moosburg en Landsberg zijn gecertificeerd, evenals ons onderdelenmagazijn in Kaltenkirchen.

ISO 9001
ISO 14001

Jungheinrich intern transport materieel voldoet aan de Europese veiligheidsvoorschriften.

CE

anton
BY JUNGHEINRICH