Electrostivuitor frontal cu 4 roți

CBH 2.0–3.5

Înălţime de ridicare: 3300-4800 mm / Capacitate de încărcare: 2000-3500 kg

CBH 2.0–3.5

Stivuitoare care pur și simplu funcționează.

Conceput pentru a fi utilizat în medii schimbătoare.

Electrostivuitorul AntOn by Jungheinrich CBH combină ceea ce contează în munca zilnică dificilă: tehnologie robustă, operare facilă și performanță de încredere.
Indiferent dacă este în depozit, în exterior sau la rampa de încărcare: CBH oferă o utilizare versatilă și livrează exact acolo unde este necesar. De la transport intern la încărcarea și descărcarea rapidă a camioanelor, până la manevrabilitate în spații de lucru strâmte – electrostivuitorul facilitează sarcinile.
Convinge nu numai la utilizarea zilnică, ci și prin disponibilitatea rapidă și un raport preț-performanță ce face accesul în electromobilitate foarte atractiv.

Cu trei variante de echipamente bine concepute și alimentare modernă cu baterie Litiu-Ion, CBH oferă exact flexibilitatea de care compania dumneavoastră are nevoie astăzi – facilitând decizia pentru un stivuitor care pur și simplu funcționează.

Toate avantajele pe scurt

- Tehnologie fiabilă pentru utilizare zilnică.
- Trei variante de echipare pentru cerințe foarte diverse.
- Operare simplificată pentru un mod de lucru confortabil.
- Tehnologie Li-Ion ce permite încărcare rapidă și performanță constantă.
- Disponibilitate ridicată pentru livrări extrem de rapide.

Versatil

Putere suficientă pentru orice aplicație.

- Două nivele de capacitate de încărcare, fiecare disponibil în trei variante de echipare, oferind soluții pentru diverse aplicații, cerințe și bugete.
- Design compact și extrem de manevrabil, chiar și în spații de lucru restrânse.
- Anvelope mari și gardă la sol înaltă pentru utilizare pe teren denivelat și în aer liber.
- Opțiuni flexibile de încărcare prin încărcător extern sau, în funcție de model, încărcător încorporat.
- Viteză de deplasare de până la 17km/h pentru o operare mai rapidă în activitatea zilnică.

Necomplicat

Tehnică intuitivă, care ușurează activitatea zilnică.

- Afișaj LED cu toate informațiile esențiale dintr-o singură privire.
- Elemente funcționale simple – de la panoul de operare la pedala confortabilă și portul de încărcare protejat contra apei.
- Vizibilitate optimă pentru o imagine clară în activitatea zilnică.
- Post de lucru operator ergonomic, volan reglabil și – în funcție de variantă – cu scaun confortabil și spațiu generos pentru picioare.

Economie de costuri

Soluție pentru orice buget și numeroase sarcini.

- Baterie Li-Ion de 80V fără întreținere, cu durate de funcționare lungi și timpi de încărcare scurți.
- Viteze mari de ridicare care economisesc timp la fiecare utilizare.
- Disponibilitate ridicată și costuri de achiziție eficiente.
- Aprovizionare rapidă cu piese de schimb care asigură continuitatea operațiunilor.

Catarg

CBH 2.0 (V1: ZT3300, ISS, ZH1), CBH 2.5 (V1: ZT3300, ISS, ZH1)	Înălțime de ridicare a furcilor (h3)	Înălțime catarg retras (h1)	Ridicare liberă (h2)	Înălțime catarg extins (h4)	Înclinare înainte/ înapoi a căruciorului furcii
Catarg dublu ZT	3300 mm	2240 mm	195 mm	4360 mm	6 / 10 °
CBH 2.0 (V2: DZ4800, ISS, ZH2, ECO 1), CBH 2.0 (V3: DZ4800, ASS, ZH2, Com3)	**Înălțime de ridicare a furcilor (h3)**	**Înălțime catarg retras (h1)**	**Ridicare liberă (h2)**	**Înălțime catarg extins (h4)**	**Înclinare înainte/ înapoi a căruciorului furcii**
Catarg triplex DZ	4800 mm	2265 mm	1240 mm	5855 mm	6 / 6 °
CBH 2.5 (V2: DZ4800, ISS, ZH2, ECO 1), CBH 2.5 (V3: DZ4800, ASS, ZH2, Com3)	**Înălțime de ridicare a furcilor (h3)**	**Înălțime catarg retras (h1)**	**Ridicare liberă (h2)**	**Înălțime catarg extins (h4)**	**Înclinare înainte/ înapoi a căruciorului furcii**
Catarg triplex DZ	4800 mm	2265 mm	1240 mm	5895 mm	6 / 6 °
CBH 3.0 (V1: ZT3300, ISS, ZH1), CBH 3.5 (V1: ZT3300, ISS, ZH1)	**Înălțime de ridicare a furcilor (h3)**	**Înălțime catarg retras (h1)**	**Ridicare liberă (h2)**	**Înălțime catarg extins (h4)**	**Înclinare înainte/ înapoi a căruciorului furcii**
Catarg dublu ZT	3300 mm	2215 mm	135 mm	4430 mm	6 / 10 °
CBH 3.0 (V2: DZ4800, ISS, ZH2, ECO 1), CBH 3.0 (V3: DZ4800, ASS, ZH2, Com3), CBH 3.5 (V2: DZ4800, ISS, ZH2, ECO 1), CBH 3.5 (V3) DZ4800, ASS, ZH2, Com3)	**Înălțime de ridicare a furcilor (h3)**	**Înălțime catarg retras (h1)**	**Ridicare liberă (h2)**	**Înălțime catarg extins (h4)**	**Înclinare înainte/ înapoi a căruciorului furcii**
Catarg triplex DZ	4800 mm	2265 mm	1170 mm	5975 mm	6 / 6 °

Tabel VDI (CBH 2.0)

Marca	1.1	Producător (nume abreviat)			Jungheinrich
	1.2	Domeniul de activitate al producătorului			CBH 2.0
	1.3	Deplasare			Electric
	1.4	Operare			Scaun
	1.5	Capacitate de încărcare / sarcină	Q	kg	2000
	1.6	Distanța față de centrul de greutate al sarcinii	c	mm	500
	1.8	Distanța de încărcare, între centrul axei motoare și furcă	x	mm	495
	1.9	Ampatament	y	mm	1540
Greutăți	2.1.1	Greutate totală (inclusiv baterie)		kg	3549
	2.2	Sarcina de incărcare pe axa față / spate cu încarcătură		kg	4930 / 619
	2.3	Sarcina de incărcare pe axa față / spate fără încarcătură		kg	1635 / 1909
Roți / Suspension	3.1	Anvelope			Super-elastice (SE)
	3.2	Dimensiune anvelope, față			7.00-12
	3.3	Dimensiune anvelope, spate			18x7-8
	3.5	Roți, număr față / spate (x = condus)			2x / 2
	3.6	Ecartament, față	b10	mm	975
	3.7	Ecartament, spate	b11	mm	955
Dimensiuni de bază	4.1	Înclinație catarg înainte / înapoi	a/ß	°	6 / 10
	4.2	Înălțime catarg retras (h1)	h1	mm	2090
	4.3	Ridicare liberă (h2)	h2	mm	120
	4.4	Înălțime de ridicare a furcilor (h3)	h3	mm	3000
	4.5	Înălțime catarg extins (h4)	h4	mm	4025
	4.7	Înălțimea cabinei de protecție	h6	mm	2165
	4.8	Înălțimea scaunului / înălțime în picioare	h7	mm	1095
	4.12	Înălțime cuplă	h10	mm	310
	4.19	Lungime totală	l1	mm	3535
	4.20	Lungimea până la baza furcilor	l2	mm	2385
	4.21.1	Lățime totală	b1	mm	1154
	4.22	Dimensiuni furci	s/e/l	mm	40 x 122 x 1150
	4.23	Clasa de montaj cărucior furci			2A
	4.24	Lățime cărucior de furci	b3	mm	1040
	4.31	Gardă la sol sub catarg cu încarcătură	m1	mm	125
	4.32	Garda la sol, centrul ampatamentului	m2	mm	150
	4.34.1	Lățime culoar de lucru (palet 1000×1200 manipulat transversal)	Ast	mm	3824
	4.34.2	Lățime culoar de lucru (palet 800x1200 manipulat longitudinal)	Ast	mm	4024
	4.35	Rază de întoarcere	Wa	mm	2129
	4.36	Cea mai mică distanță față de punctul de rotație	b13	mm	662
Date de performanță	5.1	Viteza de deplasare cu sarcină / fără sarcină		km/h	14 / 15
	5.2	Viteza de ridicare cu sarcină / fără sarcină		m/s	0,4 / 0,41
	5.3	Viteza de coborâre cu sarcină / fără sarcină		m/s	0,54 / 0,56
	5.5	Capacitate de remorcare cu sarcină / fără sarcină		N	2090 / 2090
	5.6	Capacitate de remorcare maximă, cu sarcină / fără sarcină		N	12570 / 12570
	5.7	Gradabilitate cu sarcină / fără sarcină		%	7 / 14
	5.8	Gradabilitate maximă cu sarcină / fără sarcină		%	15 / 20
	5.9	Timp de accelerare cu sarcină / fără sarcină		s	7,9 / 7,5

	5.10	Frână de parcare		hidraulic
Cu motor electric / Electronică	6.1	Motor de tracțiune, performanță S2 60 min	kW	10
	6.2	Motor de ridicare, performanță la S3	kW	16
	6.4	Tensiunea bateriei / capacitate nominală	V / Ah	80 / 230
	6.6.1	Consumul de energie conform ciclului EN	kWh/h	6,77
	6.6.2	Echivalent CO2 conform EN ISO 23308	kg/h	3,66
	6.7	Randament de manipulare	t/h	116
	6.8.1	Consumul de energie la randament maxim de manipulare	kWh/h	5,88
Alte	8.1	Tipul unității de deplasare		AC
	10.1	Presiune de lucru pentru atașamente	bar	180
	10.2	Debit de ulei hidraulic pentru atașamente	l/min	35
	10.7	Nivelul presiunii acustice conform EN12053	dB (A)	74

- Această fișă tehnică oferă doar valorile tehnice ale configurației standard, în conformitate cu directiva VDI 2198. Alte anvelope, tipuri de catarg sau echipamente suplimentare etc. pot avea ca rezultat valori diferite.

Tabel VDI (CBH 2.5)

Marca	1.1	Producător (nume abreviat)			Jungheinrich
	1.2	Domeniul de activitate al producătorului			CBH 2.5
	1.3	Deplasare			Electric
	1.4	Operare			Scaun
	1.5	Capacitate de încărcare / sarcină	Q	kg	2500
	1.6	Distanța față de centrul de greutate al sarcinii	c	mm	500
	1.8	Distanța de încărcare, între centrul axei motoare și furcă	x	mm	495
	1.9	Ampatament	y	mm	1740
Greutăți	2.1.1	Greutate totală (inclusiv baterie)		kg	3977
	2.2	Sarcina de incărcare pe axa față / spate cu încarcătură		kg	5795 / 682
	2.3	Sarcina de incărcare pe axa față / spate fără încarcătură		kg	1865 / 2112
Roți / Suspension	3.1	Anvelope			Super-elastice (SE)
	3.2	Dimensiune anvelope, față			7.00-12
	3.3	Dimensiune anvelope, spate			18x7-8
	3.5	Roți, număr față / spate (x = condus)			2x / 2
	3.6	Ecartament, față	b10	mm	975
	3.7	Ecartament, spate	b11	mm	955
Dimensiuni de bază	4.1	Înclinație catarg înainte / înapoi	a/ß	°	6 / 10
	4.2	Înălțime catarg retras (h1)	h1	mm	2090
	4.3	Ridicare liberă (h2)	h2	mm	120
	4.4	Înălțime de ridicare a furcilor (h3)	h3	mm	3000
	4.5	Înălțime catarg extins (h4)	h4	mm	4025
	4.7	Înălțimea cabinei de protecție	h6	mm	2165
	4.8	Înălțimea scaunului / înălțime în picioare	h7	mm	1095
	4.12	Înălțime cuplă	h10	mm	311
	4.19	Lungime totală	l1	mm	3695
	4.20	Lungimea până la baza furcilor	l2	mm	2545
	4.21.1	Lățime totală	b1	mm	1154
	4.22	Dimensiuni furci	s/e/l	mm	40 x 122 x 1150
	4.23	Clasa de montaj cărucior furci			2A
	4.24	Lățime cărucior de furci	b3	mm	1040
	4.31	Gardă la sol sub catarg cu încarcătură	m1	mm	125
	4.32	Garda la sol, centrul ampatamentului	m2	mm	170
	4.34.1	Lățime culoar de lucru (palet 1000×1200 manipulat transversal)	Ast	mm	3995
	4.34.2	Lățime culoar de lucru (palet 800x1200 manipulat longitudinal)	Ast	mm	4195
	4.35	Rază de întoarcere	Wa	mm	2300
	4.36	Cea mai mică distanță față de punctul de rotație	b13	mm	838
Date de performanță	5.1	Viteza de deplasare cu sarcină / fără sarcină		km/h	16 / 17
	5.2	Viteza de ridicare cu sarcină / fără sarcină		m/s	0,5 / 0,56
	5.3	Viteza de coborâre cu sarcină / fără sarcină		m/s	0,54 / 0,56
	5.5	Capacitate de remorcare cu sarcină / fără sarcină		N	2270 / 2270
	5.6	Capacitate de remorcare maximă, cu sarcină / fără sarcină		N	13760 / 13760
	5.7	Gradabilitate cu sarcină / fără sarcină		%	14 / 25
	5.8	Gradabilitate maximă cu sarcină / fără sarcină		%	20 / 25
	5.9	Timp de accelerare cu sarcină / fără sarcină		s	6,6 / 6,4

	5.10	Frână de parcare		hidraulic
Cu motor electric / Electronică	6.1	Motor de tracțiune, performanță S2 60 min	kW	17
	6.2	Motor de ridicare, performanță la S3	kW	26
	6.4	Tensiunea bateriei / capacitate nominală	V / Ah	80 / 230
	6.6.1	Consumul de energie conform ciclului EN	kWh/h	7,1
	6.6.2	Echivalent CO2 conform EN ISO 23308	kg/h	3,84
	6.7	Randament de manipulare	t/h	150
	6.8.1	Consumul de energie la randament maxim de manipulare	kWh/h	6,21
Alte	8.1	Tipul unității de deplasare		AC
	10.1	Presiune de lucru pentru atașamente	bar	180
	10.2	Debit de ulei hidraulic pentru atașamente	l/min	35
	10.7	Nivelul presiunii acustice conform EN12053	dB (A)	74

- Această fișă tehnică oferă doar valorile tehnice ale configurației standard, în conformitate cu directiva VDI 2198. Alte anvelope, tipuri de catarg sau echipamente suplimentare etc. pot avea ca rezultat valori diferite.

Tabel VDI (CBH 3.0)

Marca	1.1	Producător (nume abreviat)			Jungheinrich
	1.2	Domeniul de activitate al producătorului			CBH 3.0
	1.3	Deplasare			Electric
	1.4	Operare			Scaun
	1.5	Capacitate de încărcare / sarcină	Q	kg	3000
	1.6	Distanța față de centrul de greutate al sarcinii	c	mm	500
	1.8	Distanța de încărcare, între centrul axei motoare și furcă	x	mm	481
	1.9	Ampatament	y	mm	1740
Greutăți	2.1.1	Greutate totală (inclusiv baterie)		kg	4335
	2.2	Sarcina de incărcare pe axa față / spate cu încarcătură		kg	6575 / 760
	2.3	Sarcina de incărcare pe axa față / spate fără încarcătură		kg	1880 / 2455
Roți / Suspension	3.1	Anvelope			Super-elastice (SE)
	3.2	Dimensiune anvelope, față			28x9-15
	3.3	Dimensiune anvelope, spate			200/50-10
	3.5	Roți, număr față / spate (x = condus)			2x / 2
	3.6	Ecartament, față	b10	mm	1010
	3.7	Ecartament, spate	b11	mm	955
Dimensiuni de bază	4.1	Înclinație catarg înainte / înapoi	a/ß	°	6 / 10
	4.2	Înălțime catarg retras (h1)	h1	mm	2070
	4.3	Ridicare liberă (h2)	h2	mm	135
	4.4	Înălțime de ridicare a furcilor (h3)	h3	mm	3000
	4.5	Înălțime catarg extins (h4)	h4	mm	4095
	4.7	Înălțimea cabinei de protecție	h6	mm	2180
	4.8	Înălțimea scaunului / înălțime în picioare	h7	mm	1110
	4.12	Înălțime cuplă	h10	mm	307
	4.19	Lungime totală	l1	mm	3712
	4.20	Lungimea până la baza furcilor	l2	mm	2562
	4.21.1	Lățime totală	b1	mm	1210
	4.22	Dimensiuni furci	s/e/l	mm	45 x 122 x 1150
	4.23	Clasa de montaj cărucior furci			3A
	4.24	Lățime cărucior de furci	b3	mm	1100
	4.31	Gardă la sol sub catarg cu încarcătură	m1	mm	130
	4.32	Garda la sol, centrul ampatamentului	m2	mm	185
	4.34.1	Lățime culoar de lucru (palet 1000×1200 manipulat transversal)	Ast	mm	4060
	4.34.2	Lățime culoar de lucru (palet 800x1200 manipulat longitudinal)	Ast	mm	4260
	4.35	Rază de întoarcere	Wa	mm	2379
	4.36	Cea mai mică distanță față de punctul de rotație	b13	mm	838
Date de performanță	5.1	Viteza de deplasare cu sarcină / fără sarcină		km/h	16 / 17
	5.2	Viteza de ridicare cu sarcină / fără sarcină		m/s	0,42 / 0,5
	5.3	Viteza de coborâre cu sarcină / fără sarcină		m/s	0,43 / 0,44
	5.5	Capacitate de remorcare cu sarcină / fără sarcină		N	2770 / 2770
	5.6	Capacitate de remorcare maximă, cu sarcină / fără sarcină		N	16280 / 16280
	5.7	Gradabilitate cu sarcină / fără sarcină		%	12 / 23
	5.8	Gradabilitate maximă cu sarcină / fără sarcină		%	20 / 25
	5.9	Timp de accelerare cu sarcină / fără sarcină		s	6,7 / 6,3

	5.10	Frână de parcare		hidraulic
Cu motor electric / Electronică	6.1	Motor de tracțiune, performanță S2 60 min	kW	17
	6.2	Motor de ridicare, performanță la S3	kW	26
	6.4	Tensiunea bateriei / capacitate nominală	V / Ah	80 / 230
	6.6.1	Consumul de energie conform ciclului EN	kWh/h	10,73
	6.6.2	Echivalent CO2 conform EN ISO 23308	kg/h	5,8
	6.7	Randament de manipulare	t/h	180
	6.8.1	Consumul de energie la randament maxim de manipulare	kWh/h	10,01
Alte	8.1	Tipul unității de deplasare		AC
	10.1	Presiune de lucru pentru atașamente	bar	180
	10.2	Debit de ulei hidraulic pentru atașamente	l/min	35
	10.7	Nivelul presiunii acustice conform EN12053	dB (A)	74

- Această fișă tehnică oferă doar valorile tehnice ale configurației standard, în conformitate cu directiva VDI 2198. Alte anvelope, tipuri de catarg sau echipamente suplimentare etc. pot avea ca rezultat valori diferite.

Tabel VDI (CBH 3.5)

Marca	1.1	Producător (nume abreviat)			Jungheinrich
	1.2	Domeniul de activitate al producătorului			CBH 3.5
	1.3	Deplasare			Electric
	1.4	Operare			Scaun
	1.5	Capacitate de încărcare / sarcină	Q	kg	3500
	1.6	Distanța față de centrul de greutate al sarcinii	c	mm	500
	1.8	Distanța de încărcare, între centrul axei motoare și furcă	x	mm	486
	1.9	Ampatament	y	mm	1740
Greutăți	2.1	Masa proprie		kg	4644
	2.2	Sarcina de incărcare pe axa față / spate cu încarcătură		kg	7355 / 789
	2.3	Sarcina de incărcare pe axa față / spate fără încarcătură		kg	1870 / 2774
Roți / Suspension	3.1	Anvelope			Super-elastice (SE)
	3.2	Dimensiune anvelope, față			28x9-15
	3.3	Dimensiune anvelope, spate			200/50-10
	3.5	Roți, număr față / spate (x = condus)			2x / 2
	3.6	Ecartament, față	b10	mm	1010
	3.7	Ecartament, spate	b11	mm	955
Dimensiuni de bază	4.1	Înclinație catarg înainte / înapoi	a/ß	°	6 / 10
	4.2	Înălțime catarg retras (h1)	h1	mm	2070
	4.3	Ridicare liberă (h2)	h2	mm	135
	4.4	Înălțime de ridicare a furcilor (h3)	h3	mm	3000
	4.5	Înălțime catarg extins (h4)	h4	mm	4095
	4.7	Înălțimea cabinei de protecție	h6	mm	2180
	4.8	Înălțimea scaunului / înălțime în picioare	h7	mm	1110
	4.12	Înălțime cuplă	h10	mm	307
	4.19	Lungime totală	l1	mm	3773
	4.20	Lungimea până la baza furcilor	l2	mm	2623
	4.21.1	Lățime totală	b1	mm	1210
	4.22	Dimensiuni furci	s/e/l	mm	50 x 122 x 1150
	4.23	Clasa de montaj cărucior furci			3A
	4.24	Lățime cărucior de furci	b3	mm	1100
	4.31	Gardă la sol sub catarg cu încarcătură	m1	mm	130
	4.32	Garda la sol, centrul ampatamentului	m2	mm	185
	4.34.1	Lățime culoar de lucru (palet 1000×1200 manipulat transversal)	Ast	mm	4114
	4.34.2	Lățime culoar de lucru (palet 800x1200 manipulat longitudinal)	Ast	mm	4314
	4.35	Rază de întoarcere	Wa	mm	2428
	4.36	Cea mai mică distanță față de punctul de rotație	b13	mm	838
Date de performanță	5.1	Viteza de deplasare cu sarcină / fără sarcină		km/h	16 / 17
	5.2	Viteza de ridicare cu sarcină / fără sarcină		m/s	0,42 / 0,5
	5.3	Viteza de coborâre cu sarcină / fără sarcină		m/s	0,43 / 0,44
	5.5	Capacitate de remorcare cu sarcină / fără sarcină		N	3030 / 3030
	5.6	Capacitate de remorcare maximă, cu sarcină / fără sarcină		N	18100 / 18100
	5.7	Gradabilitate cu sarcină / fără sarcină		%	10 / 19
	5.8	Gradabilitate maximă cu sarcină / fără sarcină		%	18 / 25
	5.9	Timp de accelerare cu sarcină / fără sarcină		s	6,5 / 6

	5.10	Frână de parcare		hidraulic
Cu motor electric / Electronică	6.1	Motor de tracțiune, performanță S2 60 min	kW	17
	6.2	Motor de ridicare, performanță la S3	kW	26
	6.4	Tensiunea bateriei / capacitate nominală	V / Ah	80 / 280
	6.6.1	Consumul de energie conform ciclului EN	kWh/h	11,43
	6.6.2	Echivalent CO2 conform EN ISO 23308	kg/h	6,18
	6.7	Randament de manipulare	t/h	217
	6.8.1	Consumul de energie la randament maxim de manipulare	kWh/h	9,86
Alte	8.1	Tipul unității de deplasare		AC
	10.1	Presiune de lucru pentru atașamente	bar	180
	10.2	Debit de ulei hidraulic pentru atașamente	l/min	35
	10.7	Nivelul presiunii acustice conform EN12053	dB (A)	74

- Această fișă tehnică oferă doar valorile tehnice ale configurației standard, în conformitate cu directiva VDI 2198. Alte anvelope, tipuri de catarg sau echipamente suplimentare etc. pot avea ca rezultat valori diferite.

Anexă

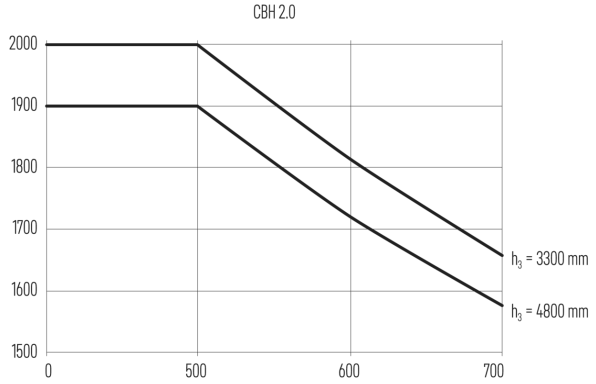
CBH 2.0
2000
1900
1800
1700
1600
1500
0
500
600
700
h3 = 3300 mm
h3 = 4800 mm

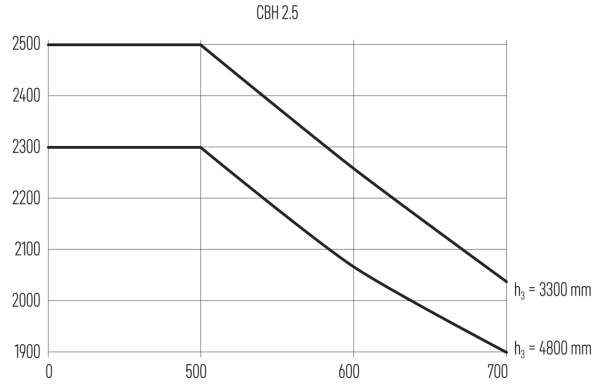
CBH 2.5
2500
2400
2300
2200
2100
2000
1900
0
500
600
700
h3 = 3300 mm
h3 = 4800 mm

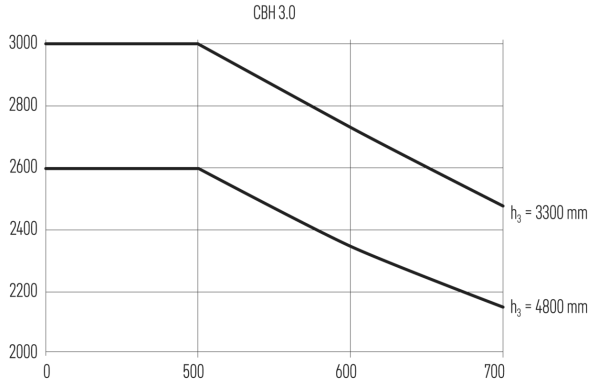
CBH 3.0
3000
2800
2600
2400
2200
2000
0
500
600
700
h3 = 3300 mm
h3 = 4800 mm

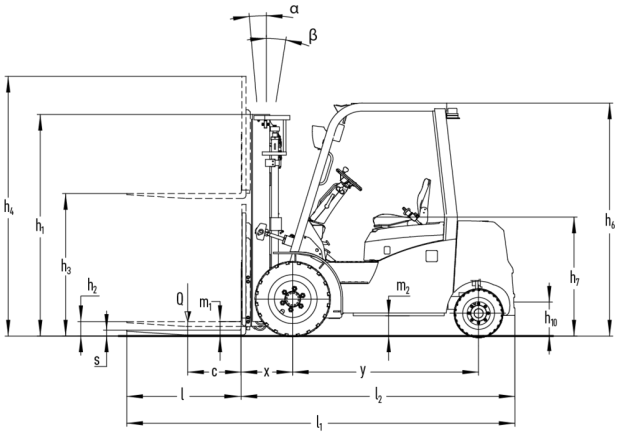
α
β
h4
h1
h3
h2
Q
m1
m2
h7
h6
h10
s
c
x
y
l
l2
l1

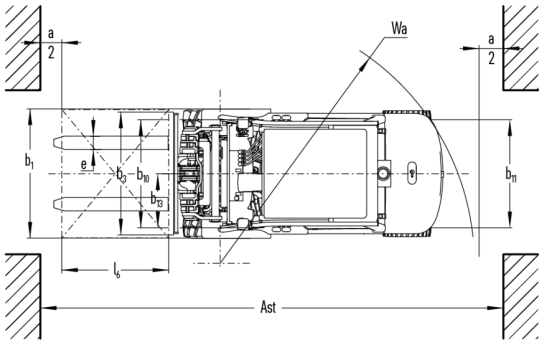
a
2
Wa
b1
e
b3
b10
b13
b11
l6
Ast

Jungheinrich România S.R.L

Ploiești West Park (PWP)
Strada Bruxelles nr. 17, 107025 Ariceștii Rahtivani
Județul Prahova,
România

office@jungheinrich.ro

www.jungheinrich.ro

Fabricile de producție germane din Norderstedt, Moosburg și Landsberg sunt certificate, la fel ca și centrul nostru de piese de schimb originale din Kaltenkirchen.

ISO 9001
ISO 14001

CE

anton BY JUNGHEINRICH