Transpalet electric pietonal

PTL 1.5

Înălţime de ridicare: 105 mm / Capacitate de încărcare: 1500 kg

PTL 1.5

Un transpalet universal pentru toate situațiile.

Ideal pentru depozitare, utilizare în exterior sau transport pe camion.

AntOn by Jungheinrich PTL 1.5 este un model entry-level care oferă tot ce este necesar în activitatea zilnică – transpalet cu operare la mică înălțime, compact și ușor de operat.
În depozit, magazin sau în camion: PTL 1.5 se adaptează flexibil la numeroase sarcini și îndeplinește exact ceea ce vă așteptați de la el.

Cu tehnologie Li-Ion, funcții bine gândite și furci cu lungimi selectabile, devine rapid un partener de încredere, multifuncțional. Pentru un timp de funcționare și mai lung, PTL 1.5 poate fi echipat opțional cu o a doua baterie detașabilă – pentru putere suplimentară.

Robust construit, fiabil în funcționare și destinat utilizării zilnice, impresionează nu numai prin performanță, ci și prin termenele rapide de livrare. Și toate acestea la un preț care îl face o alegere inteligentă pentru orice situație – fie pentru începători, fie ca supliment al flotei existente.

Toate avantajele pe scurt

- Model entry-level cu funcții de bază avansate.
- Tehnologie Li-Ion ce permite încărcare rapidă și performanță constantă.
- Aprovizionare excelentă cu piese de schimb pentru a reduce timpii de nefuncționare.
- Robust, fiabil și flexibil pentru utilizarea zilnică.
- Disponibil rapid pentru nevoi urgente.

Versatil

Un dispozitiv universal cu flexibilitate ridicată.

- Complement perfect pentru diverse sarcini de transport cu diferite lățimi ale furcilor.
- Opțiuni de echipare pentru cerințe speciale: Roți stabilizatoare pentru o siguranță sporită pe teren accidentat. Al doilea slot pentru baterie asigură o disponibilitate prelungită.
- Design compact – ideal pentru transport pe camion și pentru lucrări precise în spații strâmte.

Necomplicat

Calitate robustă, cu accent pe funcționalitate.

- Operare și manipulare facilă pentru toți angajații.
- Încărcător extern pentru încărcare rapidă intermediară.
- Schimbare rapidă și simplă a bateriei datorită sistemului de conectare de tip plug-in practic.
- Service simplificat cu instrucțiuni video.

Economie de costuri

Model entry-level cu un raport preț-performanță convingător.

- Eficient din punct de vedere al costurilor atât la achiziție, cât și în utilizarea zilnică.
- Putere de durată cu până la 2 baterii detașabile cu tehnologie Litiu-Ion de 24V și 20Ah.
- Reduce oboseala fizică a operatorilor și crește eficiența în utilizarea zilnică.
- Rămâne fiabil în funcționare datorită tehnologiei robuste și durabile.
- Un dispozitiv multifunctional pentru numeroase sarcini.

Tabel VDI

Marca	1.1	Producător (nume abreviat)			Jungheinrich				
	1.2	Domeniul de activitate al producătorului			PTL 1.5 (560x1 150mm)	PTL 1.5 (685x1 150mm)	PTL 1.5 (560x1 150mm, roată de sprijin)	PTL 1.5 (560x1150 mm, roată de sprijin, 2B)	PTL 1.5 (685x1 150mm, roată de sprijin)
	1.3	Deplasare			Electric				
	1.4	Operare			Pietonal				
	1.5	Capacitate de încărcare / sarcină	Q	kg	1500				
	1.6	Distanța față de centrul de greutate al sarcinii	c	mm	600				
	1.8	Distanța de încărcare, între centrul axei motoare și furcă	x	mm	950				
	1.9	Ampatament	y	mm	1180				
Greutăți	2.1.1	Greutate totală (inclusiv baterie)		kg	112	115	117		120
	2.2	Sarcina de incărcare pe axa față / spate cu încarcătură		kg	477 / 1135	478 / 1137	477 / 1135		478 / 1137
	2.3	Sarcina de incărcare pe axa față / spate fără încarcătură		kg	84 / 28	86 / 29	84 / 28		86 / 29
Roți / Suspension	3.1	Anvelope			Poliuretan (PU)				
	3.2	Dimensiune anvelope, față			Ø210 x 70				
	3.3	Dimensiune anvelope, spate			Ø80 x 61				
	3.4	Roți suplimentare			-		Ø74 x 30		
	3.5	Roți, număr față / spate (x = condus)			1x + - / 4		1x + 2 / 4		
	3.7	Ecartament, spate	b11	mm	410	535	410		535
Dimensiuni de bază	4.4	Înălțime de ridicare a furcilor (h3)	h3	mm	105				
	4.9	Înălțimea minimă/maximă a manșei de comandă în poziția de deplasare	h14	mm	645 / 1145				
	4.15	Înălțimea coborâtă	h13	mm	82				
	4.19	Lungime totală	l1	mm	1550				
	4.20	Lungimea până la baza furcilor	l2	mm	400				
	4.21.1	Lățime totală	b1	mm	590	695	590		695
	4.22	Dimensiuni furci	s/ e/l	mm	55 x 150 x 1150				
	4.25	Distanța peste furci	b5	mm	560	685	560		685
	4.32	Garda la sol, centrul ampatamentului	m2	mm	27				
	4.34.1	Lățime culoar de lucru (palet 1000×1200 manipulat transversal)	Ast	mm	2160				
	4.34.2	Lățime culoar de lucru (palet 800x1200 manipulat longitudinal)	Ast	mm	2025				
	4.35	Rază de întoarcere	Wa	mm	1360				
Date de performanță	5.1	Viteza de deplasare cu sarcină / fără sarcină		km/h	4 / 4,5				
	5.2	Viteza de ridicare cu sarcină / fără sarcină		m/s	0,02 / 0,02				
	5.3	Viteza de coborâre cu sarcină / fără sarcină		m/s	0,06 / 0,04				
	5.8	Gradabilitate maximă cu sarcină / fără sarcină		%	6 / 16				
	5.10	Frână de parcare			electromagnetic				

Cu motor electric / Electronică	6.1	Motor de tracțiune, performanță S2 60 min	kW	0,75
	6.2	Motor de ridicare, performanță la S3	kW	0,5
	6.4	Tensiunea bateriei / capacitate nominală	V / Ah	24 / 20
	6.5	Greutatea bateriei	kg	5
	6.6.1	Consumul de energie conform ciclului EN	kWh/h	0,18
	6.6.2	Echivalent CO2 conform EN ISO 23308	kg/h	0,1
	6.7	Randament de manipulare	t/h	60
	6.8	Eficiența de manipulare în conformitate cu VDI 2198	t/kWh	333,33
Alte	8.1	Tipul unității de deplasare		Impuls / DC
	10.7	Nivelul presiunii acustice conform EN12053	dB (A)	74

- Această fișă tehnică oferă doar valorile tehnice ale configurației standard, în conformitate cu directiva VDI 2198. Alte anvelope, tipuri de catarg sau echipamente suplimentare etc. pot avea ca rezultat valori diferite.

Anexă

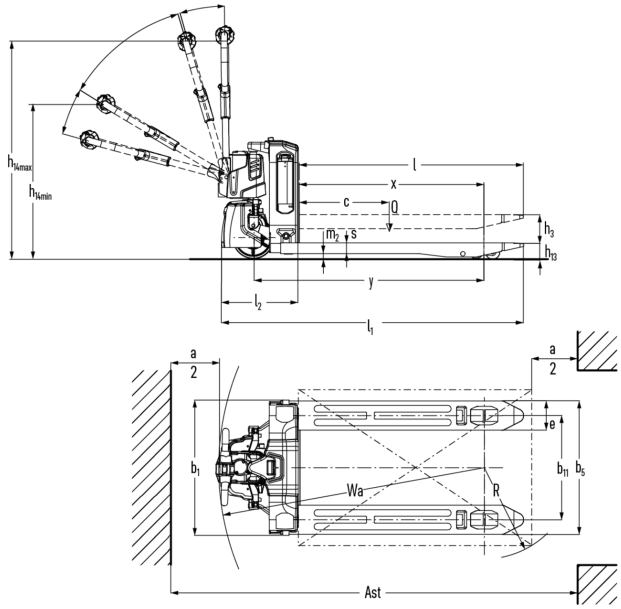
h14max
h14min
l
x
c
Q
m2
s
h3
h13
y
l2
l1
a
2
a
2
e
b1
b11
b5
Wa
R
Ast

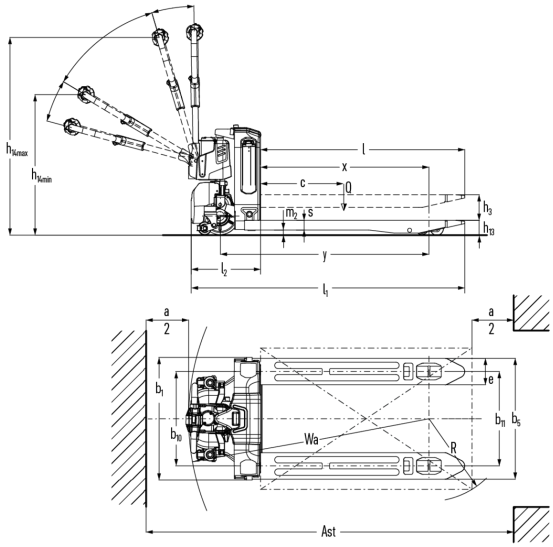
h14max
h14min
l
x
c
Q
m2
s
h3
h13
y
l2
l1
a
2
a
2
b1
b10
e
b11
b5
Wa
R
Ast

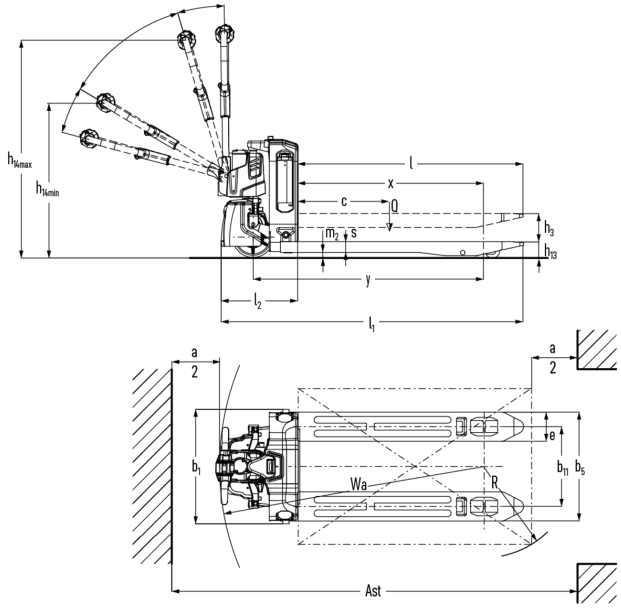
h14max
h14min
l
x
c
Q
m2
s
h3
h13
y
l2
l1
a
2
a
2
e
b1
b11
b5
Wa
R
Ast

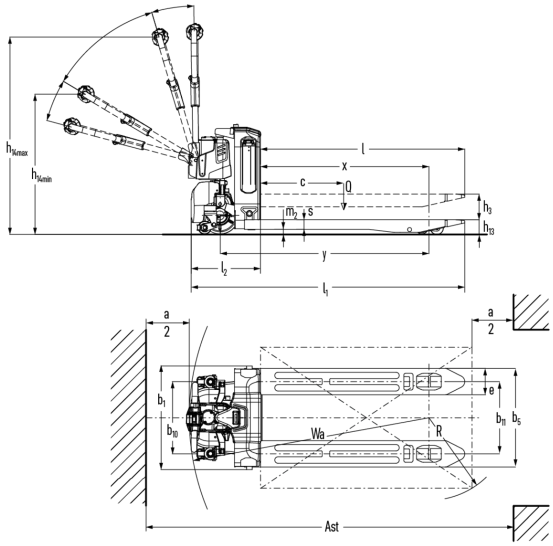
h14max
h14min
l
x
c
Q
m2
s
h3
h13
y
l2
l1
a
2
a
2
b1
b10
e
b11
b5
Wa
R
Ast

Jungheinrich România S.R.L

Ploiești West Park (PWP)
Strada Bruxelles nr. 17, 107025 Ariceștii Rahtivani
Județul Prahova,
România

office@jungheinrich.ro

www.jungheinrich.ro

Fabricile de producție germane din Norderstedt, Moosburg și Landsberg sunt certificate, la fel ca și centrul nostru de piese de schimb originale din Kaltenkirchen.

ISO 9001
ISO 14001

CE

anton BY JUNGHEINRICH