Elektrisk låglyftare/ledtruck

PTL 1.5

Lyfthöjd: 105 mm / Lastkapacitet: 1500 kg

PTL 1.5

En pallyftare för alla situationer.

Perfekt för lager, utomhusbruk eller lastbilstransport.

AntOn by Jungheinrich PTL 1.5 är ingångsmodellen som erbjuder allt du behöver i vardagen – den elektriska låglyftaren är kompakt och lätt att använda.
På lager, i butik eller på lastbilen: PTL 1.5 anpassar sig flexibelt till olika uppgifter och gör exakt vad du förväntar dig.

Med modern litiumjonteknik, genomtänkta funktioner och valbara gaffellängder blir den snabbt en pålitlig allroundtruck. Behöver du mer driftstid kan PTL 1.5 kompletteras med ett andra uttagbart batteri för extra kraft.

Robust konstruktion, pålitlig drift och byggd för dagligt bruk. Levererar inte bara hög prestanda utan ger också korta leveranstider. Allt detta till ett pris som gör den till ett smart val för alla – oavsett om det är din första truck eller om du vill komplettera din befintliga flotta.

Fördelar

- Ingångsmodell med hög grundfunktionalitet.
- Litiumjonteknik möjliggör snabb laddning och jämn prestanda.
- Hög reservdelstillgång minskar stilleståndstider.
- Robust, pålitlig och flexibel vid daglig användning.
- Snabbt tillgänglig när du behöver den.

Flexibelt

En för allt och alla och hög flexibilitet.

- Perfekt komplement för olika transportuppgifter med varierande gaffelbredder.
- Extra utrustningsalternativ för särskilda krav: Stabiliserande hjul för ökad säkerhet på ojämna underlag. Andra batteriplats för längre användningstid.
- Kompakt design – optimal för lastbilstransport och precist arbete i trånga utrymmen.

Okomplicerat

Robust kvalitet med fokus på funktion och hållbarhet.

- Enkel manövrering och hantering för alla användare.
- Extern laddare för snabb mellanladdning.
- Enkelt batteribyte genom praktiskt plug-in-system.
- Enkel självservice med videoinstruktioner.

Ekonomiskt

Ingångsmodell med imponerande pris-prestanda-förhållande.

- Kostnadseffektiv både vid inköp och daglig användning.
- Långvarig kraft med upp till 2 st. uttagbara 24 V- och 20 Ah-litiumjonbatterier.
- Avlastar truckföraren och ökar effektiviteten i den dagliga verksamheten.
- Tillförlitlig i drift tack vare robust och hållbar teknik.
- En truck för många olika uppgifter.

VDI bord

Specifikation	1.1	Tillverkare (kort namn)			Jungheinrich				
	1.2	Tillverkarens typbeteckning			PTL 1.5 (560 x 1 150 mm)	PTL 1.5 (685 x 1 150 mm)	PTL 1.5 (560 x 1 150 mm, stödhjul)	PTL 1.5 (560 x 1 150 mm, stödhjul, 2B)	PTL 1.5 (685 x 1 150 mm, stödhjul)
	1.3	Drivning			Elektrisk				
	1.4	Manövrering			Bredvidgående				
	1.5	Kapacitet / belastning	Q	kg	1500				
	1.6	Tyngdpunktsavstånd	c	mm	600				
	1.8	Lastavstånd	x	mm	950				
	1.9	Hjulbas	y	mm	1180				
Vikter	2.1.1	Egenvikt (inkl. batteri)		kg	112	115	117		120
	2.2	Axelbelastning med last fram/bak		kg	477 / 1135	478 / 1137	477 / 1135		478 / 1137
	2.3	Axelbelastning utan last fram/bak		kg	84 / 28	86 / 29	84 / 28		86 / 29
Hjul/chassi	3.1	Däck			Polyuretan (PU)				
	3.2	Däckstorlek, fram			Ø210 x 70				
	3.3	Däckstorlek, bak			Ø80 x 61				
	3.4	Extrahjul			-		Ø74 x 30		
	3.5	Hjul, nummer fram / bak (x = driven)			1x + - / 4		1x + 2 / 4		
	3.7	Spårvidd, bak	b11	mm	410	535	410		535
Grundmått	4.4	Stroke (h3)	h3	mm	105				
	4.9	Styrarmens höjd i körläge min./max.	h14	mm	645 / 1145				
	4.15	Höjd i sänkt läge	h13	mm	82				
	4.19	Total längd	l1	mm	1550				
	4.20	Längd inklusive gaffelrygg	l2	mm	400				
	4.21.1	Total bredd	b1	mm	590	695	590		695
	4.22	Gaffeldimensioner	s/ e/l	mm	55 x 150 x 1150				
	4.25	Mått över gafflarna	b5	mm	560	685	560		685
	4.32	Markfrigång mitten av hjulbasen	m2	mm	27				
	4.34.1	Arbetsbredd (pall 1000 × 1200 tvärs)	Ast	mm	2160				
	4.34.2	Arbetsbredd (pall 800x1200 längsgående)	Ast	mm	2025				
	4.35	Vändradie	Wa	mm	1360				
Prestanda	5.1	Körhastighet med/utan last		km/h	4 / 4,5				
	5.2	Lyfthastighet med/utan last		m/s	0,02 / 0,02				
	5.3	Sänkhastighet med/utan last		m/s	0,06 / 0,04				
	5.8	Max. backtagningsförmåga med/utan last		%	6 / 16				
	5.10	Driftbroms			elektromagnetisk				

Elektrisk motor / Elektronik	6.1	Drivmotor, prestanda S2 60 min	kW	0,75
	6.2	Lyftmotor, prestanda vid S3	kW	0,5
	6.4	Batterispänning/nom. kapacitet	V / Ah	24 / 20
	6.5	Batterivikt	kg	5
	6.6.1	Energiförbrukning enligt EN-cykel	kWh/h	0,18
	6.6.2	CO2-ekvivalent enligt EN ISO 23308	kg/h	0,1
	6.7	Omsättningshastighet	t/h	60
	6.8	Omsättningseffektivitet enligt VDI 2198	t/kWh	333,33
Övrigt	8.1	Typ av körkontroll		Impuls/DC
	10.7	Ljudtrycksnivå enligt EN12053	dB (A)	74

- Detta typblad är enligt VDI-riktlinje 2198 och anger endast de tekniska värdena för standardtrucken. Avvikande däcktyper, andra stativ, tillsatsaggregat osv. kan ge andra värden.

Appendix

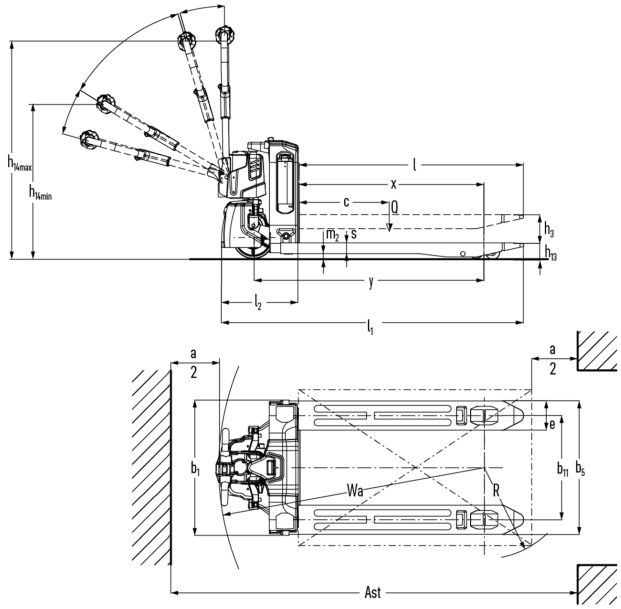
h14max
h14min
l
x
c
Q
m2
s
h3
h13
y
l2
l1
a
2
a
2
e
b1
b11
b5
Wa
R
Ast

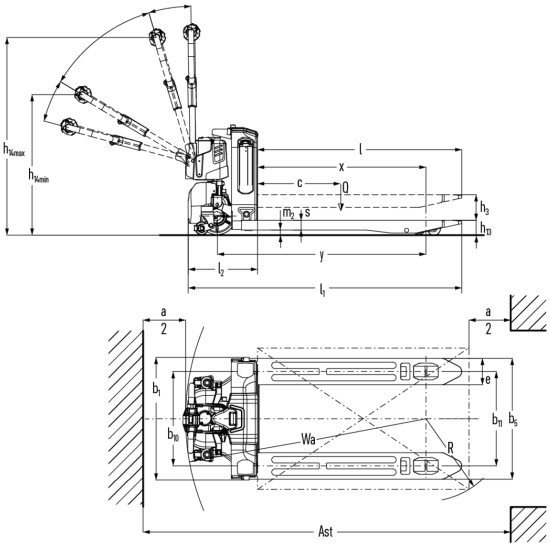
h14max
h14min
l
x
c
Q
m2
s
h3
h13
y
l2
l1
a
2
a
2
b1
b10
e
b11
b5
Wa
R
Ast

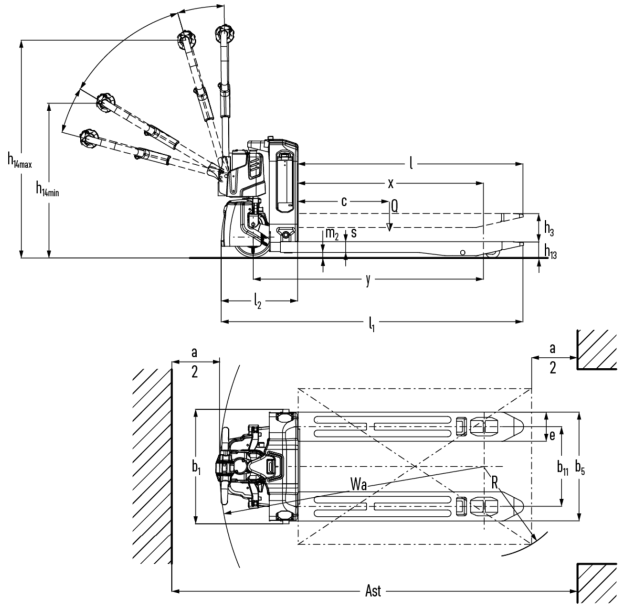
h14max
h14min
l
x
c
Q
m2
s
h3
h13
y
l2
l1
a
2
a
2
e
b1
b11
b5
Wa
R
Ast

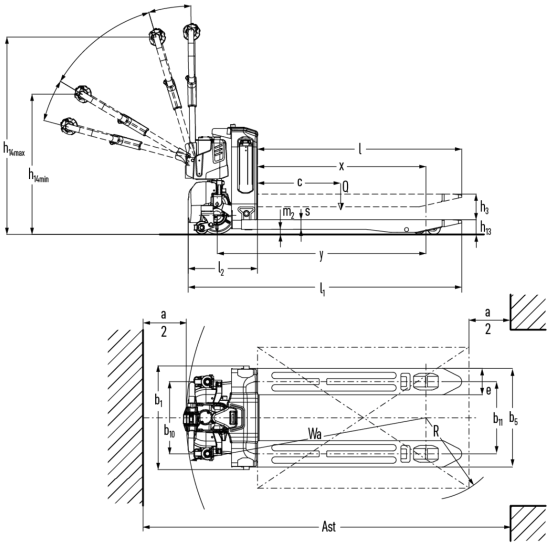
h14max
h14min
l
x
c
Q
m2
s
h3
h13
y
l2
l1
a
2
a
2
b1
b10
e
b11
b5
Wa
R
Ast

Jungheinrich Svenska AB

Huvudkontor:
Starrvägen 16
232 61 ARLÖV
Telefon 040 - 690 46 00
Telefax 040 - 690 46 99

kundkontakt@jungheinrich.se

www.jungheinrich.se

I Tyskland är truckfabrikerna i Norderstedt, Moosburg och Landsberg samt vårt reservdelscenter i Kaltenrikirchen certifierade.

ISO 9001
ISO 14001

Jungheinrichs truckar uppfyller de europeiska säkerhetskraven.

CE

anton BY JUNGHEINRICH