Elektrický čtyřkolový vysokozdvižný vozík

EFG 535k–S50 (2015)

Výška zdvihu: 2480-7500 mm / Nosnost: 3500-5000 kg

LI-ION technology

JUNGHEINRICH

EFG 535k–S50 (2015)

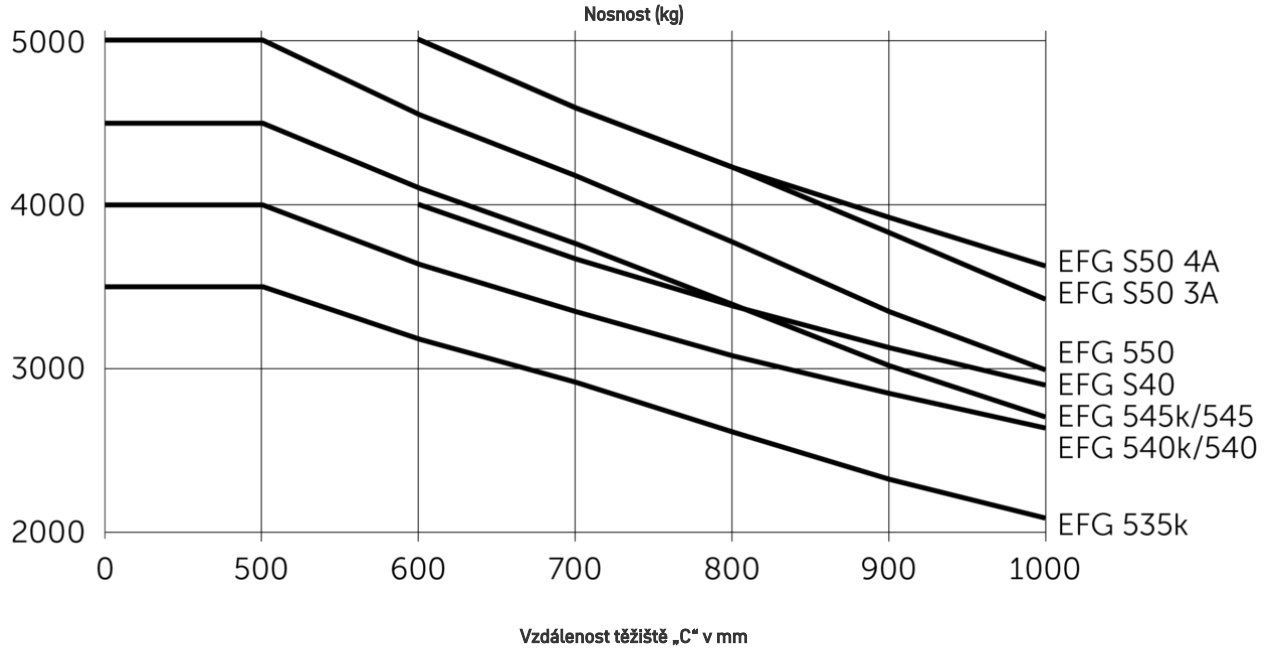

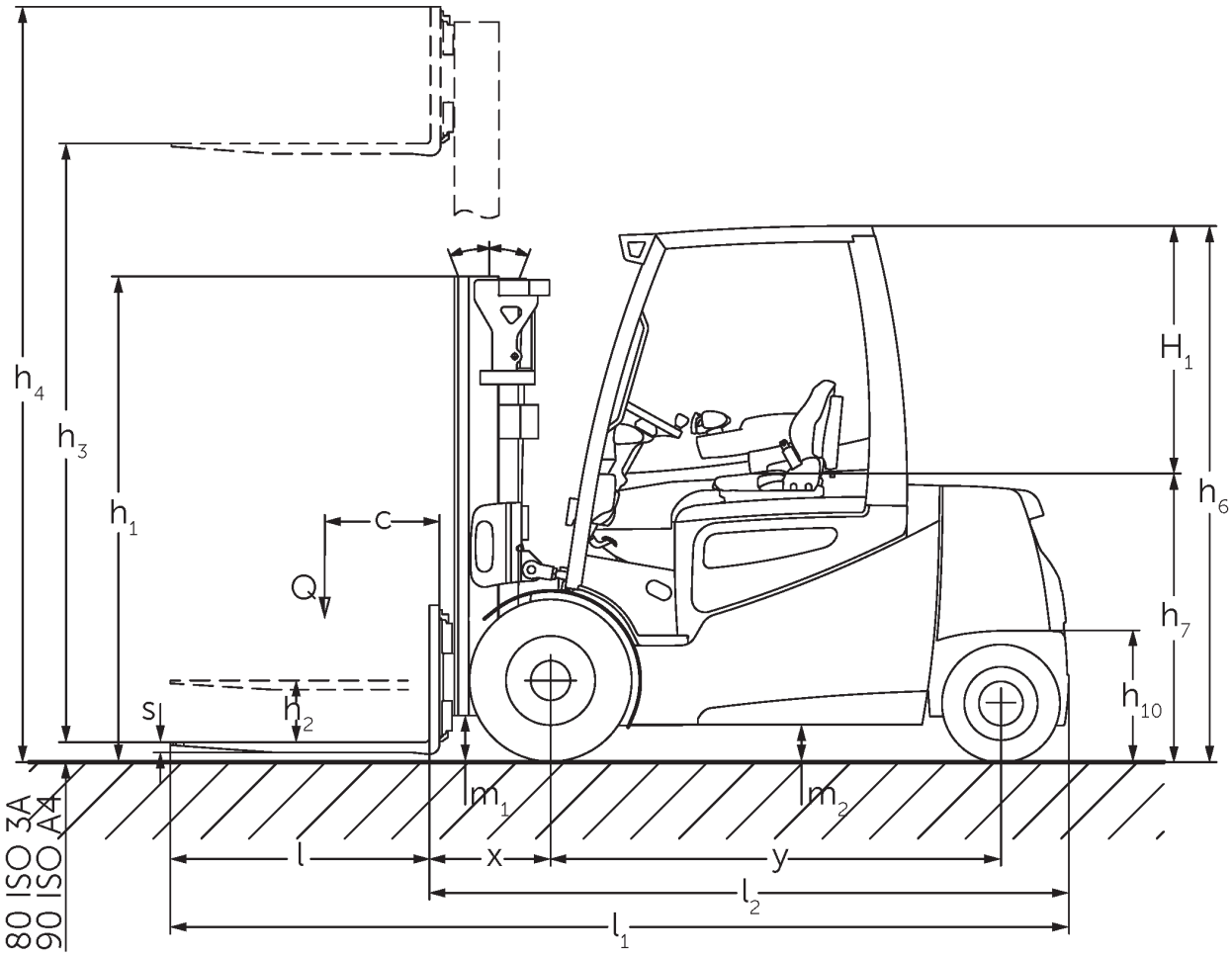

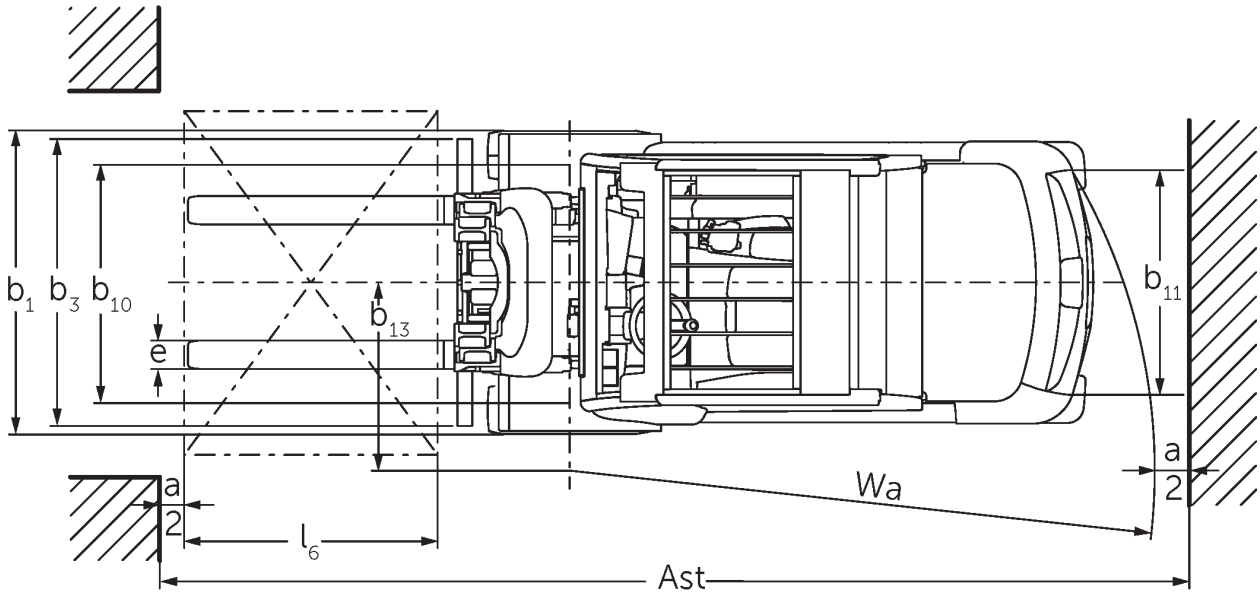

Technický výkres EFG 5 (2015)

EFG 535k–S50 (2015)

EFG 535k	Zdvih (h3)	Výška zdvihového zařízení v zasunutém stavu (h1)	Volný zdvih (h2)	Výška zdvihového zařízení ve vysunutém stavu (h4)	Naklápění zdvihového zařízení dopředu/ dozadu
Dvojité zdvihové zařízení ZT	2900 mm	2200 mm	150 mm	3689 mm	6 / 8 °
	3100 mm	2300 mm	150 mm	3889 mm	6 / 8 °
	3300 mm	2400 mm	150 mm	4089 mm	6 / 8 °
	3500 mm	2500 mm	150 mm	4289 mm	6 / 8 °
	3700 mm	2600 mm	150 mm	4489 mm	6 / 8 °
	4000 mm	2750 mm	150 mm	4789 mm	6 / 8 °
	4300 mm	2950 mm	150 mm	5089 mm	6 / 8 °
	4500 mm	3050 mm	150 mm	5289 mm	6 / 8 °
Dvojité zdvihové zařízení ZZ	3100 mm	2265 mm	1496 mm	3669 mm	6 / 8 °
	3300 mm	2365 mm	1596 mm	3869 mm	6 / 8 °
	3500 mm	2465 mm	1696 mm	4069 mm	6 / 8 °
	3700 mm	2565 mm	1796 mm	4269 mm	6 / 8 °
	4000 mm	2715 mm	1946 mm	4469 mm	6 / 8 °
Trojité zdvihové zařízení DZ	4400 mm	2165 mm	1396 mm	5169 mm	6 / 8 °
	4700 mm	2265 mm	1496 mm	5469 mm	6 / 8 °
	5000 mm	2365 mm	1596 mm	5769 mm	6 / 8 °
	5500 mm	2565 mm	1796 mm	6269 mm	6 / 5 °
	6000 mm	2765 mm	1996 mm	6769 mm	6 / 5 °
	6500 mm	2965 mm	2196 mm	7269 mm	6 / 5 °
	7000 mm	3165 mm	2396 mm	7769 mm	6 / 3 °
	7500 mm	3365 mm	2596 mm	8269 mm	6 / 3 °
EFG 540k, EFG 540, EFG 545k, EFG 545	**Zdvih (h3)**	**Výška zdvihového zařízení v zasunutém stavu (h1)**	**Volný zdvih (h2)**	**Výška zdvihového zařízení ve vysunutém stavu (h4)**	**Naklápění zdvihového zařízení dopředu/ dozadu**
Dvojité zdvihové zařízení ZT / Vhodné pro integrovaný boční posuv 3A se 6 válečky (volitelné příslušenství)	2750 mm	2165 mm	150 mm	3608 mm	6 / 8 °
	3000 mm	2290 mm	150 mm	3858 mm	6 / 8 °
	3100 mm	2348 mm	150 mm	3958 mm	6 / 8 °
	3300 mm	2440 mm	150 mm	4158 mm	6 / 8 °
	3500 mm	2548 mm	150 mm	4358 mm	6 / 8 °
	3700 mm	2640 mm	150 mm	4558 mm	6 / 8 °
	4000 mm	2795 mm	150 mm	4858 mm	6 / 8 °
	4300 mm	2940 mm	150 mm	5158 mm	6 / 8 °
	4500 mm	3040 mm	150 mm	5358 mm	6 / 8 °
	5000 mm	3290 mm	150 mm	5858 mm	6 / 8 °
	5500 mm	3540 mm	150 mm	6358 mm	6 / 5 °
	6000 mm	3790 mm	150 mm	6858 mm	6 / 5 °
	6500 mm	4040 mm	150 mm	7358 mm	6 / 5 °
Dvojité zdvihové zařízení ZT / Včetně nosiče vidlí 3A se 4 válečky (standard)	2750 mm	2165 mm	150 mm	3465 mm	6 / 8 °
	3000 mm	2290 mm	150 mm	3715 mm	6 / 8 °
	3100 mm	2348 mm	150 mm	3823 mm	6 / 8 °

	3300 mm	2440 mm	150 mm	4015 mm	6 / 8 °
	3500 mm	2548 mm	150 mm	4223 mm	6 / 8 °
	3700 mm	2640 mm	150 mm	4415 mm	6 / 8 °
	4000 mm	2795 mm	150 mm	4720 mm	6 / 8 °
	4300 mm	2940 mm	150 mm	5015 mm	6 / 8 °
	4500 mm	3040 mm	150 mm	5215 mm	6 / 8 °
	5000 mm	3290 mm	150 mm	5715 mm	6 / 8 °
	5500 mm	3540 mm	150 mm	6215 mm	6 / 5 °
Dvojité zdvihové zařízení ZZ / Vhodné pro integrovaný boční posuv 3A se 6 válečky (volitelné příslušenství)	2775 mm	2140 mm	1332 mm	3683 mm	6 / 8 °
	3142 mm	2323 mm	1415 mm	4050 mm	6 / 8 °
	3342 mm	2423 mm	1515 mm	4250 mm	6 / 8 °
	3542 mm	2523 mm	1615 mm	4450 mm	6 / 8 °
	3675 mm	2590 mm	1682 mm	4583 mm	6 / 8 °
	4035 mm	2770 mm	1862 mm	4943 mm	6 / 8 °
	4395 mm	2950 mm	2042 mm	5303 mm	6 / 8 °
	5095 mm	3300 mm	2392 mm	6003 mm	6 / 8 °
	5524 mm	3515 mm	2607 mm	6432 mm	6 / 5 °
Dvojité zdvihové zařízení ZZ / Včetně nosiče vidlí 3A se 4 válečky (standard)	2775 mm	2140 mm	1382 mm	3533 mm	6 / 8 °
	3142 mm	2323 mm	1565 mm	3900 mm	6 / 8 °
	3342 mm	2423 mm	1665 mm	4100 mm	6 / 8 °
	3542 mm	2523 mm	1765 mm	4300 mm	6 / 8 °
	3675 mm	2590 mm	1832 mm	4433 mm	6 / 8 °
	4035 mm	2770 mm	2012 mm	4793 mm	6 / 8 °
	4395 mm	2950 mm	2192 mm	5153 mm	6 / 8 °
	5095 mm	3300 mm	2542 mm	5853 mm	6 / 8 °
	5524 mm	3515 mm	2757 mm	6282 mm	6 / 5 °
Trojité zdvihové zařízení DZ / Vhodné pro integrovaný boční posuv 3A se 6 válečky (volitelné příslušenství)	4150 mm	2140 mm	1232 mm	5058 mm	6 / 8 °
	4400 mm	2223 mm	1315 mm	5308 mm	6 / 8 °
	4700 mm	2323 mm	1415 mm	5608 mm	6 / 8 °
	4850 mm	2373 mm	1465 mm	5758 mm	6 / 8 °
	5000 mm	2423 mm	1515 mm	5908 mm	6 / 5 °
	5300 mm	2523 mm	1765 mm	6058 mm	6 / 5 °
	5500 mm	2590 mm	1682 mm	6408 mm	6 / 5 °
	6000 mm	2770 mm	1862 mm	6908 mm	6 / 5 °
	6500 mm	2950 mm	2042 mm	7408 mm	6 / 3 °
	7000 mm	3120 mm	2212 mm	7908 mm	6 / 3 °
	7500 mm	3300 mm	2392 mm	8408 mm	6 / 3 °
Trojité zdvihové zařízení DZ / Včetně nosiče vidlí 3A se 4 válečky (standard)	4150 mm	2140 mm	1382 mm	4908 mm	6 / 8 °
	4400 mm	2223 mm	1465 mm	5158 mm	6 / 8 °
	4700 mm	2323 mm	1565 mm	5458 mm	6 / 8 °
	4850 mm	2373 mm	1615 mm	5608 mm	6 / 8 °
	5000 mm	2423 mm	1665 mm	5758 mm	6 / 5 °
	5300 mm	2523 mm	1765 mm	6058 mm	6 / 5 °
	5500 mm	2590 mm	1832 mm	6258 mm	6 / 5 °
	6000 mm	2770 mm	2012 mm	6758 mm	6 / 5 °
	6500 mm	2950 mm	2170 mm	7280 mm	6 / 3 °
	7000 mm	3120 mm	2350 mm	7770 mm	6 / 3 °

	7500 mm	3300 mm	2490 mm	8310 mm	6 / 3 °
EFG 550	**Zdvih (h3)**	**Výška zdvihového zařízení v zasunutém stavu (h1)**	**Volný zdvih (h2)**	**Výška zdvihového zařízení ve vysunutém stavu (h4)**	**Naklápění zdvihového zařízení dopředu/ dozadu**
Dvojité zdvihové zařízení ZT / Včetně nosiče vidlí 3A se 6 válečky (standard) / Vhodné pro integrovaný boční posuv 3A se 6 válečky (volitelné příslušenství)	2750 mm	2165 mm	150 mm	3608 mm	6 / 8 °
	3000 mm	2290 mm	150 mm	3858 mm	6 / 8 °
	3100 mm	2348 mm	150 mm	3958 mm	6 / 8 °
	3300 mm	2440 mm	150 mm	4158 mm	6 / 8 °
	3500 mm	2548 mm	150 mm	4358 mm	6 / 8 °
	3700 mm	2640 mm	150 mm	4558 mm	6 / 8 °
	4000 mm	2795 mm	150 mm	4858 mm	6 / 8 °
	4300 mm	2940 mm	150 mm	5158 mm	6 / 8 °
	4500 mm	3040 mm	150 mm	5358 mm	6 / 8 °
	5000 mm	3290 mm	150 mm	5858 mm	6 / 8 °
	5500 mm	3540 mm	150 mm	6358 mm	6 / 5 °
Dvojité zdvihové zařízení ZZ / Včetně nosiče vidlí 3A se 6 válečky (standard) / Vhodné pro integrovaný boční posuv 3A se 6 válečky (volitelné příslušenství)	2775 mm	2140 mm	1382 mm	3683 mm	6 / 8 °
	3142 mm	2323 mm	1415 mm	4050 mm	6 / 8 °
	3342 mm	2423 mm	1515 mm	4250 mm	6 / 8 °
	3542 mm	2523 mm	1615 mm	4450 mm	6 / 8 °
	3675 mm	2590 mm	1682 mm	4583 mm	6 / 8 °
	4035 mm	2770 mm	1862 mm	4943 mm	6 / 8 °
	4395 mm	2950 mm	2042 mm	5303 mm	6 / 8 °
	5095 mm	3300 mm	2392 mm	6003 mm	6 / 8 °
	5524 mm	3515 mm	2607 mm	6432 mm	6 / 5 °
Trojité zdvihové zařízení DZ / Včetně nosiče vidlí 3A se 6 válečky (standard) / Vhodné pro integrovaný boční posuv 3A se 6 válečky (volitelné příslušenství)	4150 mm	2140 mm	1232 mm	5058 mm	6 / 8 °
	4400 mm	2223 mm	1315 mm	5308 mm	6 / 8 °
	4850 mm	2373 mm	1465 mm	5758 mm	6 / 8 °
	5000 mm	2423 mm	1515 mm	5908 mm	6 / 5 °
	5300 mm	2523 mm	1615 mm	6208 mm	6 / 5 °
	5500 mm	2590 mm	1682 mm	6408 mm	6 / 5 °
	6000 mm	2770 mm	1862 mm	6908 mm	6 / 5 °
	6500 mm	2950 mm	2042 mm	7408 mm	6 / 3 °
	7000 mm	3120 mm	2212 mm	7908 mm	6 / 3 °
	7500 mm	3300 mm	2392 mm	8408 mm	6 / 3 °

Tabulka VDI

Značky	1.1	Výrobce (zkrácené označení)			Jungheinrich					
	1.2	Označení typu od výrobce			EFG 535k	EFG 540k	EFG 540	EFG 545k	EFG 545	EFG 550
	1.3	Pohon			elektrický					
	1.4	Ovládání			Sedačka					
	1.5	Nosnost/náklad	Q	kg	3500	4000		4500		4990
	1.6	Těžiště břemena	c	mm	500					
	1.8	Odstup břemene	x	mm	519	532				
	1.9	Rozvor kol	y	mm	1856		2000	1856	2000	
Hmotnosti	2.1.1	Vlastní hmotnost (vč. baterie)		kg	5968	6711	6701	7153	7143	7592
	2.2	Zatížení na přední/zadní nápravu s nákladem		kg	8521 / 947	9752 / 959	9726 / 975	10575 / 1078	10468 / 1160	11434 / 1158
	2.3	Zatížení na přední/zadní nápravu bez nákladu		kg	3097 / 2871	3536 / 3175	3706 / 2995	3626 / 3527	3744 / 3399	3836 / 3756
Kola/podvozek	3.1	Pneumatiky			Super elastické (SE)					
	3.2	Velikost pneumatik, přední			250-15			28 x 12, 5-15		
	3.3	Velikost kol, zadní			21 x 8-9					
	3.5	Kola, počet vpředu/vzadu (× = hnaná)			2x/2					
	3.6	Rozchod kol, vpředu	b10	mm	1115			1155		
	3.7	rozchod kol, vzadu	b11	mm	950					
Základní rozměry	4.1	Naklápění zdvihového zařízení dopředu/dozadu	a/ß	°	6 / 8					
	4.2	Výška zdvihového zařízení v zasunutém stavu (h1)	h1	mm	2300	2290				
	4.3	Volný zdvih (h2)	h2	mm	150					
	4.4	Zdvih (h3)	h3	mm	3100	3000				
	4.5	Výška zdvihového zařízení ve vysunutém stavu (h4)	h4	mm	3889	3715				3858
	4.7	Výška ochranné střechy (kabina)	h6	mm	2365			2350		
	4.8	Výška sedačky/plošiny řidiče	h7	mm	1313			1303		
	4.12	výška tažného zařízení	h10	mm	396					
	4.12.1	2. výška tažného zařízení		mm	566					
	4.19	Celková délka	l1	mm	3805	3818	3962	3818	3962	
	4.20	Délka včetně zadního čela vidlí	l2	mm	2655	2668	2812	2668	2812	
	4.21.1	Celková šířka	b1	mm	1340			1450		
	4.22	Rozměry vidlic	s/e/l	mm	45 x 125 x 1150	50 x 125 x 1150				50 x 150 x 1150
	4.23	Třída připojení nosiče vidlí			3A					
	4.24	Šířka nosiče vidlí	b3	mm	1120	1260				
	4.31	Světlá výška vozíku s nákladem pod zdvihovým zařízením	m1	mm	143	179		166		
	4.32	Světlá výška měřená uprostřed mezi nápravami	m2	mm	150					
	4.34.1	Šířka pracovní uličky (palety 1000 x 1200 uložené napříč)	Ast	mm	4003	4092	4222	4092	4222	
	4.34.2	Šířka pracovní uličky (palety 800x1200 uložené podélně)	Ast	mm	4203	4292	4422	4292	4422	
	4.35	Poloměr otáčení	Wa	mm	2284	2360	2490	2360	2490	
	4.36	Nejmenší vzdálenost ve středu otáčení.	b13	mm	660		721	660	721	

Výkonová data	5.1	Rychlost pojezdu s nákladem/bez nákladu (Efficiency | drivePLUS)	km/h	14 / 17 | 16 / 16	13 / 16 | 16 / 16	13 / 16 | 15 / 16	13 / 16 | 16 / 16	12 / 15 | 15 / 16
	5.2	Rychlost zdvihu s nákladem/bez nákladu (Efficiency | liftPLUS)	m/s	0,36 / 0,5 | 0,42 / 0,55	0,28 / 0,37 | 0,33 / 0,44			
	5.3	Rychlost spouštění s nákladem/bez nákladu (Efficiency | liftPLUS)	m/s	0,56 / 0,56 | 0,56 / 0,56	0,55 / 0,5 | 0,55 / 0,5			
	5.5	Tažná síla s nákladem/bez nákladu (Efficiency | drivePLUS)	N	5300 / 5800 | 5300 / 5800	5100 / 5600 | 5100 / 5600	4900 / 5500 | 4900 / 5500		4800 / 5400 | 4800 / 5400
	5.6	Max. tažná síla s nákladem/bez nákladu (Efficiency | drivePLUS)	N	17100 / 17100 | 17100 / 17100	17700 / 17700 | 17700 / 17700	18200 / 18200 | 18200 / 18200		
	5.7	Stoupavost s nákladem/bez nákladu (Efficiency | drivePLUS)	%	10,2 / 16,7 | 11,5 / 19	9,3 / 15,4 | 10,8 / 17,7	8,1 / 13,5 | 9,4 / 15,8		7,5 / 13,5 | 8,8 / 15,8
	5.8	Max. stoupavost s nákladem/bez nákladu (Efficiency | drivePLUS)	%	18,3 / 29 | 19,1 / 31,1	17 / 26,9 | 17,2 / 28,6	17 / 27 | 17,3 / 28,6	15,9 / 25,7 | 15,8 / 27,1	16 / 25,7 | 15,9 / 27,1	14,9 / 24,5 | 14,4 / 25,6
	5.9	Doba zrychlení s nákladem/bez nákladu (Efficiency | drivePLUS)	s	7,7 / 7 | 7 / 6,7	8 / 7,2 | 7 / 6,7	8,2 / 7,3 | 7,1 / 6,8		8,4 / 7,4 | 7,2 / 6,8
	5.10	Provozní brzda		Třecí brzda (mechanicky ovládaná)				
Elektromotor/elektronika	6.1	Motor pojezdu, výkon S2 60 min (Efficiency | drivePLUS)	kW	14,5 | 18				
	6.2	Zdvihový motor, výkon při S3 (Efficiency | liftPLUS)	kW	20 | 24				
	6.3	Baterie podle DIN 43531/35/36		DIN 43536 A				
	6.4	Napětí baterie/jmenovitá kapacita	V / Ah	80 / 775		80 / 930	80 / 775	80 / 930
	6.5	Hmotnost baterie	kg	1863		2178	1863	2178
	6.6.1	Spotřeba energie podle EN cyklu (Efficiency | PLUS)	kWh/h	6,6 | 6,6	7 | 7,1		7,6 | 7,8	8 | 8
	6.6.2	Ekvivalent CO2 podle normy EN ISO 23308 (Efficiency | PLUS)	kg/h	3,57 | 3,6	3,78 | 3,8		4,11 | 4,2	4,32 | 4,3
	6.7	Výkon při překládce (Efficiency | PLUS)	t/h	205 | 218	232 | 242		247 | 259	264 | 284
	6.8	Efektivita otočení dle VDI 2198 (Efficiency | PLUS)	t/kWh	22,6 | 22	24,7 | 23,3		26,3 | 24	26,9 | 26,1
Ostatní	8.1	Druh přenosu kroutícího momentu na hnací nápravu		pulzní/AC				
	10.1	Pracovní tlak pro přídavné zařízení	bar	200				
	10.2	Množství oleje pro přídavná zařízení	l/min	30				
	10.7	Hladina akustického tlaku podle ČSN EN 12053	dB (A)	69				
	10.8	Tažné zařízení, Druh/Typ DIN		DIN 15170 H				

- V tomto typovém listu podle směrnice VDI 2198 jsou uvedeny jen technické hodnoty standardního vozíku. Odlišné pláště, jiná zdvihová zařízení, přídavná zařízení apod. mohou vykazovat jiné hodnoty

- 6.6.1: 45 EN- cyklů/h
- VDI-Nr. 6.7: PLUS se vztahuje na balíček příslušenství drive&liftPLUS
- VDI-Nr. 6.8.1: PLUS se vztahuje na balíček příslušenství drive&liftPLUS

Jungheinrich (ČR) s.r.o.

Modletice 101
251 01 Říčany
Telefon +420 313 333 111, 333
Fax +420 313 333 777

info@jungheinrich.cz

www.jungheinrich.cz

Výrobní závody v německých městech Norderstedt, Moosburg a Landsberg jsou stejně jako centrum originálních náhradních dílů v Kaltenkirchen certifikovány.

ISO 9001
ISO 14001

Vozíky Jungheinrich splňují evropské bezpečnostní požadavky.

CE

JUNGHEINRICH