Elektrický čtyřkolový vysokozdvižný vozík

EFG 425–435

Výška zdvihu: 2900-7500 mm / Nosnost: 2500-3500 kg

LI ION technology

JUNGHEINRICH

EFG 425–435

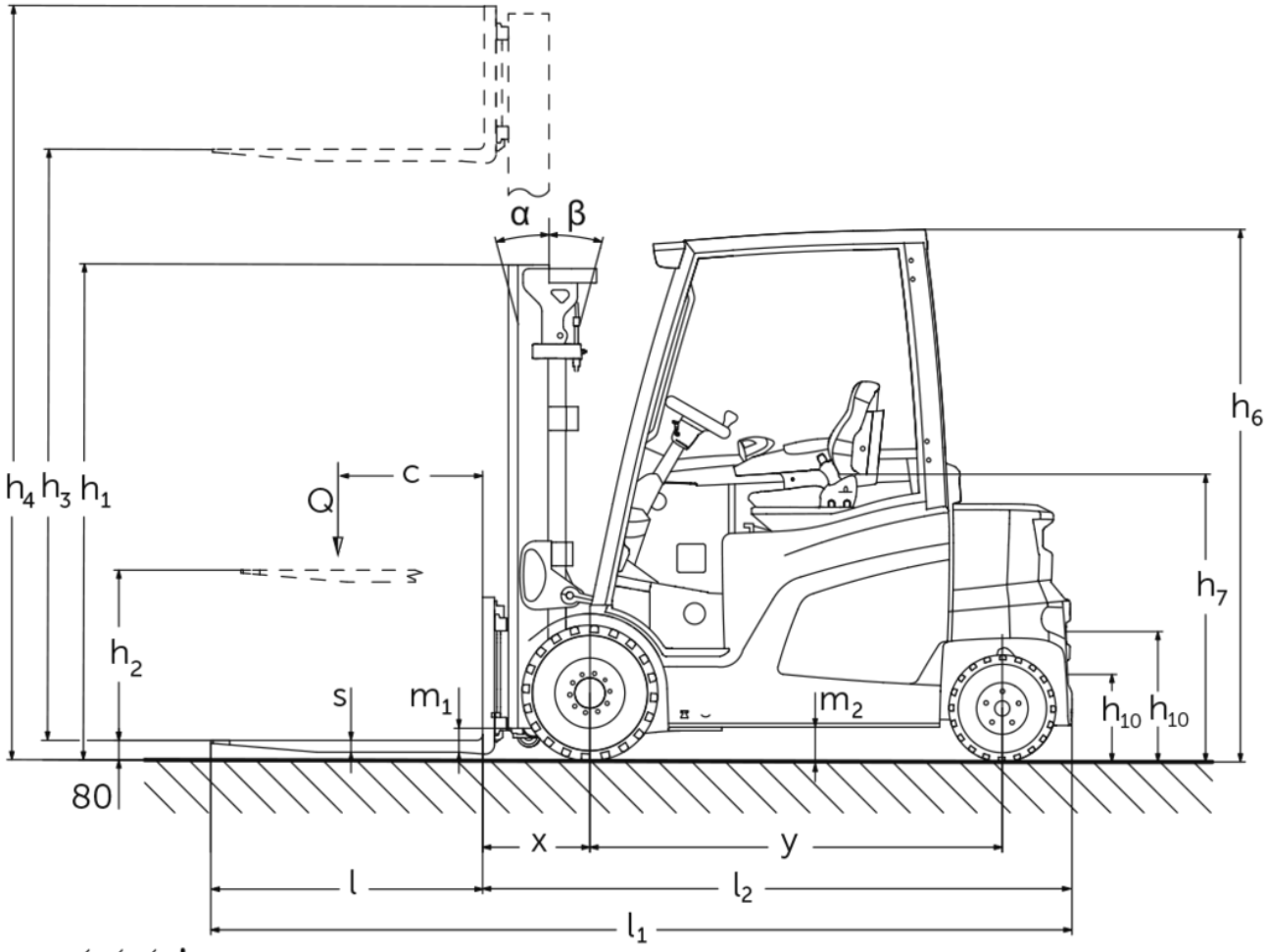
α
β
h6
h4 h3 h1
c
Q
h7
h2
s
m1
m2
h10 h10
80
x
y
l
l2
l1

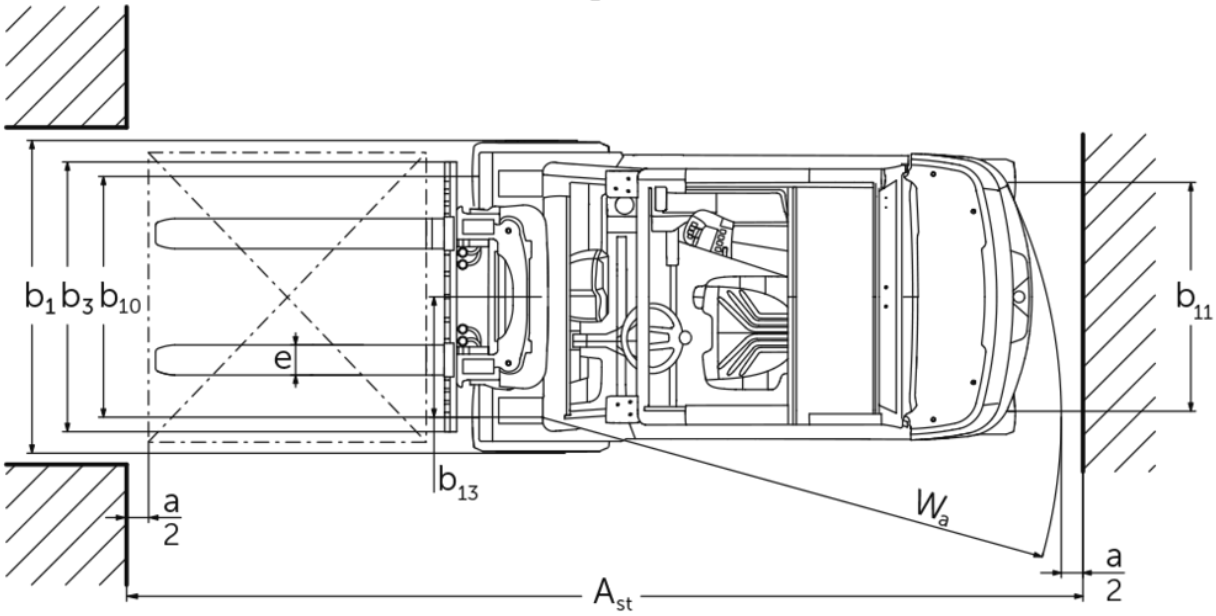
b1 b3 b10
e
b11
b13
a/2
Wa
a/2
Ast

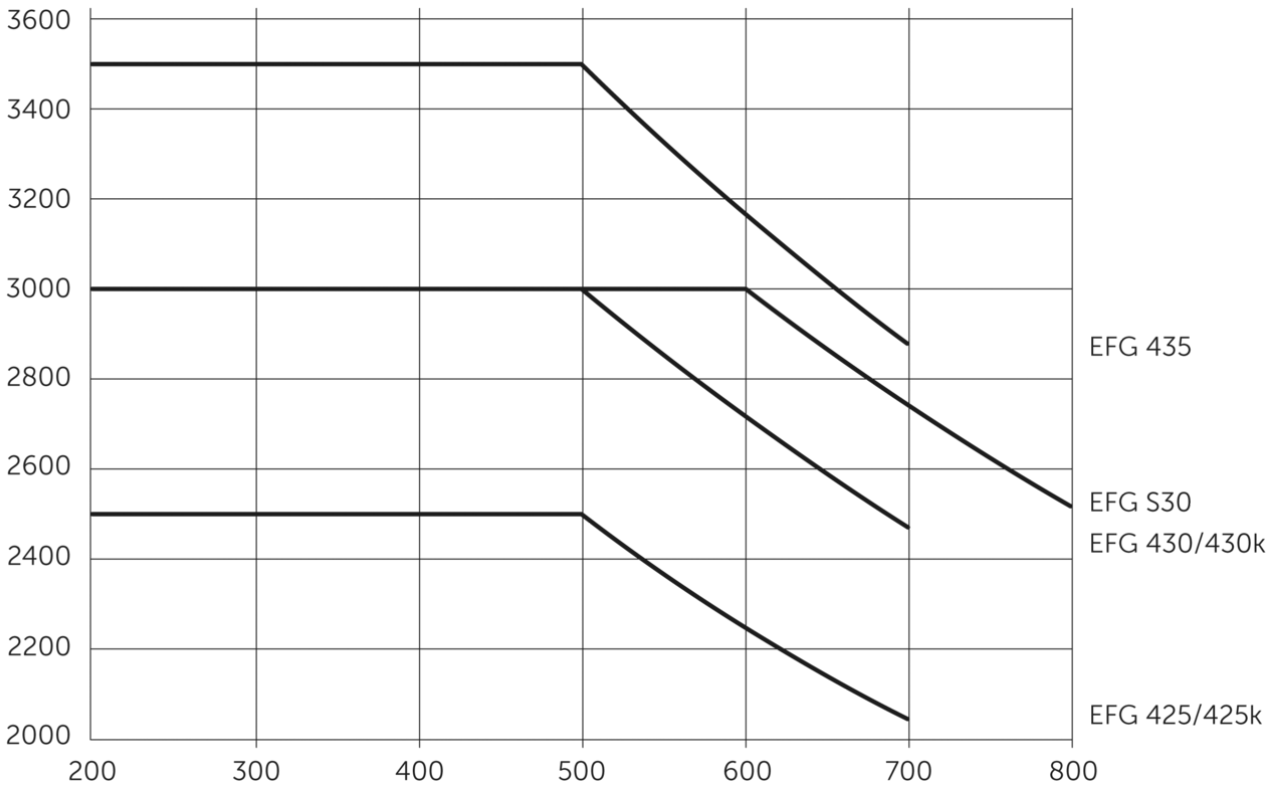
3600
3400
3200
3000
2800
2600
2400
2200
2000
200
300
400
500
600
700
800
EFG 435
EFG S30
EFG 430/430k
EFG 425/425k

EFG 425–435

EFG 425k, EFG 425	Zdvih (h3)	Výška zdvihového zařízení v zasunutém stavu (h1)	Volný zdvih (h2)	Výška zdvihového zařízení ve vysunutém stavu (h4)	Naklápění zdvihového zařízení dopředu/ dozadu
Dvojité zdvihové zařízení ZT	2900 mm	2125 mm	150 mm	3500 mm	6 / 8 °
	3100 mm	2225 mm	150 mm	3700 mm	6 / 8 °
	3300 mm	2325 mm	150 mm	3900 mm	6 / 8 °
	3500 mm	2425 mm	150 mm	4100 mm	6 / 8 °
	3700 mm	2525 mm	150 mm	4300 mm	6 / 8 °
	4000 mm	2675 mm	150 mm	4600 mm	6 / 8 °
	4300 mm	2875 mm	150 mm	4950 mm	6 / 8 °
	4500 mm	2975 mm	150 mm	5150 mm	6 / 8 °
	5000 mm	3225 mm	150 mm	5650 mm	6 / 8 °
	5500 mm	3525 mm	150 mm	6200 mm	6 / 8 °
Dvojité zdvihové zařízení ZZ	3100 mm	2190 mm	1600 mm	3690 mm	6 / 8 °
	3300 mm	2290 mm	1700 mm	3890 mm	6 / 8 °
	3500 mm	2390 mm	1800 mm	4090 mm	6 / 8 °
	3700 mm	2490 mm	1900 mm	4290 mm	6 / 8 °
	4000 mm	2640 mm	2050 mm	4590 mm	6 / 8 °
Trojité zdvihové zařízení DZ	4400 mm	2090 mm	1500 mm	4990 mm	6 / 8 °
	4700 mm	2190 mm	1600 mm	5290 mm	6 / 8 °
	5000 mm	2290 mm	1700 mm	5590 mm	6 / 8 °
	5500 mm	2490 mm	1900 mm	6090 mm	6 / 8 °
	6000 mm	2690 mm	2100 mm	6590 mm	6 / 8 °
	6500 mm	2890 mm	2300 mm	7090 mm	6 / 8 °
	7000 mm	3090 mm	2500 mm	7590 mm	6 / 8 °
	7500 mm	3290 mm	2700 mm	8090 mm	6 / 8 °
EFG 430k, EFG 430, EFG S30	**Zdvih (h3)**	**Výška zdvihového zařízení v zasunutém stavu (h1)**	**Volný zdvih (h2)**	**Výška zdvihového zařízení ve vysunutém stavu (h4)**	**Naklápění zdvihového zařízení dopředu/ dozadu**
Dvojité zdvihové zařízení ZT	2900 mm	2122 mm	150 mm	3657 mm	6 / 8 °
	3100 mm	2222 mm	150 mm	3857 mm	6 / 8 °
	3300 mm	2322 mm	150 mm	4057 mm	6 / 8 °
	3500 mm	2422 mm	150 mm	4257 mm	6 / 8 °
	3700 mm	2522 mm	150 mm	4457 mm	6 / 8 °
	4000 mm	2672 mm	150 mm	4757 mm	6 / 8 °
	4300 mm	2872 mm	150 mm	5057 mm	6 / 8 °
	4500 mm	2972 mm	150 mm	5257 mm	6 / 8 °
	5000 mm	3222 mm	150 mm	5757 mm	6 / 8 °
	5500 mm	3522 mm	150 mm	6257 mm	6 / 8 °
Dvojité zdvihové zařízení ZZ	3100 mm	2187 mm	1450 mm	3837 mm	6 / 8 °
	3300 mm	2287 mm	1450 mm	3837 mm	6 / 8 °
	3500 mm	2387 mm	1650 mm	4237 mm	6 / 8 °
	3700 mm	2487 mm	1750 mm	4437 mm	6 / 8 °

	4000 mm	2637 mm	1900 mm	4737 mm	6 / 8 °
Trojité zdvihové zařízení DZ	4400 mm	2087 mm	1350 mm	5137 mm	6 / 8 °
	4700 mm	2187 mm	1450 mm	5437 mm	6 / 8 °
	5000 mm	2287 mm	1550 mm	5737 mm	6 / 8 °
	5500 mm	2487 mm	1750 mm	6237 mm	6 / 8 °
	6000 mm	2687 mm	1950 mm	6737 mm	6 / 8 °
	6500 mm	2887 mm	2150 mm	7237 mm	6 / 8 °
	7000 mm	3087 mm	2350 mm	7737 mm	6 / 8 °
	7500 mm	3287 mm	2550 mm	8237 mm	6 / 8 °
EFG 435	**Zdvih (h3)**	**Výška zdvihového zařízení v zasunutém stavu (h1)**	**Volný zdvih (h2)**	**Výška zdvihového zařízení ve vysunutém stavu (h4)**	**Naklápění zdvihového zařízení dopředu/ dozadu**
Dvojité zdvihové zařízení ZT	2900 mm	2152 mm	150 mm	3686 mm	6 / 8 °
	3100 mm	2252 mm	150 mm	3886 mm	6 / 8 °
	3300 mm	2352 mm	150 mm	4086 mm	6 / 8 °
	3500 mm	2452 mm	150 mm	4286 mm	6 / 8 °
	3700 mm	2552 mm	150 mm	4486 mm	6 / 8 °
	4000 mm	2702 mm	150 mm	4786 mm	6 / 8 °
	4300 mm	2902 mm	150 mm	5086 mm	6 / 8 °
	4500 mm	3002 mm	150 mm	5286 mm	6 / 8 °
	5000 mm	3303 mm	150 mm	5787 mm	6 / 8 °
	5500 mm	3603 mm	150 mm	6287 mm	6 / 8 °
Dvojité zdvihové zařízení ZZ	3100 mm	2217 mm	1451 mm	3866 mm	6 / 8 °
	3300 mm	2317 mm	1551 mm	4066 mm	6 / 8 °
	3500 mm	2417 mm	1651 mm	4266 mm	6 / 8 °
	3700 mm	2517 mm	1751 mm	4466 mm	6 / 8 °
	4000 mm	2667 mm	1901 mm	4766 mm	6 / 8 °
Trojité zdvihové zařízení DZ	4400 mm	2117 mm	1351 mm	5166 mm	6 / 8 °
	4700 mm	2217 mm	1451 mm	5466 mm	6 / 8 °
	5000 mm	2317 mm	1551 mm	5766 mm	6 / 8 °
	5500 mm	2517 mm	1751 mm	6266 mm	6 / 8 °
	6000 mm	2717 mm	1951 mm	6766 mm	6 / 8 °
	6500 mm	2917 mm	2151 mm	7266 mm	6 / 8 °
	7000 mm	3117 mm	2351 mm	7766 mm	6 / 8 °
	7500 mm	3317 mm	2551 mm	8266 mm	6 / 8 °

Tabulka VDI

Značky	1.1	Výrobce (zkrácené označení)			Jungheinrich					
	1.2	Označení typu od výrobce			EFG 425k	EFG 425	EFG 430k	EFG 430	EFG S30	EFG 435
	1.3	Pohon			elektrický					
	1.4	Ovládání			Sedačka					
	1.5	Nosnost/náklad	Q	kg	2500		3000			3500
	1.6	Těžiště břemena	c	mm	500				600	500
	1.8	Odstup břemene	x	mm	442		447			
	1.9	Rozvor kol	y	mm	1595	1740	1595	1745		
Hmotnosti	2.1.1	Vlastní hmotnost (vč. baterie)		kg	4691	4642	5298	5143	5435	5664
	2.2	Zatížení na přední/zadní nápravu s nákladem		kg	6414 / 776	6466 / 676	7404 / 895	7395 / 748	7605 / 829	8239 / 926
	2.3	Zatížení na přední/zadní nápravu bez nákladu		kg	2419 / 2272	2595 / 2047	2594 / 2704	2741 / 2402	2771 / 2664	2805 / 2859
Kola/podvozek	3.1	Pneumatiky			Super elastické (SE)					
	3.2	Velikost pneumatik, přední			225/75-10		250/60-12		315/45-12	
	3.3	Velikost kol, zadní			180/70-8		200/50-10	180/70-8	200/50-10	
	3.5	Kola, počet vpředu/vzadu (× = hnaná)			2x / 2					
	3.6	Rozchod kol, vpředu	b10	mm	990		950		1000	
	3.7	rozchod kol, vzadu	b11	mm	940					950
Základní rozměry	4.1	Naklápění zdvihového zařízení dopředu/dozadu	a/ß	°	6 / 8					
	4.2	Výška zdvihového zařízení v zasunutém stavu (h1)	h1	mm	2325		2322			2352
	4.3	Volný zdvih (h2)	h2	mm	150					
	4.4	Zdvih (h3)	h3	mm	3300					
	4.5	Výška zdvihového zařízení ve vysunutém stavu (h4)	h4	mm	3900		4057			4086
	4.7	Výška ochranné střechy (kabina)	h6	mm	2240					
	4.8	Výška sedačky/plošiny řidiče	h7	mm	1226					
	4.12	výška tažného zařízení	h10	mm	380					
	4.12.1	2. výška tažného zařízení		mm	530					
	4.19	Celková délka	l1	mm	3484	3632	3489	3637		
	4.20	Délka včetně zadního čela vidlí	l2	mm	2334	2482	2339	2487		
	4.21.1	Celková šířka	b1	mm	1200				1300	
	4.22	Rozměry vidlic	s/ e/l	mm	40 x 100 x 1150		45 x 125 x 1150			
	4.23	Třída připojení nosiče vidlí			2A		3A			
	4.24	Šířka nosiče vidlí	b3	mm	1120					
	4.31	Světlá výška vozíku s nákladem pod zdvihovým zařízením	m1	mm	110					
	4.32	Světlá výška měřená uprostřed mezi nápravami	m2	mm	135					
	4.34.1	Šířka pracovní uličky (palety 1000 x 1200 uložené napříč)	Ast	mm	3722	3872	3727	3877		
	4.34.2	Šířka pracovní uličky (palety 800x1200 uložené podélně)	Ast	mm	3922	4072	3927	4077		
	4.35	Poloměr otáčení	Wa	mm	2080	2230	2080	2230		
	4.36	Nejmenší vzdálenost ve středu otáčení.	b13	mm	580	630	580	630		

Výkonová data	5.1	Rychlost pojezdu s nákladem/bez nákladu (Efficiency | drivePLUS)	km/h	17 / 17 | 20 / 20				
	5.2	Rychlost zdvihu s nákladem/bez nákladu (Efficiency | liftPLUS)	m/s	0,58 / 0,62 | 0,64 / 0,68		0,5 / 0,52 | 0,57 / 0,63		0,44 / 0,51 | 0,5 / 0,53
	5.3	Rychlost spouštění s nákladem/bez nákladu (Efficiency | liftPLUS)	m/s	0,59 / 0,62 | 0,59 / 0,62		0,58 / 0,64 | 0,58 / 0,64		0,56 / 0,59 | 0,56 / 0,59
	5.5	Tažná síla s nákladem/bez nákladu (Efficiency | drivePLUS)	N	8000 / 8000 | 10000 / 10000		7000 / 7000 | 10000 / 10000		
	5.6	Max. tažná síla s nákladem/bez nákladu (Efficiency | drivePLUS)	N	16000 / 16000 | 19500 / 18600	16000 / 16000 | 19500 / 19500			
	5.7	Stoupavost s nákladem/bez nákladu (Efficiency | drivePLUS)	%	12 / 18 | 19 / 30		10 / 15 | 16 / 25		10 / 15 | 14 / 23
	5.8	Max. stoupavost s nákladem/bez nákladu (Efficiency | drivePLUS)	%	18 / 28 | 27 / 34	18 / 28 | 27 / 38	18 / 28 | 22 / 33		17 / 28 | 20 / 33
	5.9	Doba zrychlení s nákladem/bez nákladu (Efficiency | drivePLUS)	s	6,1 / 5,7 | 5,3 / 5		6,1 / 5,4 | 5,5 / 5		6,4 / 5,5 | 5,6 / 5,1
	5.10	Provozní brzda		Třecí brzda (hydraulicky ovládaná)				
Elektromotor/elektronika	6.1	Motor pojezdu, výkon S2 60 min (Efficiency | drivePLUS)	kW	8,9 | 11,3				
	6.1.1	2. Motor pojezdu, výkon S2 60 min (Efficiency | drivePLUS)	kW	8,9 | 11,3				
	6.2	Zdvihový motor, výkon při S3 (Efficiency | liftPLUS)	kW	19,5 | 22				
	6.3	Baterie podle DIN 43531/35/36		DIN 43536 A				
	6.4	Napětí baterie/jmenovitá kapacita	V / Ah	80 / 620	80 / 775	80 / 620	80 / 775	
	6.5	Hmotnost baterie	kg	1558	1863	1558	1863	
	6.6.1	Spotřeba energie podle EN cyklu (Efficiency | PLUS)	kWh/h	6,2 | 6,2		7,2 | 7,2	7,1 | 7,1	7,4 | 7,4	8,1 | 8,3
	6.6.2	Ekvivalent CO2 podle normy EN ISO 23308 (Efficiency | PLUS)	kg/h	3,35 | 3,4		3,89 | 3,9	3,84 | 3,8	4 | 4	4,38 | 4,5
	6.7	Výkon při překládce (Efficiency | PLUS)	t/h	173 | 188		204 | 219		201 | 219	224 | 238
	6.8	Efektivita otočení dle VDI 2198 (Efficiency | PLUS)	t/kWh	22,2 | 20		22,9 | 21,3		22,8 | 21,3	24,3 | 22,2
	6.8.1	Spotřeba energie při max. výkonu při překládce (Efficiency | PLUS)	kWh/h	7,8 | 9,4		8,9 | 10,3		8,8 | 10,3	9,2 | 10,7
Ostatní	8.1	Druh přenosu kroutícího momentu na hnací nápravu		pulzní/AC				
	10.1	Pracovní tlak pro přídavné zařízení	bar	240				
	10.2	Množství oleje pro přídavná zařízení	l/min	45				
	10.7	Hladina akustického tlaku podle ČSN EN 12053	dB (A)	69				
	10.8	Tažné zařízení, Druh/Typ DIN		DIN 15170 H				

- V tomto typovém listu podle směrnice VDI 2198 jsou uvedeny jen technické hodnoty standardního vozíku. Odlišné pláště, jiná zdvihová zařízení, přídavná zařízení apod. mohou vykazovat jiné hodnoty

Pozor:
Hodnoty uvedené pro standardní zařízení byly stanoveny s použitím pneumatik Continental. Použití jiných pneumatik na standardním zařízení může vést k odlišným hodnotám.

Jungheinrich (ČR) s.r.o.

Modletice 101
251 01 Říčany
Telefon +420 313 333 111, 333
Fax +420 313 333 777

info@jungheinrich.cz

www.jungheinrich.cz

Výrobní závody v německých městech Norderstedt, Moosburg a Landsberg jsou stejně jako centrum originálních náhradních dílů v Kaltenkirchen certifikovány.

ISO 9001
ISO 14001

Vozíky Jungheinrich splňují evropské bezpečnostní požadavky.

CE

JUNGHEINRICH