# Elektrický vysokozdvižný vozík se třemi koly

## EFG 213–220

Výška zdvihu: 2020-7000 mm / Nosnost: 1300-2000 kg

LI-ION technology

JUNGHEINRICH

# EFG 213–220

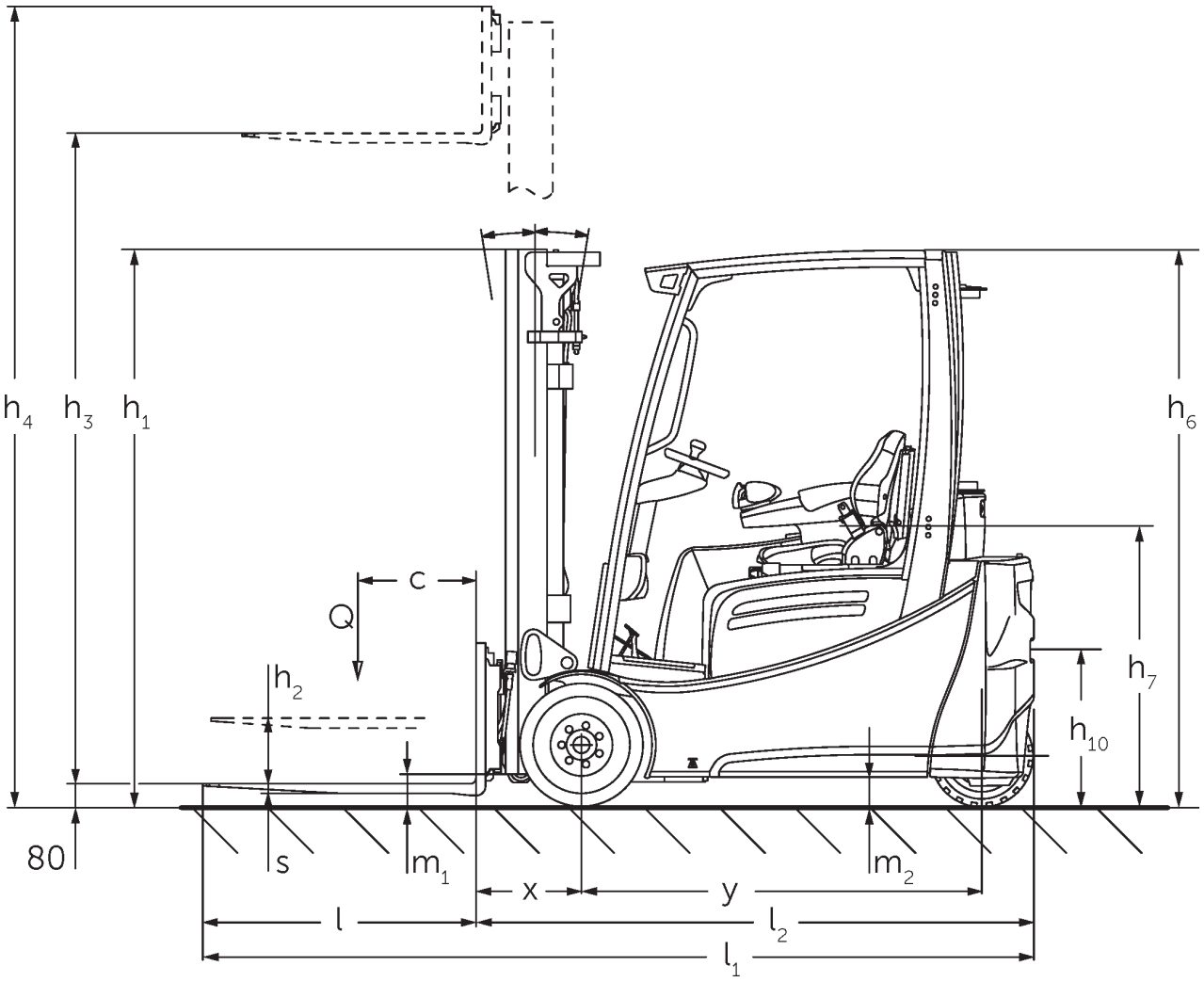


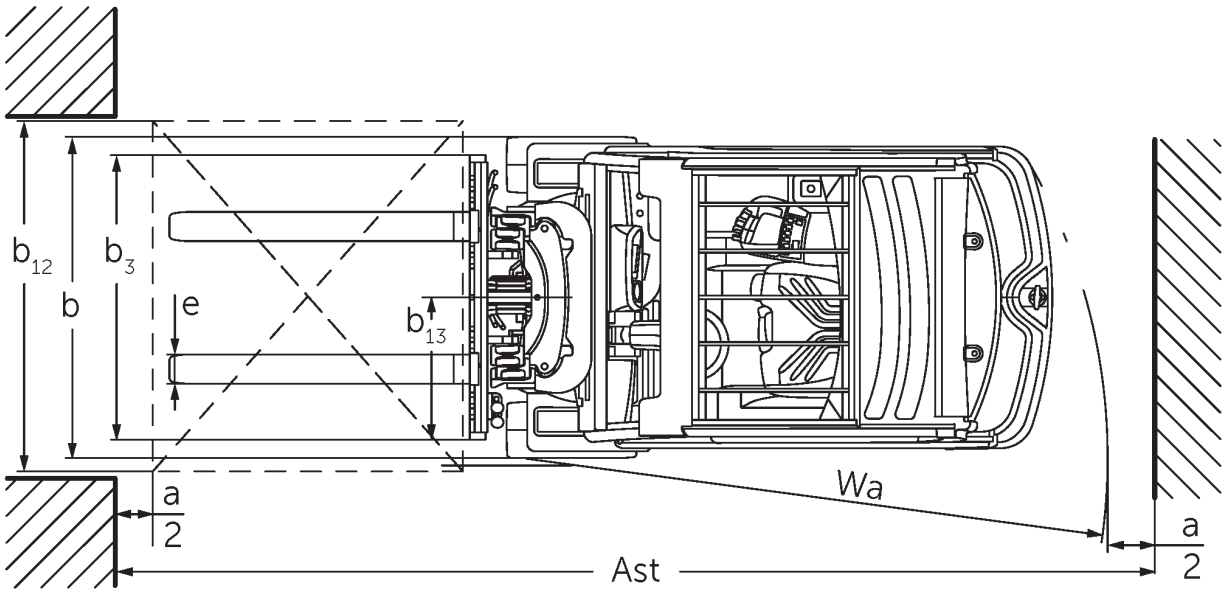

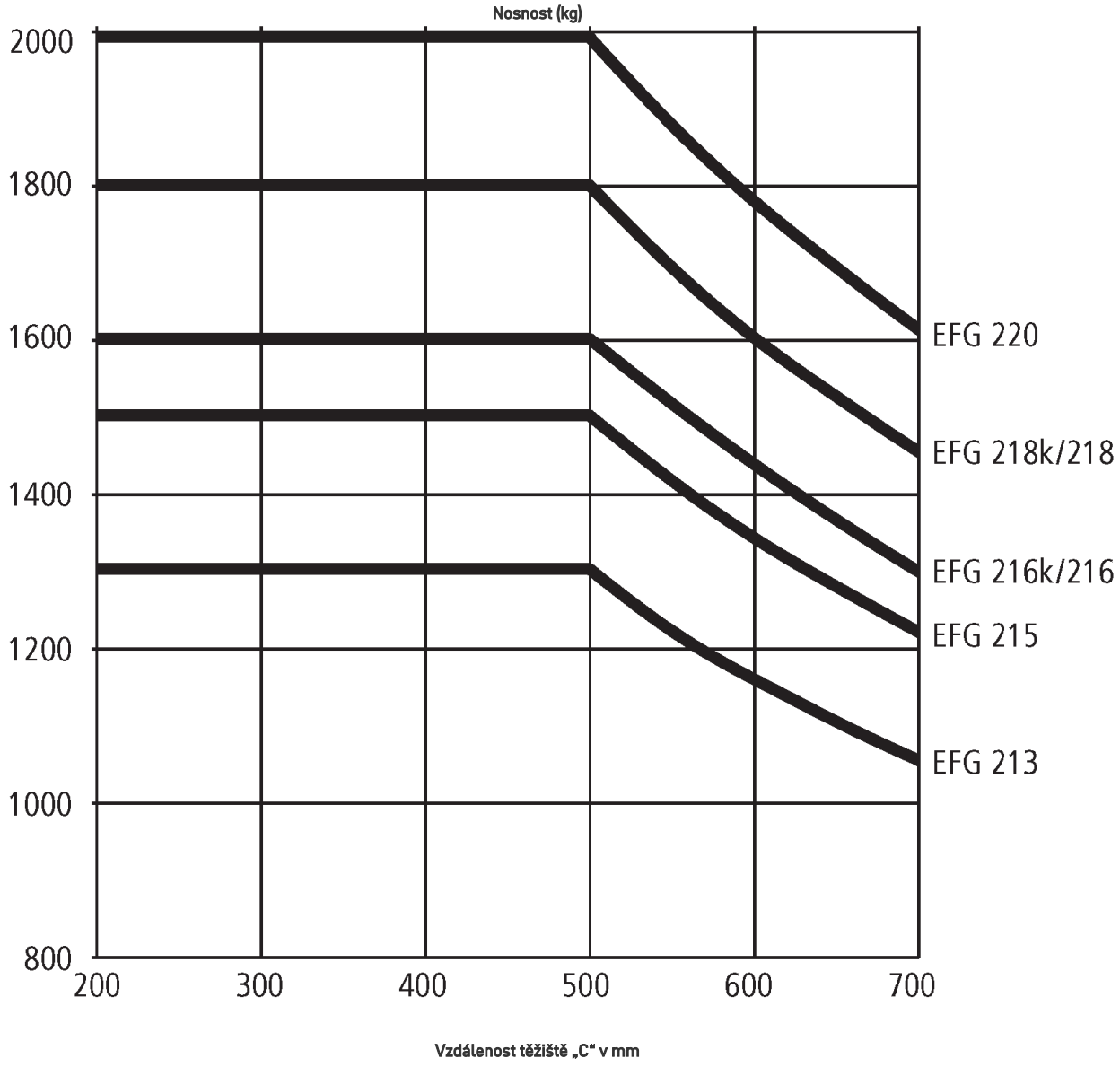
Nosnost (kg)
2000
1800
1600
1400
1200
1000
800
200
300
400
500
600
700
EFG 220
EFG 218k/218
EFG 216k/216
EFG 215
EFG 213
Vzdálenost těžiště „C“ v mm

# EFG 213–220

| EFG 213, EFG 216k, EFG 216 | Zdvih (h3) | Výška zdvihového zařízení v zasunutém stavu (h1) | Volný zdvih (h2) | Výška zdvihového zařízení ve vysunutém stavu (h4) | Naklápění zdvihového zařízení dopředu/ dozadu |
|---|---|---|---|---|---|
| Dvojité zdvihové zařízení ZT | 3000 mm | 2060 mm | 150 mm | 3590 mm | 7 / 6 ° |
| | 3100 mm | 2110 mm | 150 mm | 3690 mm | 7 / 6 ° |
| | 3300 mm | 2210 mm | 150 mm | 3890 mm | 7 / 7 ° |
| | 3500 mm | 2310 mm | 150 mm | 4090 mm | 7 / 7 ° |
| | 3700 mm | 2410 mm | 150 mm | 4290 mm | 7 / 7 ° |
| | 4000 mm | 2560 mm | 150 mm | 4590 mm | 7 / 7 ° |
| | 4500 mm | 2810 mm | 150 mm | 5090 mm | 7 / 7 ° |
| Dvojité zdvihové zařízení ZZ | 2900 mm | 1965 mm | 1375 mm | 3490 mm | 7 / 6 ° |
| | 3100 mm | 2065 mm | 1475 mm | 3690 mm | 7 / 6 ° |
| | 3180 mm | 2105 mm | 1515 mm | 3770 mm | 7 / 7 ° |
| | 3300 mm | 2165 mm | 1575 mm | 3890 mm | 7 / 7 ° |
| | 3500 mm | 2265 mm | 1675 mm | 4090 mm | 7 / 7 ° |
| | 3700 mm | 2365 mm | 1775 mm | 4290 mm | 7 / 7 ° |
| | 4000 mm | 2515 mm | 1925 mm | 4590 mm | 7 / 7 ° |
| Trojité zdvihové zařízení DZ | 4250 mm | 1975 mm | 1385 mm | 4840 mm | 7 / 4 ° |
| | 4400 mm | 2025 mm | 1435 mm | 4990 mm | 7 / 4 ° |
| | 4640 mm | 2105 mm | 1515 mm | 5230 mm | 7 / 5 ° |
| | 4700 mm | 2125 mm | 1535 mm | 5290 mm | 7 / 5 ° |
| | 4800 mm | 2165 mm | 1575 mm | 5390 mm | 7 / 5 ° |
| | 5000 mm | 2235 mm | 1645 mm | 5590 mm | 7 / 5 ° |
| | 5500 mm | 2415 mm | 1825 mm | 6090 mm | 7 / 5 ° |
| | 6000 mm | 2585 mm | 1995 mm | 6590 mm | 7 / 5 ° |
| | 6500 mm | 2765 mm | 2175 mm | 7090 mm | 7 / 5 ° |
| | 7000 mm | 2935 mm | 2345 mm | 7590 mm | 7 / 5 ° |
| **EFG 218** | **Zdvih (h3)** | **Výška zdvihového zařízení v zasunutém stavu (h1)** | **Volný zdvih (h2)** | **Výška zdvihového zařízení ve vysunutém stavu (h4)** | **Naklápění zdvihového zařízení dopředu/ dozadu** |
| Dvojité zdvihové zařízení ZT | 2020 mm | 1577 mm | 150 mm | 2632 mm | 7 / 5 ° |
| | 3000 mm | 2067 mm | 150 mm | 3612 mm | 7 / 6 ° |
| | 3100 mm | 2117 mm | 150 mm | 3712 mm | 7 / 6 ° |
| | 3300 mm | 2217 mm | 150 mm | 3912 mm | 7 / 7 ° |
| | 3500 mm | 2317 mm | 150 mm | 4112 mm | 7 / 7 ° |
| | 3700 mm | 2417 mm | 150 mm | 4312 mm | 7 / 7 ° |
| | 4000 mm | 2567 mm | 150 mm | 4612 mm | 7 / 7 ° |
| | 4500 mm | 2817 mm | 150 mm | 5112 mm | 7 / 7 ° |
| Dvojité zdvihové zařízení ZZ | 2900 mm | 1972 mm | 1330 mm | 3542 mm | 7 / 6 ° |
| | 3100 mm | 2072 mm | 1430 mm | 3742 mm | 7 / 6 ° |
| | 3180 mm | 2112 mm | 1470 mm | 3822 mm | 7 / 7 ° |
| | 3300 mm | 2172 mm | 1530 mm | 3942 mm | 7 / 7 ° |
| | 3500 mm | 2272 mm | 1630 mm | 4142 mm | 7 / 7 ° |

| | | | | | |
|---|---|---|---|---|---|
| | 3700 mm | 2372 mm | 1730 mm | 4342 mm | 7 / 7 ° |
| | 4000 mm | 2522 mm | 1880 mm | 4642 mm | 7 / 7 ° |
| Trojité zdvihové zařízení DZ | 4250 mm | 1982 mm | 1340 mm | 4892 mm | 7 / 6 ° |
| | 4400 mm | 2032 mm | 1390 mm | 5042 mm | 7 / 6 ° |
| | 4640 mm | 2112 mm | 1470 mm | 5282 mm | 7 / 5 ° |
| | 4700 mm | 2132 mm | 1490 mm | 5342 mm | 7 / 5 ° |
| | 4800 mm | 2172 mm | 1530 mm | 5442 mm | 7 / 5 ° |
| | 5000 mm | 2242 mm | 1600 mm | 5642 mm | 7 / 5 ° |
| | 5500 mm | 2422 mm | 1780 mm | 6142 mm | 7 / 5 ° |
| | 6000 mm | 2592 mm | 1950 mm | 6642 mm | 7 / 5 ° |
| | 6500 mm | 2772 mm | 2130 mm | 7142 mm | 7 / 5 ° |
| | 7000 mm | 2942 mm | 2300 mm | 7642 mm | 7 / 5 ° |

# Tabulka VDI

| | | | | | | | | |
|---|---|---|---|---|---|---|---|---|
| Značky | 1.1 | Výrobce (zkrácené označení) | | | Jungheinrich | | | |
| | 1.2 | Označení typu od výrobce | | | EFG 213 | EFG 216k | EFG 216 | EFG 218 |
| | 1.3 | Pohon | | | elektrický | | | |
| | 1.4 | Ovládání | | | Sedačka | | | |
| | 1.5 | Nosnost/náklad | Q | kg | 1300 | 1600 | | 1800 |
| | 1.6 | Těžiště břemena | c | mm | 500 | | | |
| | 1.8 | Odstup břemene | x | mm | 344 | | | 364 |
| | 1.9 | Rozvor kol | y | mm | 1249 | 1357 | 1465 | |
| Hmotnosti | 2.1.1 | Vlastní hmotnost (vč. baterie) | | kg | 2692 | 2959 | 3018 | 3191 |
| | 2.2 | Zatížení na přední/zadní nápravu s nákladem | | kg | 3534 / 458 | 4043 / 516 | 4050 / 566 | 4477 / 514 |
| | 2.3 | Zatížení na přední/zadní nápravu bez nákladu | | kg | 1307 / 1385 | 1392 / 1567 | 1479 / 1539 | 1534 / 1657 |
| Kola/podvozek | 3.1 | Pneumatiky | | | Super elastické (SE) | | | |
| | 3.2 | Velikost pneumatik, přední | | | 18 x 7-8 | | | 200 / 50-10 |
| | 3.3 | Velikost kol, zadní | | | 140 / 55-9 | | | |
| | 3.5 | Kola, počet vpředu/vzadu (× = hnaná) | | | 2x/2 | | | |
| | 3.6 | Rozchod kol, vpředu | b10 | mm | 904 | | | 914 |
| | 3.7 | rozchod kol, vzadu | b11 | mm | 176 | | | |
| Základní rozměry | 4.1 | Naklápění zdvihového zařízení dopředu/dozadu | a/ß | ° | 7 / 6 | | | |
| | 4.2 | Výška zdvihového zařízení v zasunutém stavu (h1) | h1 | mm | 2060 | | | 2067 |
| | 4.3 | Volný zdvih (h2) | h2 | mm | 150 | | | |
| | 4.4 | Zdvih (h3) | h3 | mm | 3000 | | | |
| | 4.5 | Výška zdvihového zařízení ve vysunutém stavu (h4) | h4 | mm | 3590 | | | 3612 |
| | 4.7 | Výška ochranné střechy (kabina) | h6 | mm | 2040 | | | |
| | 4.8 | Výška sedačky/plošiny řidiče | h7 | mm | 920 | | | |
| | 4.12 | výška tažného zařízení | h10 | mm | 560 | | | |
| | 4.19 | Celková délka | l1 | mm | 2933 | 3041 | 3149 | 3169 |
| | 4.20 | Délka včetně zadního čela vidlí | l2 | mm | 1783 | 1891 | 1999 | 2019 |
| | 4.21.1 | Celková šířka | b1 | mm | 1060 | | | 1120 |
| | 4.22 | Rozměry vidlic | s/e/l | mm | 40 x 80 x 1150 | | | |
| | 4.23 | Třída připojení nosiče vidlí | | | 2A | | | |
| | 4.24 | Šířka nosiče vidlí | b3 | mm | 980 | | | |
| | 4.31 | Světlá výška vozíku s nákladem pod zdvihovým zařízením | m1 | mm | 97 | | | 105 |
| | 4.32 | Světlá výška měřená uprostřed mezi nápravami | m2 | mm | 100 | | | |
| | 4.34.1 | Šířka pracovní uličky (palety 1000 x 1200 uložené napříč) | Ast | mm | 3112 | 3220 | 3327 | 3345 |
| | 4.34.2 | Šířka pracovní uličky (palety 800x1200 uložené podélně) | Ast | mm | 3235 | 3343 | 3450 | 3469 |
| | 4.35 | Poloměr otáčení | Wa | mm | 1440 | 1548 | 1655 | |
| | 4.36 | Nejmenší vzdálenost ve středu otáčení. | b13 | mm | 0 | | | |

| | | | | | | | |
|---|---|---|---|---|---|---|---|
| Výkonová data | 5.1 | Rychlost pojezdu s nákladem/bez nákladu | km/h | 16 / 16 | | | |
| | 5.2 | Rychlost zdvihu s nákladem/bez nákladu | m/s | 0,51 / 0,74 | | | 0,46 / 0,74 |
| | 5.3 | Rychlost spouštění s nákladem/bez nákladu | m/s | 0,55 / 0,55 | | | |
| | 5.5 | Tažná síla s nákladem/bez nákladu | N | 2300 / 2450 | 2150 / 2450 | 2100 / 2450 | 2000 / 2300 |
| | 5.6 | Max. tažná síla s nákladem/bez nákladu | N | 13000 / 11100 | 13000 / 12000 | 13000 / 12600 | 12500 / 12500 |
| | 5.7 | Stoupavost s nákladem/bez nákladu | % | 7,6 / 12,5 | 7,3 / 12,3 | 7 / 11,5 | 5,9 / 10,5 |
| | 5.8 | Max. stoupavost s nákladem/bez nákladu | % | 28 / 31 | 27 / 31 | 27 / 33 | 25 / 31 |
| | 5.9 | Doba zrychlení s nákladem/bez nákladu | s | 5,5 / 5,1 | 5,7 / 5,2 | | 5,8 / 5,3 |
| | 5.10 | Provozní brzda | | Třecí brzda (mechanicky ovládaná) | | | |
| Elektromotor/elektronika | 6.1 | Motor pojezdu, výkon S2 60 min | kW | 4,5 | | | |
| | 6.1.1 | 2. Motor pojezdu, výkon S2 60 min | kW | 4,5 | | | |
| | 6.2 | Zdvihový motor, výkon při S3 | kW | 11,5 | | | |
| | 6.3 | Baterie podle DIN 43531/35/36 | | DIN 43531 A | | | |
| | 6.4 | Napětí baterie/jmenovitá kapacita | V / Ah | 48 / 500 | 48 / 625 | 48 / 750 | |
| | 6.5 | Hmotnost baterie | kg | 715 | 855 | 1025 | |
| | 6.6.1 | Spotřeba energie podle EN cyklu | kWh/h | 3,5 | 3,9 | | 4,1 |
| | 6.6.2 | Ekvivalent CO2 podle normy EN ISO 23308 | kg/h | 1,89 | 2,11 | | 2,22 |
| | 6.7 | Výkon při překládce | t/h | 105 | 113 | | 126 |
| | 6.8 | Efektivita otočení dle VDI 2198 | t/kWh | 22,3 | 23,1 | | 23,3 |
| Ostatní | 8.1 | Druh přenosu kroutícího momentu na hnací nápravu | | pulzní/AC | | | |
| | 10.1 | Pracovní tlak pro přídavné zařízení | bar | 230 | | | |
| | 10.2 | Množství oleje pro přídavná zařízení | l/min | 27 | | | |
| | 10.7 | Hladina akustického tlaku podle ČSN EN 12053 | dB (A) | 67 | | | |
| | 10.8 | Tažné zařízení, Druh/Typ DIN | | DIN 15170 H | | | |

- V tomto typovém listu podle směrnice VDI 2198 jsou uvedeny jen technické hodnoty standardního vozíku. Odlišné pláště, jiná zdvihová zařízení, přídavná zařízení apod. mohou vykazovat jiné hodnoty

- 6.6.1: 60 pracovních cyklů/h

**Jungheinrich (ČR) s.r.o.**

Modletice 101
251 01 Říčany
Telefon +420 313 333 111, 333
Fax +420 313 333 777

info@jungheinrich.cz

www.jungheinrich.cz

Výrobní závody v německých městech Norderstedt, Moosburg a Landsberg jsou stejně jako centrum originálních náhradních dílů v Kaltenkirchen certifikovány.

ISO 9001
ISO 14001

Vozíky Jungheinrich splňují evropské bezpečnostní požadavky.

CE

JUNGHEINRICH