Elektro-Schlepper

EZS 350

Anhängelast: 5000 kg

LI ION technology

JUNGHEINRICH

EZS 350

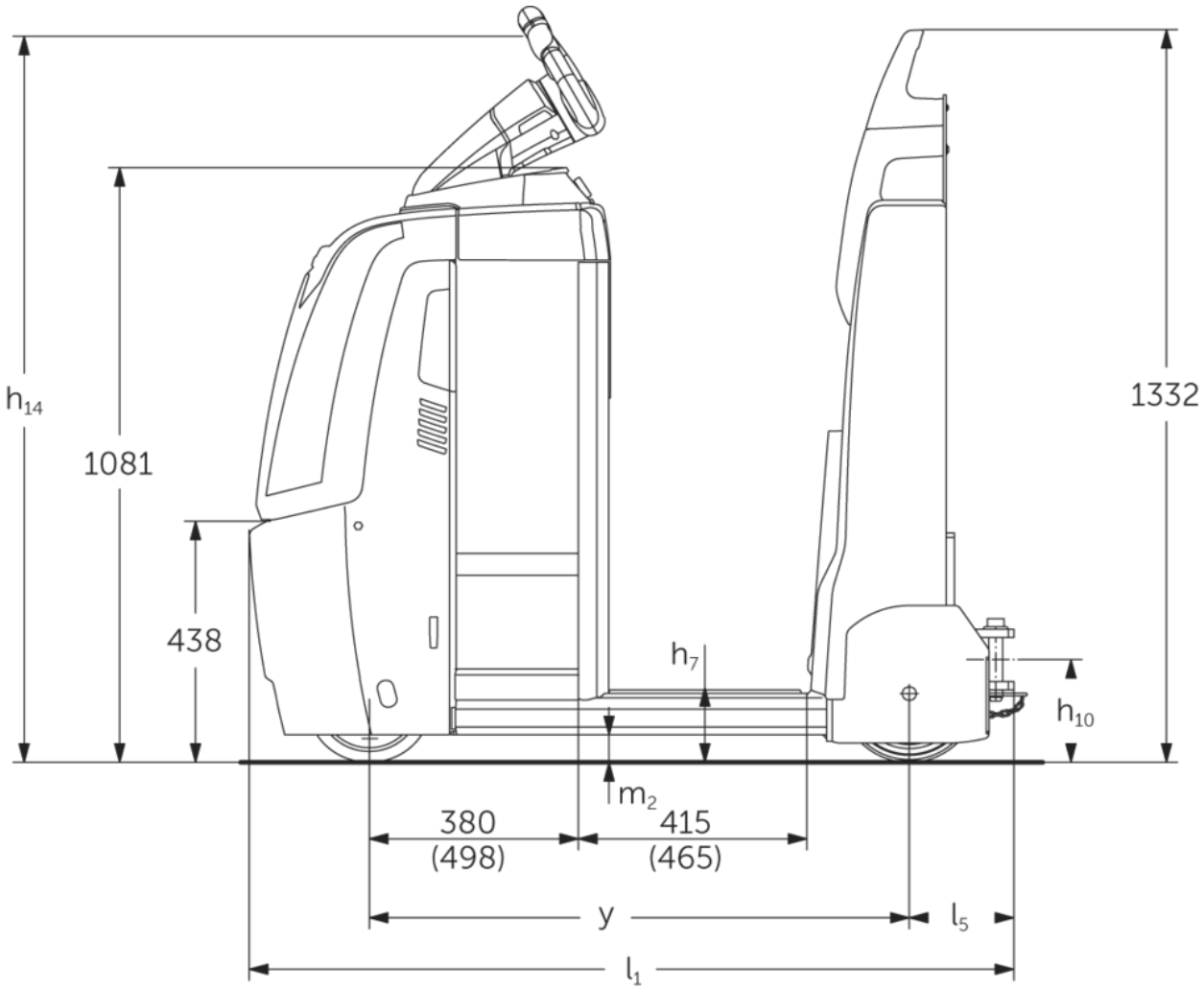

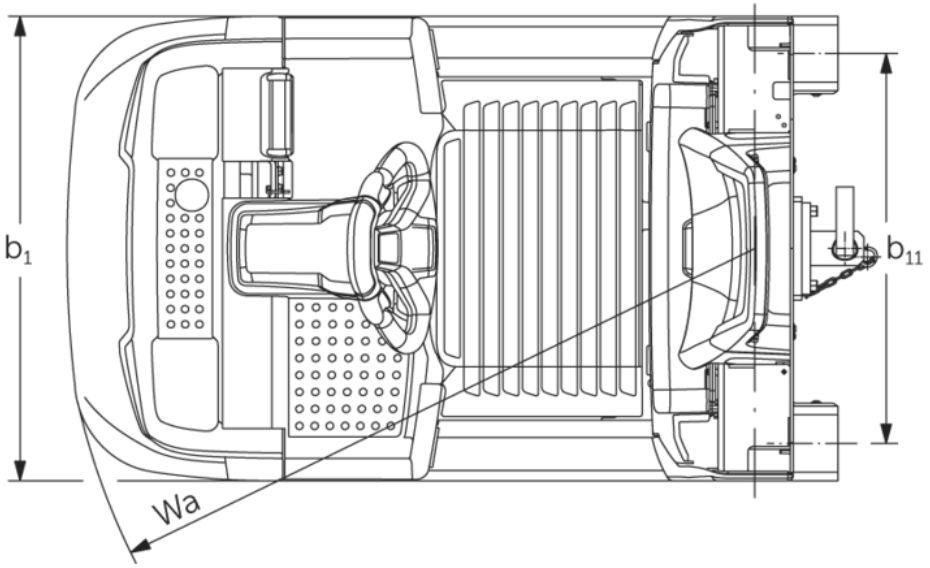

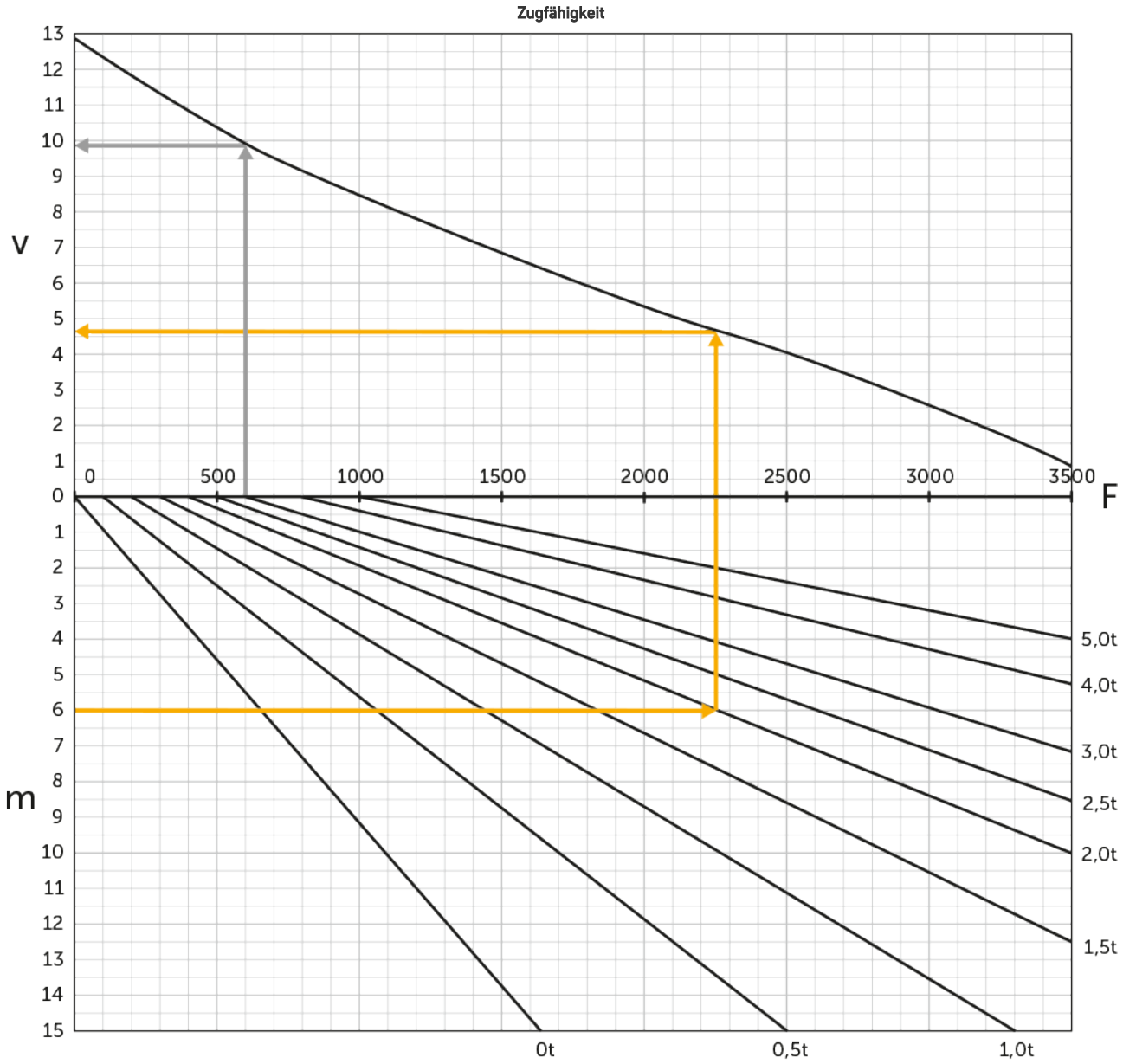

v=Geschwindigkeit [km/h], m=Steigung [%], F=Zugkraft [N]

VDI-Tabelle

Kennzeichen	1.1	Hersteller (Kurzbezeichnung)			Jungheinrich			
	1.2	Typzeichen des Herstellers			EZS 350 L Std	EZS 350 L Komfort	EZS 350 XL Std	EZS 350 XL Komfort
	1.3	Antrieb			Elektro			
	1.4	Bedienung			Stand			
	1.5.3	Anhängelast	Q	kg	5000			
	1.7	Nennzugkraft		N	1000			
	1.9	Radstand	y	mm	980	1030	1098	1148
Gewichte	2.1.1	Eigengewicht (inkl. Batterie)		kg	996	1006	1091	1101
	2.3	Achslast ohne Last vorn/hinten		kg	505 / 491	510 / 496	565 / 526	570 / 531
Räder/Fahrwerk	3.1	Bereifung			Polyurethan (PU) / Superelastik (SE)			
	3.2	Reifengröße, vorn			ø230 x 77			
	3.3	Reifengröße, hinten			ø250 x 80			
	3.5	Räder, Anzahl vorn/hinten (x=angetrieben)			1x/2			
	3.7	Spurweite, hinten	b11	mm	680			
Grundabmessungen	4.8	Sitzhöhe/Standhöhe	h7	mm	135			
	4.9	Höhe Deichselgriff in Fahrstellung min./max.	h14	mm	1320			
	4.12	Kupplungshöhe	h10	mm	158			
	4.19	Gesamtlänge	l1	mm	1390	1440	1508	1558
	4.21.1	Gesamtbreite	b1	mm	810			
	4.32	Bodenfreiheit Mitte Radstand	m2	mm	50			
	4.35	Wenderadius	Wa	mm	1210	1260	1328	1378
Leistungsdaten	5.1	Fahrgeschwindigkeit mit/ohne Last		km/h	8 / 12,5			
	5.1.1	Fahrgeschwindigkeit mit/ohne Last rückwärts		km/h	6 / 6			
	5.5	Zugkraft mit/ohne Last		N	1000 / 1000			
	5.6	Max. Zugkraft mit/ohne Last		N	3700 / 3700			
	5.10	Betriebsbremse			elektromagnetisch/generatorisch			
E-Motor/Elektronik	6.1	Fahrmotor, Leistung S2 60 min		kW	2,8			
	6.4	Batteriespannung/Nennkapazität		V / Ah	24 / 465		24 / 620	
	6.5	Batteriegewicht		kg	370		470	
	6.6.1	Energieverbrauch nach EN-Zyklus		kWh/h	1,15			
	6.6.2	CO2 Äquivalent nach EN ISO 23308		kg/h	0,62			

Sonstiges	8.1	Art der Fahrsteuerung		AC SpeedControl
	10.7	Schalldruckpegel nach EN12053	dB (A)	66

- Dieses Typenblatt nach VDI-Richtlinie 2198 nennt nur die technischen Werte des Standard-Gerätes. Abweichende Bereifungen, andere Hubgerüste, Zusatzeinrichtungen usw. können andere Werte ergeben.

- VDI-Nr. 4.9: Die Höhe gilt für die Ausführung mit jetPILOT
- VDI-Nr. 4.12: Der Wert zur Kupplungshöhe gilt für eine Einfachsteckkupplung. Andere Kupplungshöhen sind erhältlich
- VDI-Nr. 4.19: Da unterschiedliche Kupplungssysteme erhältlich sind, gilt die Angabe zur Gesamtlänge einschließlich einer Einfachsteckkupplung
- VDI-Nr. 5.1: siehe Zuglastdiagramm
- VDI-Nr. 5.5: Bei diesem Wert handelt es sich um die Nennzugkraft
- VDI-Nr. 5.6: Siehe Zuglastdiagramm

Jungheinrich

Vertrieb Deutschland AG & Co. KG

Friedrich-Ebert-Damm 129
22047 Hamburg
Telefon 0800 222 585858*
*Deutschlandweit kostenlos

info@jungheinrich.de

Zertifiziert sind die deutschen Produktionswerke in Norderstedt, Moosburg und Landsberg sowie unser Ersatzteilzentrum in Kaltenkirchen.

ISO 9001
ISO 14001

Jungheinrich Flurförderzeuge entsprechen den europäischen Sicherheitsanforderungen.

CE

JUNGHEINRICH