χειροκίνητο παλετοφόρο μηχάνημα

AM l20/l20p

ύψος ανύψωσης: 120 mm / Φέρουσα ικανότητα: 2000 kg

JUNGHEINRICH

AM I20/I20p

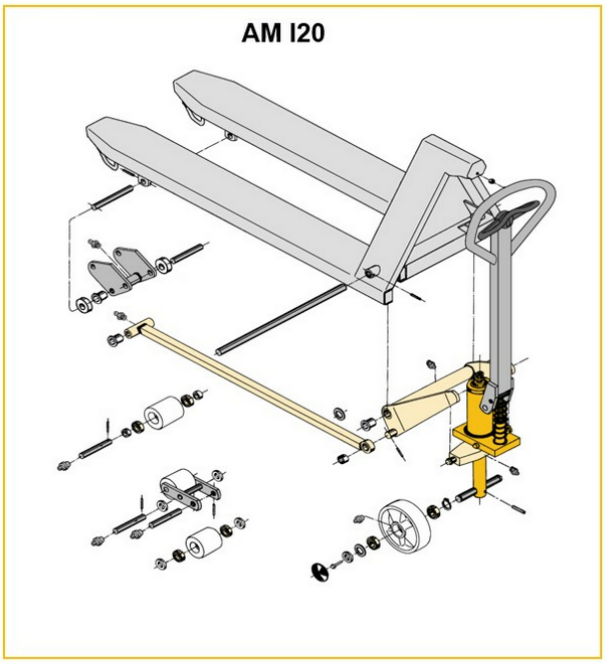

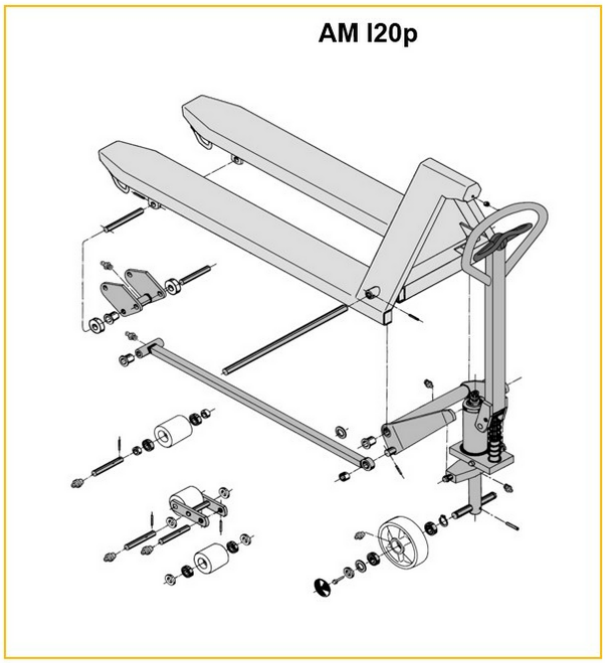

Inox AISI 316 (V4A)	Feuerverzinkt
Inox AISI 303/304 (V2A)	Verzinkt und gelb chromatiert

AM I20p

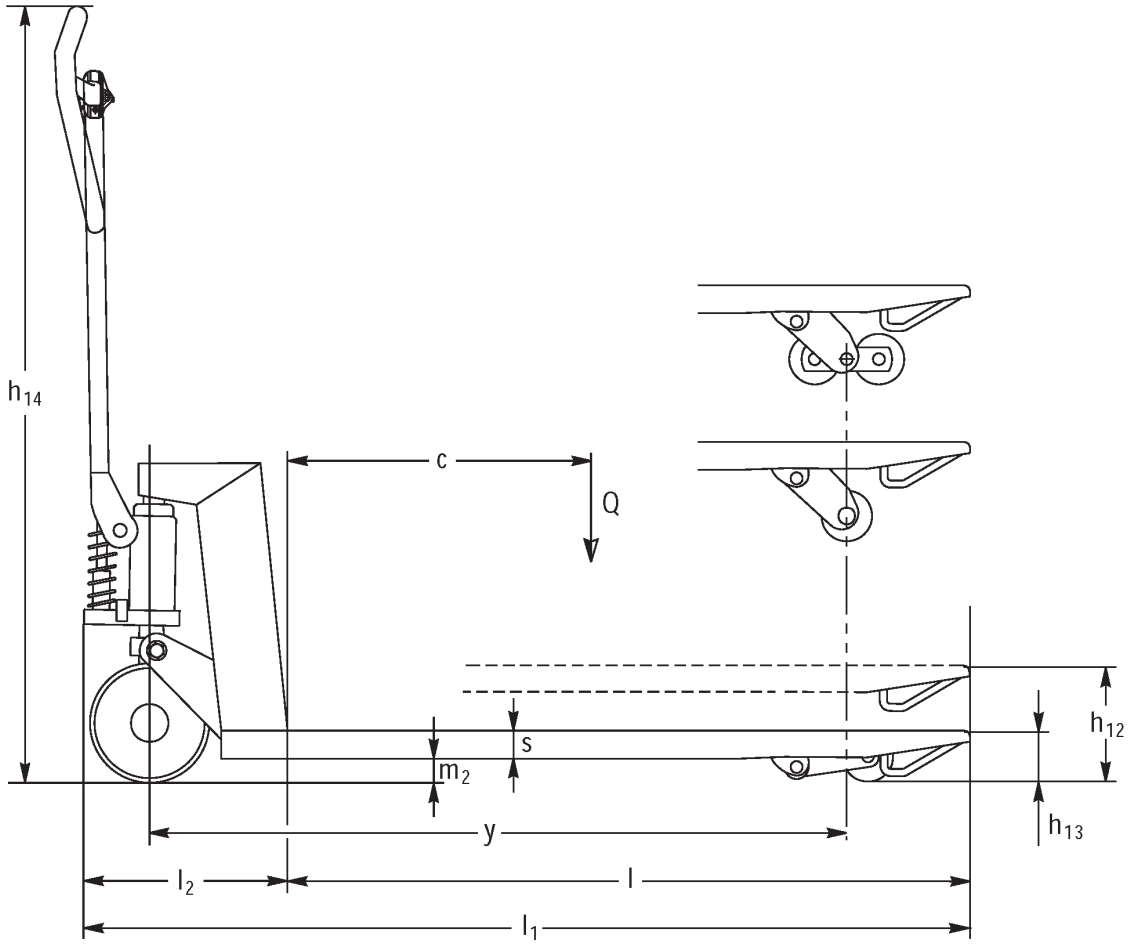
h14
c
Q
s
m2
h12
h13
y
l2
l
l1

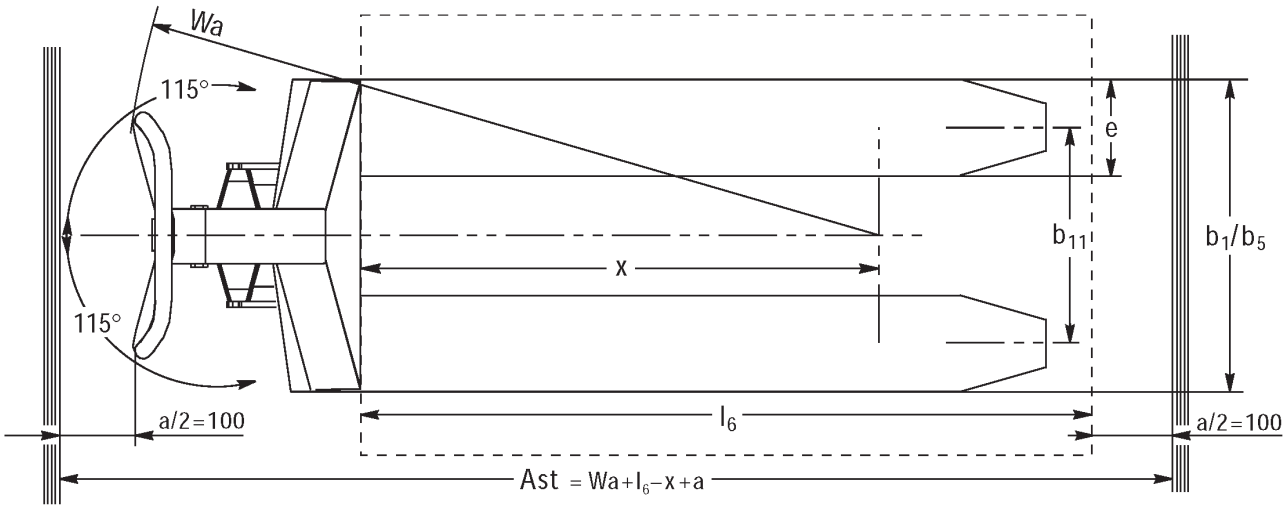
Wa
115°
115°
e
b11
b1/b5
x
l6
a/2=100
a/2=100
Ast = Wa+l6−x+a

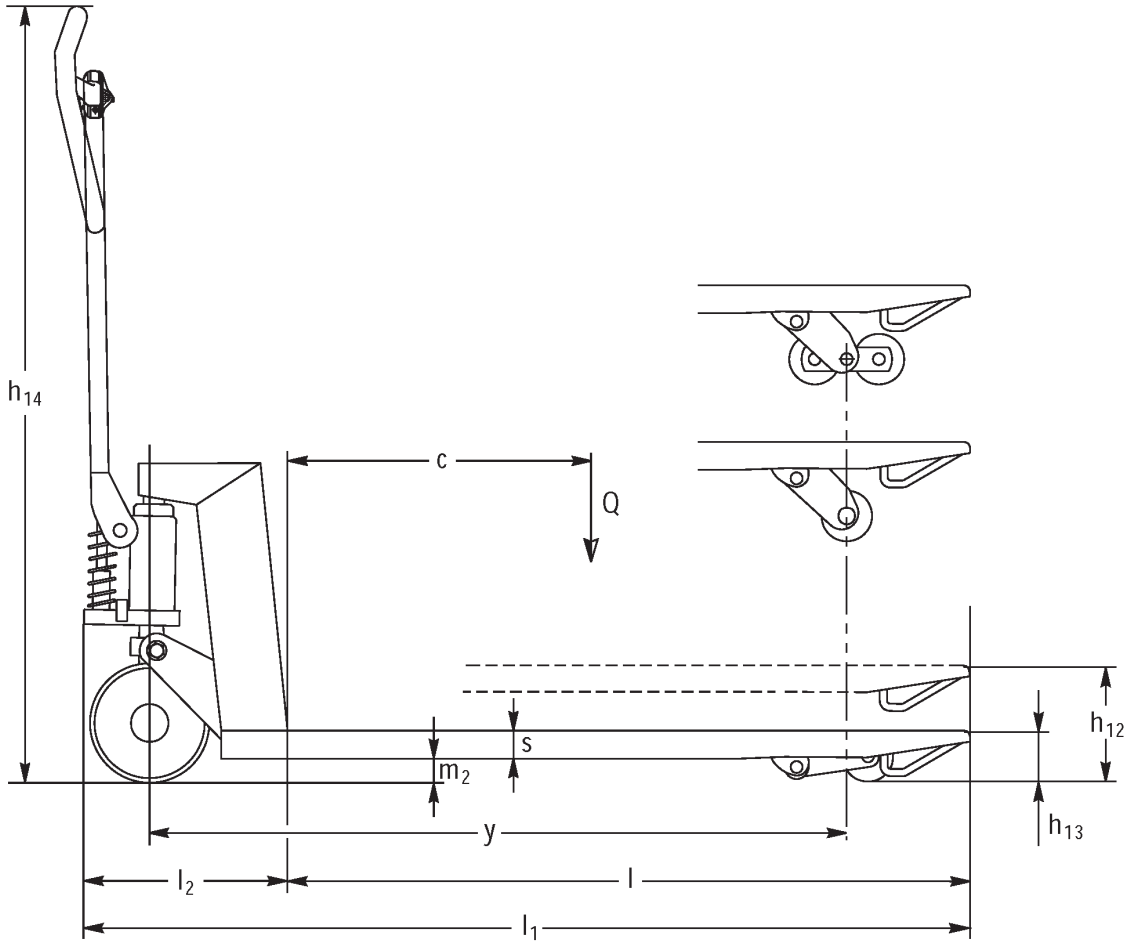
h14
c
Q
s
m2
h12
h13
y
l2
l
l1

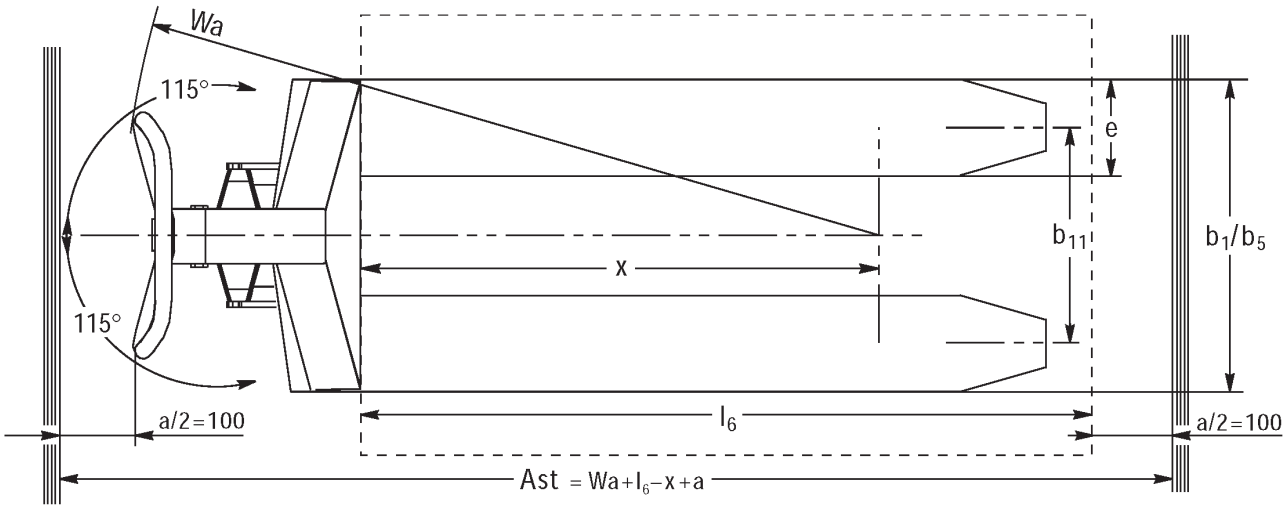
Wa
115°
115°
e
b11
b1/b5
x
l6
a/2=100
a/2=100
Ast = Wa+l6−x+a

πίνακας VDI

σημάδι	1.1	Κατασκευαστής (μικρό όνομα)			Άλλα (OEM)							
	1.2	Σήμα τύπου του κατασκευαστή			AM I20p							
	1.3	Μηχανισμός κίνησης			Χειροκίνητο							
	1.4	Χειρισμός			Χειροκίνητα							
	1.5	φέρουσα ικανότητα / φορτίο	Q	kg	2000							
	1.6	Απόσταση κέντρου βάρους φορτίου	c	mm	610				570			
	1.9	Μεταξόνιο	y	mm	1245				1165			
βάρη	2.1	Απόβαρο		kg	81		78				75	
	2.1.1	Ίδιο βάρος (με μπαταρία)		kg	81		78		64			
Τροχοί/Πλαίσιο	3.1	Ελαστικά			V-BV	N-BN	V-GV	N-GN	V-BV	N-BN	C-GV	N-GN
	3.2	Μέγεθος ελαστικών, μπροστά			Ø 200x50							
	3.3	Μέγεθος ελαστικών, πίσω			Ø 80x70	Ø 80x65	Ø 80x90		Ø 80x70	Ø 80x65	Ø 80x90	
	3.5	Τροχοί, αριθμός μπροστά / πίσω (× = καθοδηγούμενοι)			2/2							
	3.6	Μετατρόχιο, μπροστά	b10	mm	120							
	3.7	Μετατρόχιο, πίσω	b11	mm	520							
Βασικές διαστάσεις	4.4	Ανύψωση (h3)	h3	mm	120							
	4.9	Ύψος λαβής βραχίονα χειρισμού στη θέση οδήγησης ελάχ./μέγ.	h14	mm	1170							
	4.14	Ύψος όρθιας στάσης σε ανύψωση	h12	mm	205							
	4.15	Ύψος σε κατεβασμένη θέση	h13	mm	85							
	4.19	Συνολικό μήκος	l1	mm	1555				1475			
	4.21.1	Συνολικό πλάτος	b1	mm	680							
	4.22	διαστάσεις διχαλών περόνης	s/ e/l	mm	51 x 160 x 1220				51 x 160 x 1140			
	4.25	Εξωτερική απόσταση περονών	b5	mm	680							
	4.32	Απόσταση από το έδαφος έως το κέντρο του μεταξόνιου	m2	mm	34							
	4.34.1	Πλάτος εργασίας (παλέτα 1000 × 1200 σταυρωτά)	Ast	mm	1610							
	4.34.2	Πλάτος εργασίας (παλέτα 800x1200 κατά μήκος)	Ast	mm	1830				1810			
	4.35	Ακτίνα στροφής	Wa	mm	1410				1330			
Δεδομένα ισχύος	5.3	Ταχύτητα κατεβάσματος με/χωρίς φορτίο		m/s	0,1 / 0,05							

- Αυτό το δελτίο τύπου κατά την Οδηγία VDI 2198 αναφέρει μόνο τις τεχνικές τιμές του βασικού μηχανήματος. Οι τιμές μπορεί να διαφέρουν, αν χρησιμοποιούνται άλλα ελαστικά, διαφορετικοί ιστοί, προσαρτώμενες συσκευές κ.λπ.

σημάδι	1.1	Κατασκευαστής (μικρό όνομα)			Άλλα (OEM)							
	1.2	Σήμα τύπου του κατασκευαστή			AM I20p							
	1.3	Μηχανισμός κίνησης			Χειροκίνητο							
	1.4	Χειρισμός			Χειροκίνητα							
	1.5	φέρουσα ικανότητα / φορτίο	Q	kg	2000							
	1.6	Απόσταση κέντρου βάρους φορτίου	c	mm	485				405			
	1.9	Μεταξόνιο	y	mm	995				835			
βάρη	2.1	Απόβαρο		kg	72		69				65	
	2.1.1	Ίδιο βάρος (με μπαταρία)		kg	72		69	66	64			
Τροχοί/Πλαίσιο	3.1	Ελαστικά			V-BV	N-BN	V-GV	N-GN	V-BV	N-BN	V-GV	N-GN
	3.2	Μέγεθος ελαστικών, μπροστά			Ø 200x50							
	3.3	Μέγεθος ελαστικών, πίσω			Ø 80x70	Ø 80x65	Ø 80x90		Ø 80x70	Ø 80x65	Ø 80x90	
	3.5	Τροχοί, αριθμός μπροστά / πίσω (× = καθοδηγούμενοι)			2/2							
	3.6	Μετατρόχιο, μπροστά	b10	mm	120							
	3.7	Μετατρόχιο, πίσω	b11	mm	520							
Βασικές διαστάσεις	4.4	Ανύψωση (h3)	h3	mm	120							
	4.9	Ύψος λαβής βραχίονα χειρισμού στη θέση οδήγησης ελάχ./μέγ.	h14	mm	1170							
	4.14	Ύψος όρθιας στάσης σε ανύψωση	h12	mm	205							
	4.15	Ύψος σε κατεβασμένη θέση	h13	mm	85							
	4.19	Συνολικό μήκος	l1	mm	1305				1145			
	4.21.1	Συνολικό πλάτος	b1	mm	680							
	4.22	διαστάσεις διχαλών περόνης	s/ e/l	mm	51 x 160 x 970				51 x 160 x 810			
	4.25	Εξωτερική απόσταση περονών	b5	mm	680							
	4.32	Απόσταση από το έδαφος έως το κέντρο του μεταξόνιου	m2	mm	34							
	4.34.1	Πλάτος εργασίας (παλέτα 1000 × 1200 σταυρωτά)	Ast	mm	1610							
	4.34.2	Πλάτος εργασίας (παλέτα 800x1200 κατά μήκος)	Ast	mm	1810							
	4.35	Ακτίνα στροφής	Wa	mm	1160				1000			
Δεδομένα ισχύος	5.3	Ταχύτητα κατεβάσματος με/χωρίς φορτίο		m/s	0,1 / 0,05							

- Αυτό το δελτίο τύπου κατά την Οδηγία VDI 2198 αναφέρει μόνο τις τεχνικές τιμές του βασικού μηχανήματος. Οι τιμές μπορεί να διαφέρουν, αν χρησιμοποιούνται άλλα ελαστικά, διαφορετικοί ιστοί, προσαρτώμενες συσκευές κ.λπ.

σημάδι	1.1	Κατασκευαστής (μικρό όνομα)			Άλλα (OEM)								
	1.2	Σήμα τύπου του κατασκευαστή			AM I20p								
	1.3	Μηχανισμός κίνησης			Χειροκίνητο								
	1.4	Χειρισμός			Χειροκίνητα								
	1.5	φέρουσα ικανότητα / φορτίο	Q	kg	2000								
	1.6	Απόσταση κέντρου βάρους φορτίου	c	mm	610				570				
	1.9	Μεταξόνιο	y	mm	1245				1165				
βάρη	2.1	Απόβαρο		kg	75		72				69		
	2.1.1	Ίδιο βάρος (με μπαταρία)		kg	75		72		64				
	2.2	Φορτίο άξονα με φορτίο μπροστά/πίσω		-	- / -								636 / 1432
	2.3	Φορτίο άξονα χωρίς φορτίο μπροστά/πίσω		-	- / -								21 / 47
Τροχοί/Πλαίσιο	3.1	Ελαστικά			V-BV	N-BN	V-GV	N-GN	V-BV	N-BN	V-GV	N-GN	
	3.2	Μέγεθος ελαστικών, μπροστά			Ø 200x50								
	3.3	Μέγεθος ελαστικών, πίσω			Ø 80x70	Ø 80x65	Ø 80x90		Ø 80x70	Ø 80x65	Ø 80x90		
	3.5	Τροχοί, αριθμός μπροστά / πίσω (× = καθοδηγούμενοι)			2/2								
	3.6	Μετατρόχιο, μπροστά	b10	mm	120								
	3.7	Μετατρόχιο, πίσω	b11	mm	360								
Βασικές διαστάσεις	4.4	Ανύψωση (h3)	h3	mm	120								
	4.9	Ύψος λαβής βραχίονα χειρισμού στη θέση οδήγησης ελάχ./ μέγ.	h14	mm	1170								1220 / 1170
	4.14	Ύψος όρθιας στάσης σε ανύψωση	h12	mm	205								
	4.15	Ύψος σε κατεβασμένη θέση	h13	mm	85								
	4.19	Συνολικό μήκος	l1	mm	1555				1475				
	4.20	Μήκος, συμπεριλαμβανομένου του πίσω μέρους περόνης	l2	mm	-								340
	4.21.1	Συνολικό πλάτος	b1	mm	520								
	4.22	διαστάσεις διχαλών περόνης	s/ e/l	mm	51 x 160 x 1220				51 x 160 x 1140				
	4.25	Εξωτερική απόσταση περονών	b5	mm	520								
	4.32	Απόσταση από το έδαφος έως το κέντρο του μεταξόνιου	m2	mm	34								
	4.34.1	Πλάτος εργασίας (παλέτα 1000 × 1200 σταυρωτά)	Ast	mm	1610								
	4.34.2	Πλάτος εργασίας (παλέτα 800x1200 κατά μήκος)	Ast	mm	1830				1810				
	4.35	Ακτίνα στροφής	Wa	mm	1410				1330				
Δεδομένα ισχύος	5.3	Ταχύτητα κατεβάσματος με/χωρίς φορτίο		m/s	0,1 / 0,05								

- Αυτό το δελτίο τύπου κατά την Οδηγία VDI 2198 αναφέρει μόνο τις τεχνικές τιμές του βασικού μηχανήματος. Οι τιμές μπορεί να διαφέρουν, αν χρησιμοποιούνται άλλα ελαστικά, διαφορετικοί ιστοί, προσαρτώμενες συσκευές κ.λπ.

σημάδι	1.1	Κατασκευαστής (μικρό όνομα)			Άλλα (OEM)						
	1.2	Σήμα τύπου του κατασκευαστή			AM I20p						
	1.3	Μηχανισμός κίνησης			Χειροκίνητο						
	1.4	Χειρισμός			Χειροκίνητα						
	1.5	φέρουσα ικανότητα / φορτίο	Q	kg	2000						
	1.6	Απόσταση κέντρου βάρους φορτίου	c	mm	485				405		
	1.9	Μεταξόνιο	y	mm	995				835		
βάρη	2.1	Απόβαρο		kg	66		63			59	
	2.1.1	Ίδιο βάρος (με μπαταρία)		kg	66		63		64		
Τροχοί/Πλαίσιο	3.1	Ελαστικά			V-BV	N-BN	V-GV	N-GN	V-BV	N-BN	V-GV	N-GN
	3.2	Μέγεθος ελαστικών, μπροστά			Ø 200x50							
	3.3	Μέγεθος ελαστικών, πίσω			Ø 80x70	Ø 80x65	Ø 80x90		Ø 80x70	Ø 80x65	Ø 80x90	
	3.5	Τροχοί, αριθμός μπροστά / πίσω (× = καθοδηγούμενοι)			2/2							
	3.6	Μετατρόχιο, μπροστά	b10	mm	120							
	3.7	Μετατρόχιο, πίσω	b11	mm	360				335			360
Βασικές διαστάσεις	4.4	Ανύψωση (h3)	h3	mm	120							
	4.9	Ύψος λαβής βραχίονα χειρισμού στη θέση οδήγησης ελάχ./μέγ.	h14	mm	1170							
	4.14	Ύψος όρθιας στάσης σε ανύψωση	h12	mm	205							
	4.15	Ύψος σε κατεβασμένη θέση	h13	mm	85							
	4.19	Συνολικό μήκος	l1	mm	1305				1145			
	4.21.1	Συνολικό πλάτος	b1	mm	520							
	4.22	διαστάσεις διχαλών περόνης	s/ e/l	mm	51 x 160 x 970				51 x 160 x 810			
	4.25	Εξωτερική απόσταση περονών	b5	mm	520							
	4.32	Απόσταση από το έδαφος έως το κέντρο του μεταξόνιου	m2	mm	34							
	4.34.1	Πλάτος εργασίας (παλέτα 1000 × 1200 σταυρωτά)	Ast	mm	1610							
	4.34.2	Πλάτος εργασίας (παλέτα 800x1200 κατά μήκος)	Ast	mm	1810							
	4.35	Ακτίνα στροφής	Wa	mm	1160				1000			
Δεδομένα ισχύος	5.3	Ταχύτητα κατεβάσματος με/χωρίς φορτίο		m/s	0,1 / 0,05							

- Αυτό το δελτίο τύπου κατά την Οδηγία VDI 2198 αναφέρει μόνο τις τεχνικές τιμές του βασικού μηχανήματος. Οι τιμές μπορεί να διαφέρουν, αν χρησιμοποιούνται άλλα ελαστικά, διαφορετικοί ιστοί, προσαρτώμενες συσκευές κ.λπ.

σημάδι	1.1	Κατασκευαστής (μικρό όνομα)			Άλλα (OEM)							
	1.2	Σήμα τύπου του κατασκευαστή			AM I20							
	1.3	Μηχανισμός κίνησης			Χειροκίνητο							
	1.4	Χειρισμός			Χειροκίνητα							
	1.5	φέρουσα ικανότητα / φορτίο	Q	kg	2000							
	1.6	Απόσταση κέντρου βάρους φορτίου	c	mm	405				485			
	1.9	Μεταξόνιο	y	mm	835				995			
βάρη	2.1	Απόβαρο		kg	59		63				66	
	2.1.1	Ίδιο βάρος (με μπαταρία)		kg	59		63				66	
Τροχοί/Πλαίσιο	3.1	Ελαστικά			N-GN	V-GV	N-BN	V-BV	N-GN	V-GV	N-BN	V-BV
	3.2	Μέγεθος ελαστικών, μπροστά			Ø 200x50							
	3.3	Μέγεθος ελαστικών, πίσω			Ø 80x90		Ø 80x65	Ø 80x70	Ø 80x90		Ø 80x65	Ø 80x70
	3.5	Τροχοί, αριθμός μπροστά / πίσω (× = καθοδηγούμενοι)			2/2							
	3.6	Μετατρόχιο, μπροστά	b10	mm	120							
	3.7	Μετατρόχιο, πίσω	b11	mm	360							
Βασικές διαστάσεις	4.4	Ανύψωση (h3)	h3	mm	120							
	4.9	Ύψος λαβής βραχίονα χειρισμού στη θέση οδήγησης ελάχ./μέγ.	h14	mm	1170							
	4.14	Ύψος όρθιας στάσης σε ανύψωση	h12	mm	200							
	4.15	Ύψος σε κατεβασμένη θέση	h13	mm	85							
	4.19	Συνολικό μήκος	l1	mm	1145				1305			
	4.21.1	Συνολικό πλάτος	b1	mm	520							
	4.22	διαστάσεις διχαλών περόνης	s/ e/l	mm	51 x 160 x 810				51 x 160 x 970			
	4.25	Εξωτερική απόσταση περονών	b5	mm	520							
	4.32	Απόσταση από το έδαφος έως το κέντρο του μεταξόνιου	m2	mm	34	38						
	4.34.1	Πλάτος εργασίας (παλέτα 1000 × 1200 σταυρωτά)	Ast	mm	1610							
	4.34.2	Πλάτος εργασίας (παλέτα 800x1200 κατά μήκος)	Ast	mm	1810							
	4.35	Ακτίνα στροφής	Wa	mm	1000				1160			
Δεδομένα ισχύος	5.3	Ταχύτητα κατεβάσματος με/χωρίς φορτίο		m/s	0,1 / 0,05							

- Αυτό το δελτίο τύπου κατά την Οδηγία VDI 2198 αναφέρει μόνο τις τεχνικές τιμές του βασικού μηχανήματος. Οι τιμές μπορεί να διαφέρουν, αν χρησιμοποιούνται άλλα ελαστικά, διαφορετικοί ιστοί, προσαρτώμενες συσκευές κ.λπ.

σημάδι	1.1	Κατασκευαστής (μικρό όνομα)			Άλλα (OEM)							
	1.2	Σήμα τύπου του κατασκευαστή			AM I20							
	1.3	Μηχανισμός κίνησης			Χειροκίνητο							
	1.4	Χειρισμός			Χειροκίνητα							
	1.5	φέρουσα ικανότητα / φορτίο	Q	kg	2000							
	1.6	Απόσταση κέντρου βάρους φορτίου	c	mm	570				610			
	1.9	Μεταξόνιο	y	mm	1165				1245			
βάρη	2.1	Απόβαρο		kg	69		72				75	
	2.1.1	Ίδιο βάρος (με μπαταρία)		kg	69		72				75	
	2.2	Φορτίο άξονα με φορτίο μπροστά/πίσω		kg	636 / 1432	- / -						
	2.3	Φορτίο άξονα χωρίς φορτίο μπροστά/πίσω		kg	21 / 47	- / -						
Τροχοί/Πλαίσιο	3.1	Ελαστικά			N-GN	V-GV	N-BN	V-BV	N-GN	V-GV	N-BN	V-BV
	3.2	Μέγεθος ελαστικών, μπροστά			Ø 200x50							
	3.3	Μέγεθος ελαστικών, πίσω			Ø 80x90		Ø 80x65	Ø 80x70	Ø 80x90		Ø 80x65	Ø 80x90
	3.5	Τροχοί, αριθμός μπροστά / πίσω (× = καθοδηγούμενοι)			2/2							
	3.6	Μετατρόχιο, μπροστά	b10	mm	120							
	3.7	Μετατρόχιο, πίσω	b11	mm	360							
Βασικές διαστάσεις	4.4	Ανύψωση (h3)	h3	mm	120							
	4.9	Ύψος λαβής βραχίονα χειρισμού στη θέση οδήγησης ελάχ./ μέγ.	h14	mm	1170							
	4.14	Ύψος όρθιας στάσης σε ανύψωση	h12	mm	200							
	4.15	Ύψος σε κατεβασμένη θέση	h13	mm	85							
	4.19	Συνολικό μήκος	l1	mm	1475				1555			
	4.20	Μήκος, συμπεριλαμβανομένου του πίσω μέρους περόνης	l2	mm	340	-						
	4.21.1	Συνολικό πλάτος	b1	mm	520							
	4.22	διαστάσεις διχαλών περόνης	s/ e/l	mm	51 x 160 x 1140				51 x 160 x 1220			
	4.25	Εξωτερική απόσταση περονών	b5	mm	520							
	4.32	Απόσταση από το έδαφος έως το κέντρο του μεταξόνιου	m2	mm	38							
	4.34.1	Πλάτος εργασίας (παλέτα 1000 × 1200 σταυρωτά)	Ast	mm	1610							
	4.34.2	Πλάτος εργασίας (παλέτα 800x1200 κατά μήκος)	Ast	mm	1810				1830			
	4.35	Ακτίνα στροφής	Wa	mm	1330				1410			
Δεδομένα ισχύος	5.3	Ταχύτητα κατεβάσματος με/χωρίς φορτίο		m/s	0,1 / 0,05							

- Αυτό το δελτίο τύπου κατά την Οδηγία VDI 2198 αναφέρει μόνο τις τεχνικές τιμές του βασικού μηχανήματος. Οι τιμές μπορεί να διαφέρουν, αν χρησιμοποιούνται άλλα ελαστικά, διαφορετικοί ιστοί, προσαρτώμενες συσκευές κ.λπ.

σημάδι	1.1	Κατασκευαστής (μικρό όνομα)			Άλλα (OEM)							
	1.2	Σήμα τύπου του κατασκευαστή			AM I20							
	1.3	Μηχανισμός κίνησης			Χειροκίνητο							
	1.4	Χειρισμός			Χειροκίνητα							
	1.5	φέρουσα ικανότητα / φορτίο	Q	kg	2000							
	1.6	Απόσταση κέντρου βάρους φορτίου	c	mm	405				485			
	1.9	Μεταξόνιο	y	mm	835				995			
βάρη	2.1	Απόβαρο		kg	65		69				72	
	2.1.1	Ίδιο βάρος (με μπαταρία)		kg	65		69				72	
Τροχοί/Πλαίσιο	3.1	Ελαστικά			N-GN	V-GV	V-BV	N-BN	N-GN	V-GV	N-BN	V-BV
	3.2	Μέγεθος ελαστικών, μπροστά			Ø 200x50							
	3.3	Μέγεθος ελαστικών, πίσω			Ø 80x90		Ø 80x70	Ø 80x65	Ø 80x90		Ø 80x65	Ø 80x70
	3.5	Τροχοί, αριθμός μπροστά / πίσω (× = καθοδηγούμενοι)			2/2							
	3.6	Μετατρόχιο, μπροστά	b10	mm	120							
	3.7	Μετατρόχιο, πίσω	b11	mm	520							
Βασικές διαστάσεις	4.4	Ανύψωση (h3)	h3	mm	120							
	4.9	Ύψος λαβής βραχίονα χειρισμού στη θέση οδήγησης ελάχ./μέγ.	h14	mm	1170							
	4.14	Ύψος όρθιας στάσης σε ανύψωση	h12	mm	200							
	4.15	Ύψος σε κατεβασμένη θέση	h13	mm	85							
	4.19	Συνολικό μήκος	l1	mm	1145				1305			
	4.21.1	Συνολικό πλάτος	b1	mm	680							
	4.22	διαστάσεις διχαλών περόνης	s/ e/l	mm	51 x 160 x 810				51 x 160 x 970			
	4.25	Εξωτερική απόσταση περονών	b5	mm	680							
	4.32	Απόσταση από το έδαφος έως το κέντρο του μεταξόνιου	m2	mm	38							
	4.34.1	Πλάτος εργασίας (παλέτα 1000 × 1200 σταυρωτά)	Ast	mm	1610							
	4.34.2	Πλάτος εργασίας (παλέτα 800x1200 κατά μήκος)	Ast	mm	1810							
	4.35	Ακτίνα στροφής	Wa	mm	1000				1160			
Δεδομένα ισχύος	5.3	Ταχύτητα κατεβάσματος με/χωρίς φορτίο		m/s	0,1 / 0,05							

- Αυτό το δελτίο τύπου κατά την Οδηγία VDI 2198 αναφέρει μόνο τις τεχνικές τιμές του βασικού μηχανήματος. Οι τιμές μπορεί να διαφέρουν, αν χρησιμοποιούνται άλλα ελαστικά, διαφορετικοί ιστοί, προσαρτώμενες συσκευές κ.λπ.

σημάδι	1.1	Κατασκευαστής (μικρό όνομα)			Άλλα (OEM)							
	1.2	Σήμα τύπου του κατασκευαστή			AM I20							
	1.3	Μηχανισμός κίνησης			Χειροκίνητο							
	1.4	Χειρισμός			Χειροκίνητα							
	1.5	φέρουσα ικανότητα / φορτίο	Q	kg	2000							
	1.6	Απόσταση κέντρου βάρους φορτίου	c	mm	570				610			
	1.9	Μεταξόνιο	y	mm	1165				1245			
βάρη	2.1	Απόβαρο		kg	75		78					81
	2.1.1	Ίδιο βάρος (με μπαταρία)		kg	75		78					81
Τροχοί/Πλαίσιο	3.1	Ελαστικά			N-GN	V-GV	N-BN	V-BV	N-GN	V-GV	V-BV	N-BN
	3.2	Μέγεθος ελαστικών, μπροστά			Ø 200x50							
	3.3	Μέγεθος ελαστικών, πίσω			Ø 80x90		Ø 80x65	Ø 80x70	Ø 80x90			Ø 80x65
	3.5	Τροχοί, αριθμός μπροστά / πίσω (× = καθοδηγούμενοι)			2/2							
	3.6	Μετατρόχιο, μπροστά	b10	mm	120							
	3.7	Μετατρόχιο, πίσω	b11	mm	520							
Βασικές διαστάσεις	4.4	Ανύψωση (h3)	h3	mm	120							
	4.9	Ύψος λαβής βραχίονα χειρισμού στη θέση οδήγησης ελάχ./μέγ.	h14	mm	1170							
	4.14	Ύψος όρθιας στάσης σε ανύψωση	h12	mm	200							
	4.15	Ύψος σε κατεβασμένη θέση	h13	mm	85							
	4.19	Συνολικό μήκος	l1	mm	1475				1555			
	4.21.1	Συνολικό πλάτος	b1	mm	680							
	4.22	διαστάσεις διχαλών περόνης	s/ e/l	mm	51 x 160 x 1140				51 x 160 x 1220			
	4.25	Εξωτερική απόσταση περονών	b5	mm	680							
	4.32	Απόσταση από το έδαφος έως το κέντρο του μεταξόνιου	m2	mm	38							
	4.34.1	Πλάτος εργασίας (παλέτα 1000 × 1200 σταυρωτά)	Ast	mm	1610							
	4.34.2	Πλάτος εργασίας (παλέτα 800x1200 κατά μήκος)	Ast	mm	1810				1830			
	4.35	Ακτίνα στροφής	Wa	mm	1330				1410			
Δεδομένα ισχύος	5.3	Ταχύτητα κατεβάσματος με/χωρίς φορτίο		m/s	0,1 / 0,05							

- Αυτό το δελτίο τύπου κατά την Οδηγία VDI 2198 αναφέρει μόνο τις τεχνικές τιμές του βασικού μηχανήματος. Οι τιμές μπορεί να διαφέρουν, αν χρησιμοποιούνται άλλα ελαστικά, διαφορετικοί ιστοί, προσαρτώμενες συσκευές κ.λπ.

Jungheinrich Hellas ΕΠΕ

Φιλιππουπόλεως 10, Θέση Λουτρό
13678 Αχαρνές
Τηλ. 210 2447800
Φαξ 210 2447799

info@jungheinrich.gr

www.jungheinrich.gr

Τα εργοστάσια παραγωγής στο Norderstedt, Moosburg και Landsberg είναι πιστοποιημένα όπως αντίστοιχα και το κέντρο διακίνησης ανταλλακτικών στο Καλτενκιρχεν

ISO 9001
ISO 14001

CE

JUNGHEINRICH