Transpaleta manual tipo tijera

AMX 10/10e

Altura de elevación: 714 mm / Capacidad de carga: 1000 kg

JUNGHEINRICH

AMX 10/10e

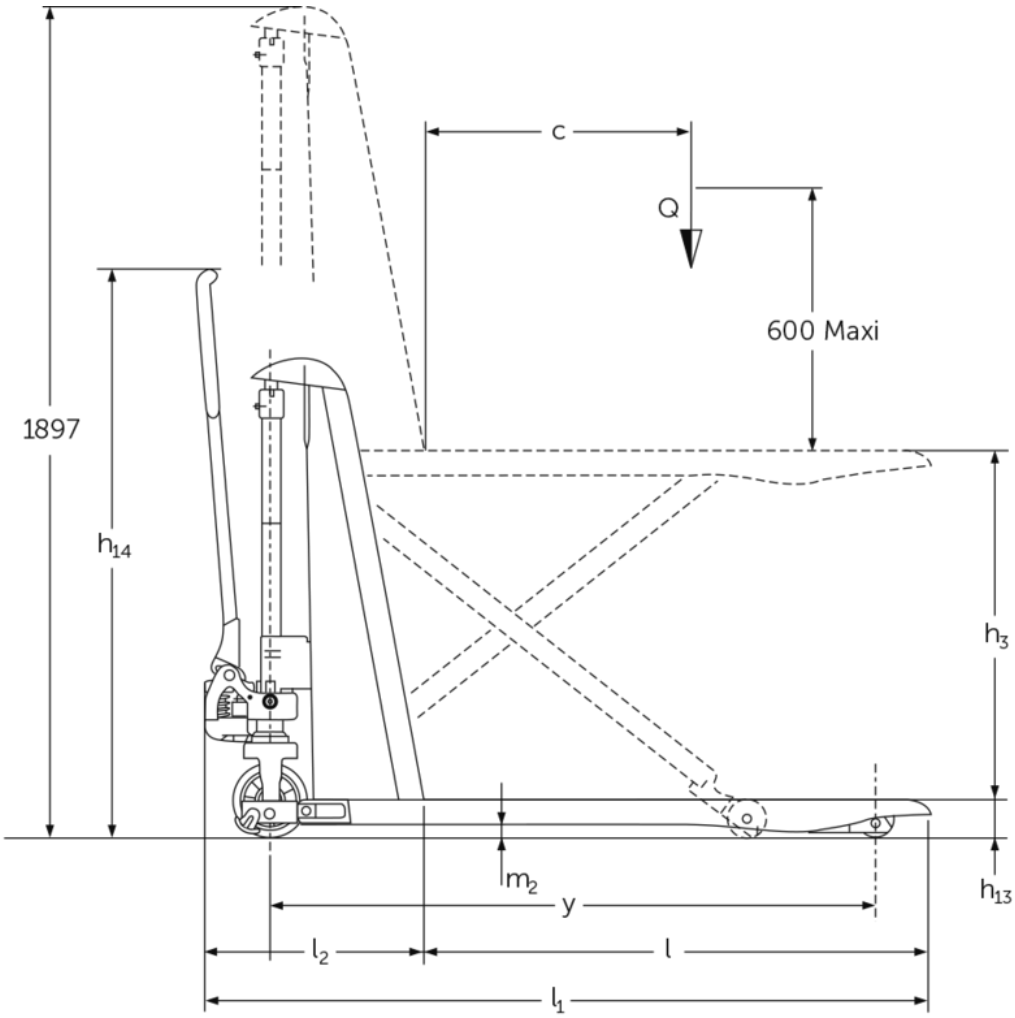

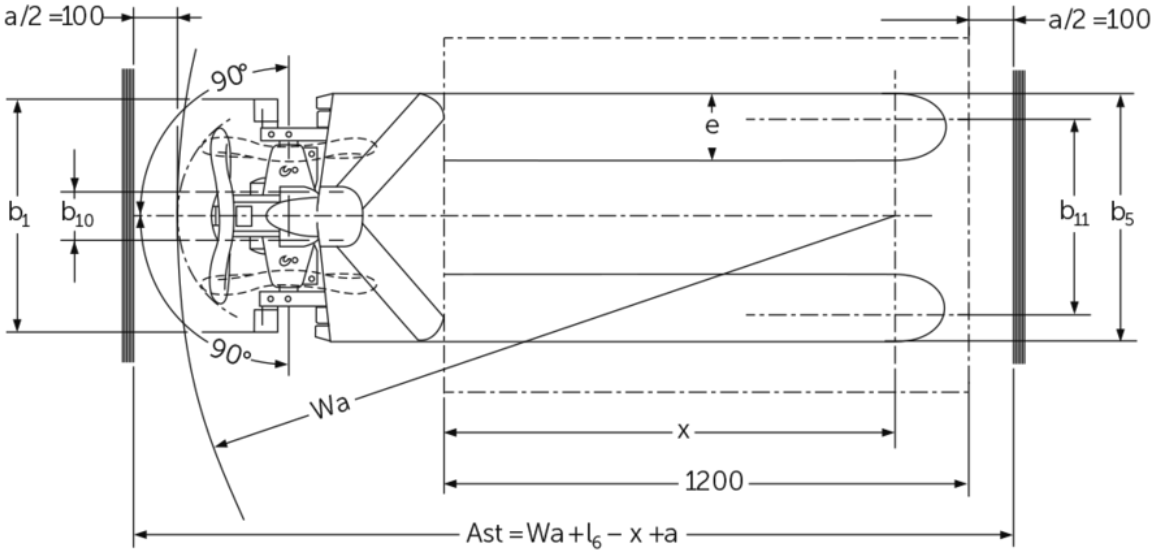

AMX I15 / I15p

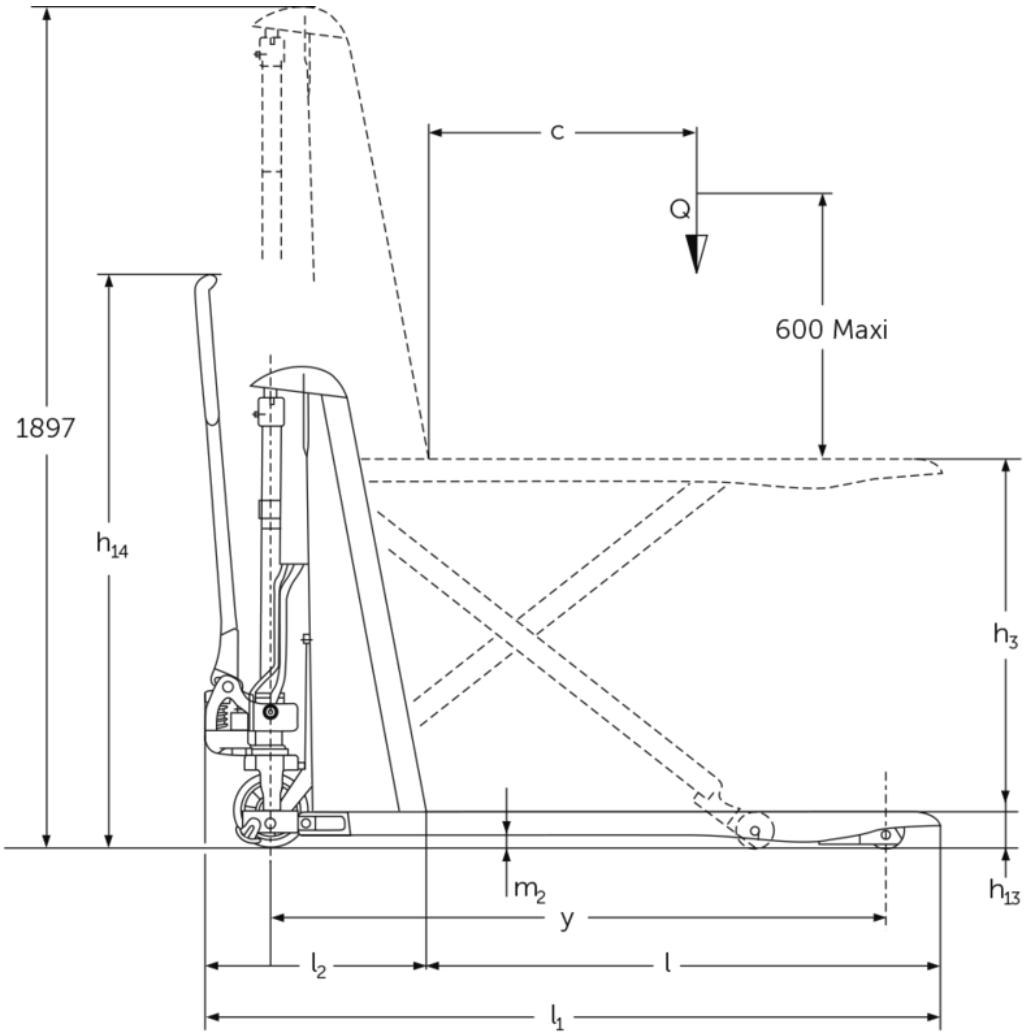

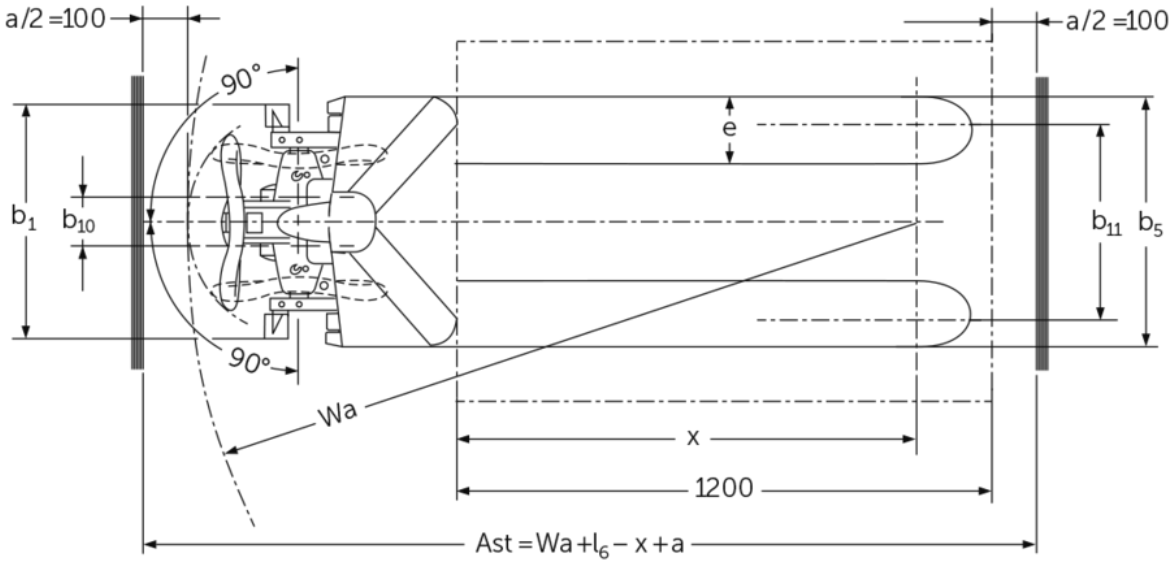

AMX I15e / I15ep

Tabla VDI

(AMX 10)

Marca distintiva	1.1	Fabricante (abreviatura)			Otros (OEM)
	1.2	Nomenclatura del fabricante			AMX 10
	1.3	Grupo de tracción			Manual
	1.4	Manipulación			Manual
	1.5	Capacidad de carga/carga	Q	kg	1000
	1.6	Distancia al centro de gravedad de la carga	c	mm	600
	1.9	Distancia entre ejes	y	mm	1383
Pesos	2.1	Tara		kg	157
	2.2	Peso por eje con carga delante/detrás		kg	406 / 751
	2.3	Peso por eje sin carga delante/detrás		kg	101 / 56
Ruedas / chasis	3.1	Bandajes			V-GV | C-GN | N-GN | V-GV | C-GN | N-GN
	3.2	Dimensiones de ruedas, delante			Ø 170 x 50
	3.3	Dimensiones de neumáticos, detrás			Ø 82 x 62
	3.5	Ruedas, número delante/detrás (x = con tracción)			2/2
	3.6	Ancho de vía, delante	b10	mm	109
	3.7	Ancho de vía, detrás	b11	mm	440
Medidas básicas	4.4	Elevación (h3)	h3	mm	714
	4.5	Altura del mástil de elevación extendido (h4)	h4	mm	1897
	4.9	Altura de la empuñadura de barra timón en posición de marcha mín./máx.	h14	mm	1299
	4.15	Altura de horquillas bajadas	h13	mm	86
	4.19	Longitud total	l1	mm	1650
	4.20	Longitud hasta dorsal de horquillas	l2	mm	500
	4.21.1	Ancho total	b1	mm	560 | 680
	4.22	Dimensiones de horquillas	s/e/l	mm	53 x 150 x 1150
	4.25	Ancho exterior sobre horquillas	b5	mm	560 | 680
	4.32	Margen con el suelo, centro distancia entre ejes	m2	mm	30
	4.34.2	Ancho de pasillo de trabajo (palet 800x1200 longitudinal)	Ast	mm	2005
	4.35	Radio de giro	Wa	mm	1635
Prestaciones	5.3	Velocidad de descenso con/sin carga		m/s	0,11 / 0,04

- Esta hoja técnica conforme a la directiva VDI 2198 indica sólo los valores técnicos del equipo estándar. Un bandaje diferente, otros mástiles de elevación, dispositivos adicionales, etc, pueden dar otros valores.

(AMX 10e)

Marca distintiva	1.1	Fabricante (abreviatura)			Otros (OEM)					
	1.2	Nomenclatura del fabricante			AMX 10e					
	1.3	Grupo de tracción			Eléctrico					
	1.4	Manipulación			Manual					
	1.5	Capacidad de carga/carga	Q	kg	1000					
	1.6	Distancia al centro de gravedad de la carga	c	mm	600					
	1.9	Distancia entre ejes	y	mm	1383					
Pesos	2.1	Tara		kg	195					
	2.2	Peso por eje con carga delante/detrás		kg	443 / 752					
	2.3	Peso por eje sin carga delante/detrás		kg	136 / 59					
Ruedas / chasis	3.1	Bandajes			V-GV	C-GN	N-GN	V-GV	C-GN	N-GN
	3.2	Dimensiones de ruedas, delante			Ø 170 x 50					
	3.3	Dimensiones de neumáticos, detrás			Ø 82 x 62					
	3.5	Ruedas, número delante/detrás (x = con tracción)			2/2					
	3.6	Ancho de vía, delante	b10	mm	109					
	3.7	Ancho de vía, detrás	b11	mm	440					
Medidas básicas	4.4	Elevación (h3)	h3	mm	714					
	4.5	Altura del mástil de elevación extendido (h4)	h4	mm	1897					
	4.9	Altura de la empuñadura de barra timón en posición de marcha mín./máx.	h14	mm	1299					
	4.15	Altura de horquillas bajadas	h13	mm	86					
	4.19	Longitud total	l1	mm	1650					
	4.20	Longitud hasta dorsal de horquillas	l2	mm	500					
	4.21.1	Ancho total	b1	mm	560			680		
	4.22	Dimensiones de horquillas	s/ e/l	mm	53 x 150 x 1150					
	4.25	Ancho exterior sobre horquillas	b5	mm	560			680		
	4.32	Margen con el suelo, centro distancia entre ejes	m2	mm	30					
	4.34.2	Ancho de pasillo de trabajo (palet 800x1200 longitudinal)	Ast	mm	2005					
	4.35	Radio de giro	Wa	mm	1635					
Prestaciones	5.2	Velocidad de elevación con/sin carga		m/s	0,03 / 0,05					
	5.3	Velocidad de descenso con/sin carga		m/s	0,13 / 0,05					

Motor eléctrico / sistema electrónico	6.2	motor de elevación, potencia con S3	kW	0,5
	6.4	Tensión de batería/capacidad nominal	V / Ah	12 / 70
	6.5	Peso de la batería	kg	24

- Esta hoja técnica conforme a la directiva VDI 2198 indica sólo los valores técnicos del equipo estándar. Un bandaje diferente, otros mástiles de elevación, dispositivos adicionales, etc, pueden dar otros valores.

Jungheinrich de España, S.A.U.

C/ Sierra Morena, 5
Área Empresarial Andalucía
28320 Pinto (Madrid)
Línea de atención al cliente
Teléfono 902 120 895
Línea de atención al cliente
Teléfono 902 120 895

info@jungheinrich.es

www.jungheinrich.es

Las fábricas de producción alemanas de Norderstedt, Moosburg y Landsberg están certificadas, así como nuestro Centro de Recambios Originales en Kaltenkirchen.

ISO 9001
ISO 14001

Las carretillas de Jungheinrich cumplen los requisitos de seguridad europeos.

JUNGHEINRICH