Preparadora horizontal

ECE 225 / 227 / 230

Altura de elevación: 125 mm / Capacidad de carga: 2500-3000 kg

LI-ION technology

JUNGHEINRICH

ECE 225 / 227 / 230

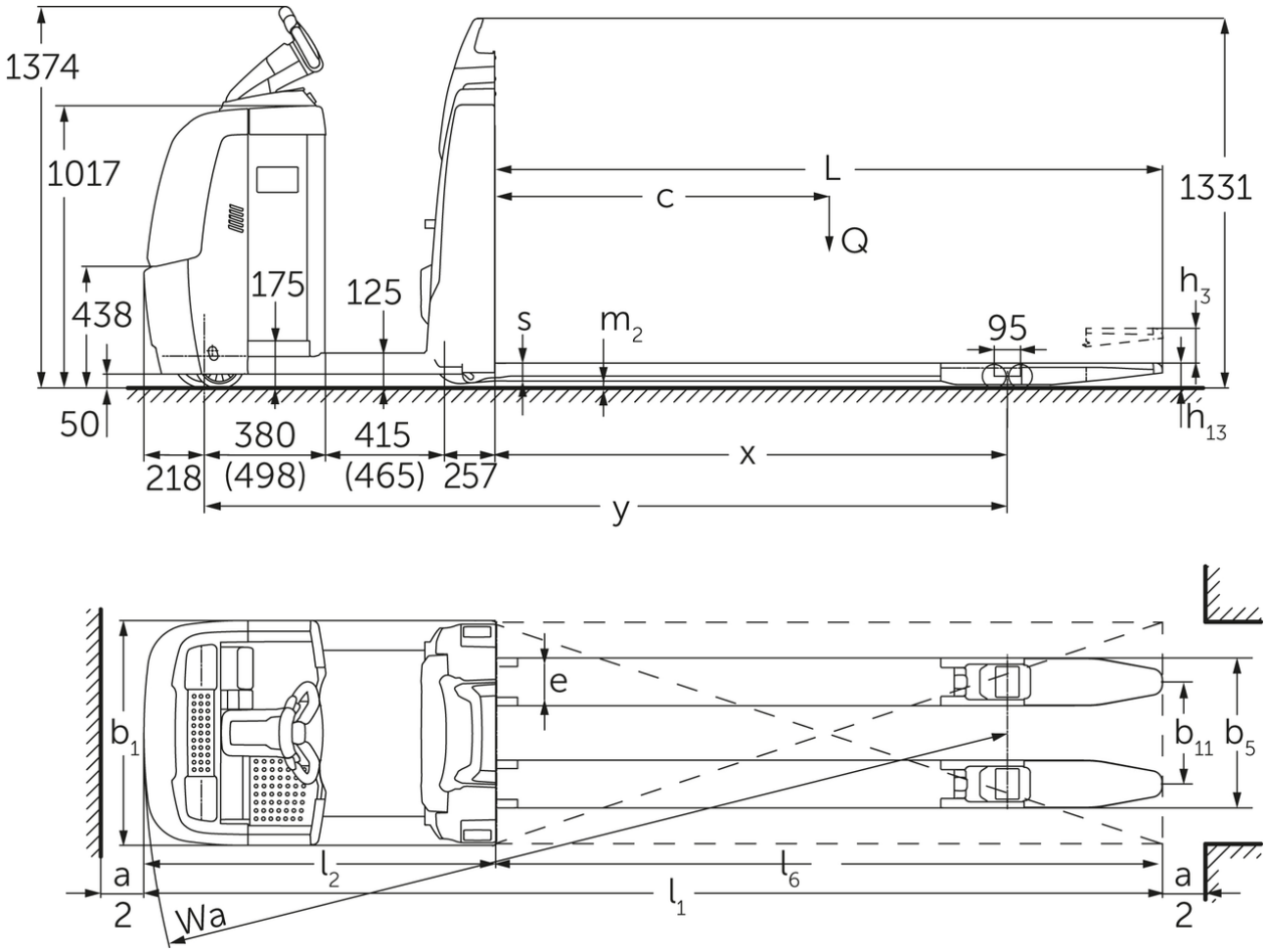

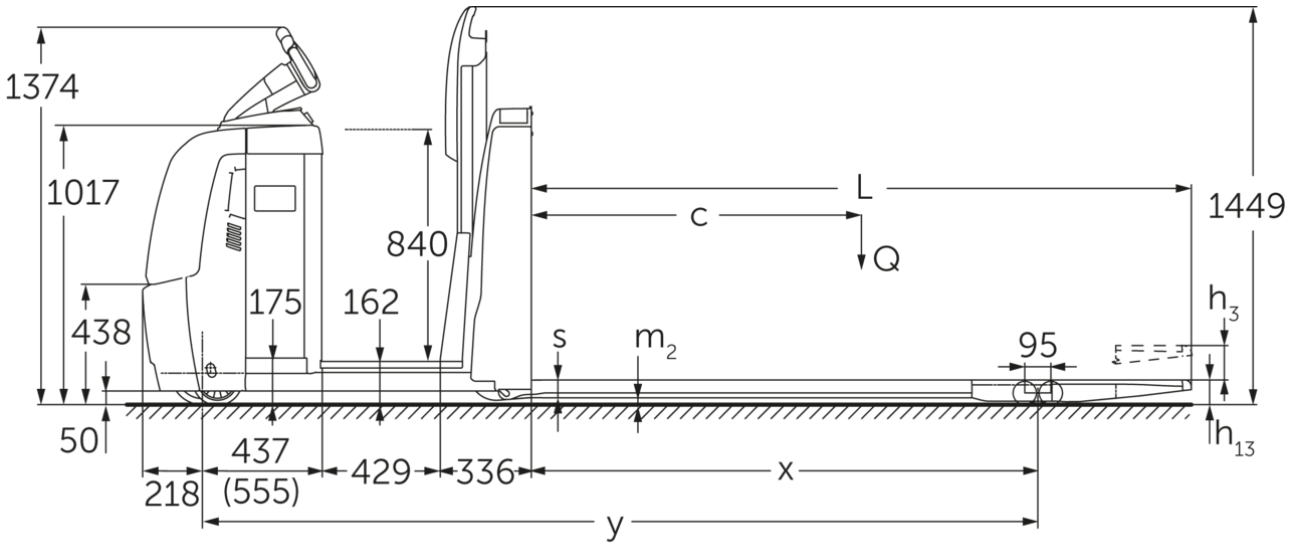
1374
1017
840
L
c
Q
1449
h3
438
175
162
s
m2
95
50
h13
437
(555)
218
429
336
x
y

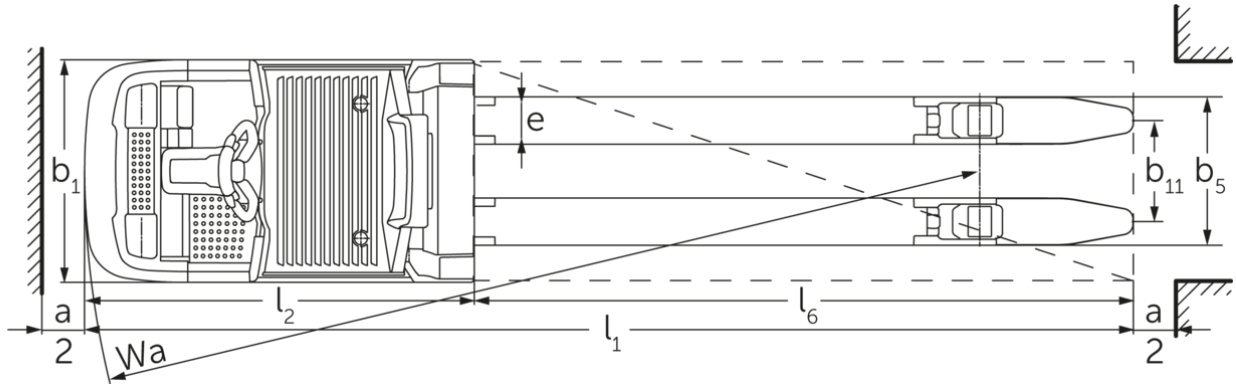
b1
e
e
b11
b5
a
2
l2
l6
l1
Wa
a
2

Tabla VDI

Marca distintiva	1.1	Fabricante (abreviatura)			Jungheinrich			
	1.2	Nomenclatura del fabricante			ECE 225	ECE 225 HP	ECE 227	ECE 230
	1.3	Grupo de tracción			Eléctrico			
	1.4	Manipulación			Recogepedidos			
	1.5	Capacidad de carga/carga	Q	kg	2500		2700	3000
	1.6	Distancia al centro de gravedad de la carga	c	mm	1200			1800
	1.8	Distancia a la carga	x	mm	1518			2690
	1.9	Distancia entre ejes	y	mm	2570	2720	2570	3849
Pesos	2.1.1	Peso propio (incl. batería)		kg	975	1110	975	1550
	2.2	Peso por eje con carga delante/detrás		kg	1130 / 2345	1135 / 2475	1130 / 2345	1720 / 2820
	2.3	Peso por eje sin carga delante/detrás		kg	763 / 212	847 / 263	763 / 212	1080 / 460
Ruedas / chasis	3.1	Bandajes			Poliuretano (PU)			
	3.2	Dimensiones de ruedas, delante			Ø 230 x 78			
	3.3	Dimensiones de neumáticos, detrás			Ø 85 x 85			
	3.4	Ruedas adicionales			Ø 180 x 65			
	3.5	Ruedas, número delante/detrás (x = con tracción)			1+1x/4			
	3.6	Ancho de vía, delante	b10	mm	481			
	3.7	Ancho de vía, detrás	b11	mm	338			378
	3.7.1	2 Ancho de vía, detrás		mm	368			-
	3.7.2	3 Ancho de vía, detrás		mm	498			-
Medidas básicas	4.4	Elevación (h3)	h3	mm	125			
	4.9	Altura de la empuñadura de barra timón en posición de marcha mín./máx.	h14	mm	1374 / 1418			
	4.14	Altura de plataforma elevada	h12	mm	-	1002	-	
	4.15	Altura de horquillas bajadas	h13	mm	90			
	4.19	Longitud total	l1	mm	3670	3820	3670	5000
	4.20	Longitud hasta dorsal de horquillas	l2	mm	1270	1420	1270	1400
	4.21.1	Ancho total	b1	mm	810			830
	4.22	Dimensiones de horquillas	s/ e/l	mm	60 x 172 x 2400			70 x 200 x 3600
	4.25	Ancho exterior sobre horquillas	b5	mm	510			580
	4.32	Margen con el suelo, centro distancia entre ejes	m2	mm	25			
	4.34.2	Ancho de pasillo de trabajo (palet 800x1200 longitudinal)	Ast	mm	3870	4020	3870	5200
	4.35	Radio de giro	Wa	mm	2788	2938	2788	4090
Prestaciones	5.1	Velocidad de marcha con/sin carga (Efficiency | drivePLUS)		km/h	9,2 / 12,5 | 9,2 / 14			- / - | 9,2 / 14
	5.2	Velocidad de elevación con/sin carga		m/s	0,07 / 0,1			
	5.3	Velocidad de descenso con/sin carga		m/s	0,07 / 0,06			
	5.8	Capacidad de rampa máx. con/sin carga (Efficiency | drivePLUS)		%	6 / 15 | 6 / 15			- / - | 6 / 15
	5.10	Freno de servicio			generador			

Motor eléctrico / sistema electrónico	6.1	Motor de tracción, potencia S2 60 min (Efficiency | drivePLUS)	kW	2,8 | 3,2			- | 3,2
	6.2	motor de elevación, potencia con S3	kW	1,5			
	6.4	Tensión de batería/capacidad nominal	V / Ah	24 / 465			24 / 560
	6.5	Peso de la batería	kg	370			470
	6.6.1	Consumo energético según ciclo EN (Efficiency | PLUS)	kWh/h	0,41 | 0,47			- | -
	6.6.2	Equivalente de CO2 según EN ISO 23308 (Efficiency | PLUS)	kg/h	0,22 | 0,3			- | -
	6.7	Rendimiento en el despacho de mercancías (Efficiency | PLUS)	t/h	170 | 180			- | 170
	6.8.1	Consumo energético con máx. rendimiento en la expedición de mercancías (Efficiency | PLUS)	kWh/h	1,38 | 1,41	1,39 | 1,47	1,38 | 1,41	- | 1,39
Otros	8.1	Tipo de mando de tracción		CA			
	10.5	Versión de dirección		eléctrico			
	10.7	Nivel de presión acústica según EN12053	dB (A)	62			

- Esta hoja técnica conforme a la directiva VDI 2198 indica sólo los valores técnicos del equipo estándar. Un bandaje diferente, otros mástiles de elevación, dispositivos adicionales, etc, pueden dar otros valores.

Los valores de la tabla son válidos para el compartimento de la batería L; paquete de equipamiento drivePLUS; longitud de horquillas 2.400 mm; sección de carga elevada.
- N.º VDI 1.8: con sección de carga bajada: x + 82 mm.
- N.º VDI 1.9: con compartimento de la batería XL o XL (ERE): y + 118 mm; con plataforma de pie alargada: y + 50 mm; con sección de carga bajada: y + 82 mm.
- N.º VDI 4.14: ECE HP: h12 ver según el esquema, medida 840 mm + 162 mm = 1.002 mm.
- VDI-N.º 4.19: con compartimento de la batería XL o XL (ERE): l1 + 118 mm; con plataforma de pie alargada: l1 + 50 mm.
- VDI-N.º 4.20: con compartimento de la batería XL o XL (ERE): l2 + 118 mm; con plataforma de pie alargada: l2 + 50 mm.
- N.º VDI 4.34.2: con compartimento de la batería XL o XL (ERE): ancho de pasillo de trabajo + 118 mm; con plataforma de pie alargada: ancho de pasillo de trabajo + 50 mm; diagonal según VDI: ancho de pasillo de trabajo + 94 mm.
- VDI-N.º 4.35: con compartimento de la batería XL o XL (ERE): Wa + 118 mm; con plataforma de pie alargada: Wa + 50 mm; con sección de carga bajada: Wa + 82 mm.
- N.º VDI 6.2: con S3 10%.
- N.º VDI 6.4: con compartimento de la batería XL: 24 V / 620 Ah.
- N.º VDI 6.5: con compartimento de la batería XL: 460 kg.
- N.º VDI 6.6.1 para ECE 225 y ECE 225 HP: 0,45 kWh/h.

Jungheinrich de España, S.A.U.

C/ Sierra Morena, 5
Área Empresarial Andalucía
28320 Pinto (Madrid)
Línea de atención al cliente
Teléfono 902 120 895
Línea de atención al cliente
Teléfono 902 120 895

info@jungheinrich.es

www.jungheinrich.es

Las fábricas de producción alemanas de Norderstedt, Moosburg y Landsberg están certificadas, así como nuestro Centro de Recambios Originales en Kaltenkirchen.

ISO 9001
ISO 14001

Las carretillas de Jungheinrich cumplen los requisitos de seguridad europeos.

JUNGHEINRICH