Préparateur de commandes horizontal

ECE 225 / 227 / 230

Hauteur de levée: 125 mm / Capacité de charge: 2500-3000 kg

LI ION technology

JUNGHEINRICH

ECE 225 / 227 / 230

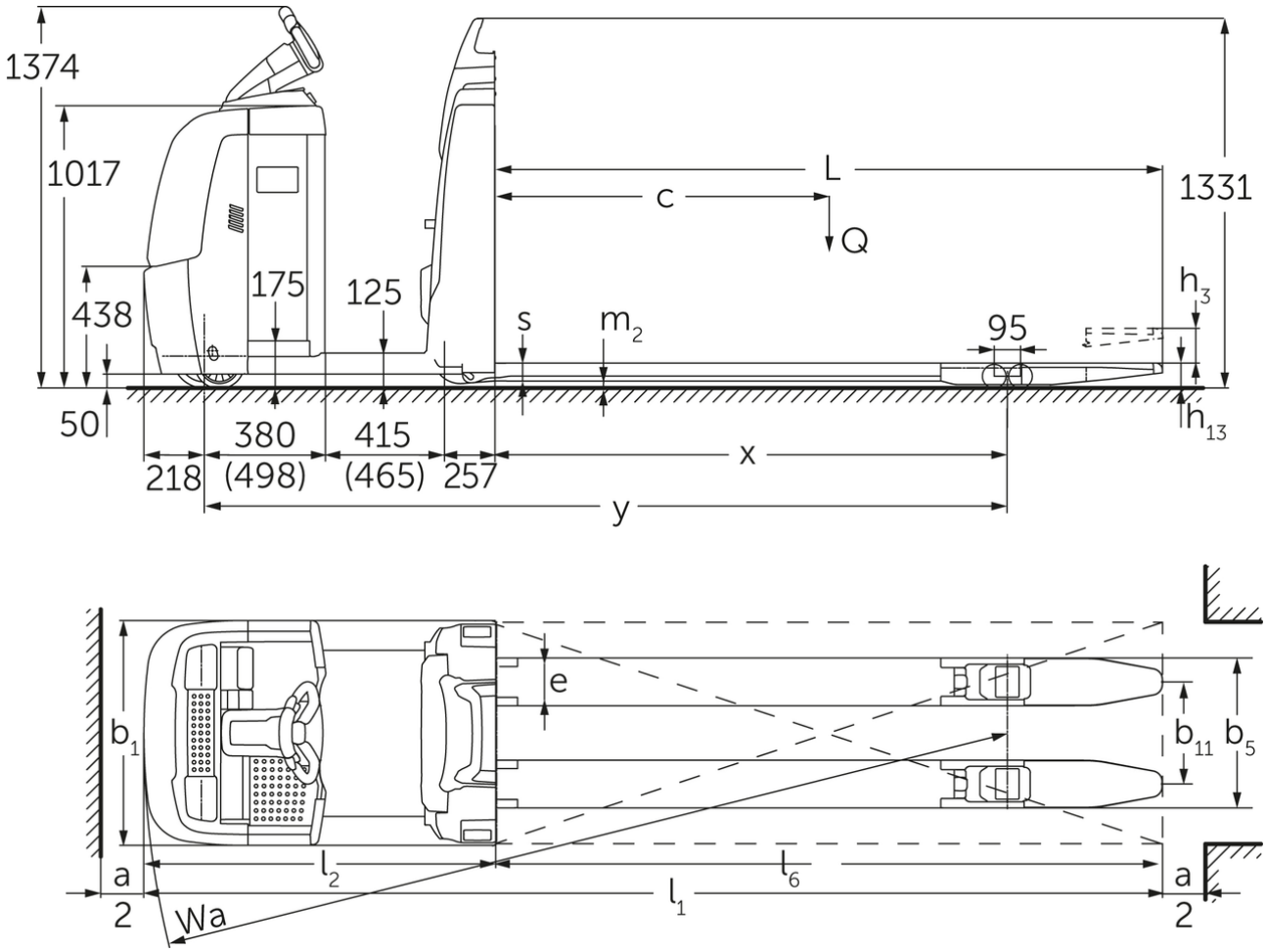

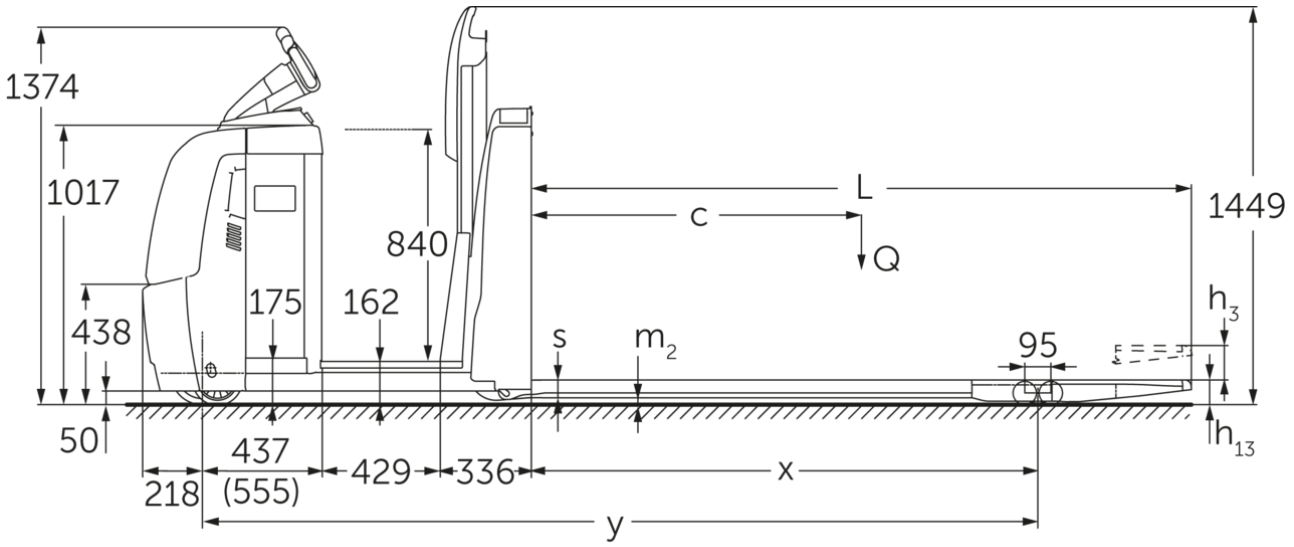
1374
1017
840
L
c
Q
1449
h3
438
175
162
s
m2
95
50
h13
437
(555)
218
429
336
x
y

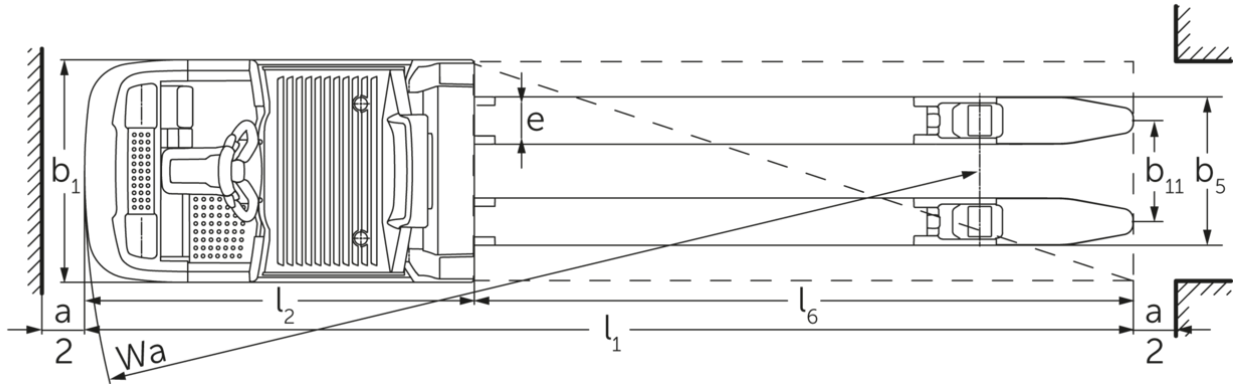
b1
e
e
b11
b5
a
2
l2
l6
l1
Wa
a
2

Tableau VDI

Sigle	1.1	Fabricant (désignation abrégée)			Jungheinrich			
	1.2	Code type du fabricant			ECE 225	ECE 225 HP	ECE 227	ECE 230
	1.3	Entraînement			Électrique			
	1.4	Commande			Préparateur de commandes			
	1.5	Capacité de charge/charge	Q	kg	2500		2700	3000
	1.6	Distance du centre de gravité de la charge	c	mm	1200			1800
	1.8	Distance du talon de fourche à l'axe essieu avant	x	mm	1518			2690
	1.9	Empattement	y	mm	2570	2720	2570	3849
Poids	2.1.1	Poids propre (batterie comprise)		kg	975	1110	975	1550
	2.2	Charge sur essieu avec charge à l'avant / à l'arrière		kg	1130 / 2345	1135 / 2475	1130 / 2345	1720 / 2820
	2.3	Charge sur essieu sans charge à l'avant / à l'arrière		kg	763 / 212	847 / 263	763 / 212	1080 / 460
Roues / Châssis	3.1	Pneus			Polyuréthane (PU)			
	3.2	Taille des roues AV			Ø 230 x 78			
	3.3	Taille des roues AR			Ø 85 x 85			
	3.4	Roues supplémentaires			Ø 180 x 65			
	3.5	Roues, nombre à l'avant / à l'arrière (x=à entraînement)			1+1x/4			
	3.6	Voie avant	b10	mm	481			
	3.7	Voie arrière	b11	mm	338			378
	3.7.1	2. Voie arrière		mm	368			-
	3.7.2	3. Voie arrière		mm	498			-
Dimensions de base	4.4	Levée (h3)	h3	mm	125			
	4.9	Hauteur de la poignée du timon en position de conduite min. / max.	h14	mm	1374 / 1418			
	4.14	Hauteur debout, cabine en position haute	h12	mm	-	1002	-	
	4.15	Hauteur des bras porteurs baissés	h13	mm	90			
	4.19	Longueur totale	l1	mm	3670	3820	3670	5000
	4.20	Longueur, talon de fourche compris	l2	mm	1270	1420	1270	1400
	4.21.1	Largeur totale	b1	mm	810			830
	4.22	Dimensions des fourches	s/ e/l	mm	60 x 172 x 2400			70 x 200 x 3600
	4.25	Écartement extérieur des fourches	b5	mm	510			580
	4.32	Garde au sol centre empattement	m2	mm	25			
	4.34.2	Largeur d'allée (palette 800x1200 dans le sens de la longueur)	Ast	mm	3870	4020	3870	5200
	4.35	Rayon de braquage	Wa	mm	2788	2938	2788	4090
Données de performance	5.1	Vitesse de traction avec / sans charge (Efficiency | drivePLUS)		km/h	9,2 / 12,5 | 9,2 / 14			- / - | 9,2 / 14
	5.2	Vitesse de levée avec / sans charge		m/s	0,07 / 0,1			
	5.3	Vitesse de descente avec / sans charge		m/s	0,07 / 0,06			
	5.8	Capacité de franchissement max. des pentes avec / sans charge (Efficiency | drivePLUS)		%	6 / 15 | 6 / 15			- / - | 6 / 15
	5.10	Frein de service			générateur			

Moteur électrique / système électronique	6.1	Moteur de traction, puissance S2 60 min (Efficiency | drivePLUS)	kW	2,8 | 3,2			- | 3,2
	6.2	Moteur de levée, performance pour S3	kW	1,5			
	6.4	Tension de batterie / capacité nominale	V / Ah	24 / 465			24 / 560
	6.5	Poids de la batterie	kg	370			470
	6.6.1	Consommation d'énergie selon cycle EN (Efficiency | PLUS)	kWh/h	0,41 | 0,47			- | -
	6.6.2	Équivalent CO2 selon EN ISO 23308 (Efficacité | PLUS)	kg/h	0,22 | 0,3			- | -
	6.7	Rendement de transbordement (Efficiency | PLUS)	t/h	170 | 180			- | 170
	6.8.1	Consommation d'énergie pour un rendement de transbordement max. (Efficiency | PLUS)	kWh/h	1,38 | 1,41	1,39 | 1,47	1,38 | 1,41	- | 1,39
Moteur électrique	8.1	Type de commande de conduite		CA			
	10.5	Version direction		électrique			
Autres	10.7	Niveau sonore selon EN12053	dB (A)	62			

- Cette fiche technique selon la directive VDI 2198 n'indique que les valeurs techniques du chariot standard. D'autres bandages, d'autres mâts, des dispositifs supplémentaires, etc. peuvent donner lieu à d'autres valeurs.

Les valeurs indiquées dans le tableau s'appliquent au coffre de batterie L ; pack d'équipement drivePLUS ; longueur de fourches 2 400 mm ; dispositif de préhension levé.
– N° VDI 1.8 : pour dispositif de préhension abaissé : x + 82 mm.
– N° VDI 1.9 : pour coffre de batterie XL ou XL (ERE) : y + 118 mm ; pour plateforme de conduite rallongée : y + 50 mm ; pour dispositif de préhension abaissé : y + 82 mm.
– N° VDI 4.14 : ECE HP : h12 voir croquis, dimension 840 mm + 162 mm = 1 002 mm.
– N° VDI 4.19 : pour coffre de batterie XL ou XL (ERE) : l1 + 118 mm ; pour plateforme de conduite rallongée : l1 + 50 mm.
– N° VDI 4.20 : pour coffre de batterie XL ou XL (ERE) : l2 + 118 mm ; pour plateforme de conduite rallongée : l2 + 50 mm.
– N° VDI 4.34.2 : pour coffre de batterie XL ou XL (ERE) : largeur d'allée + 118 mm ; pour plateforme de conduite rallongée : largeur d'allée + 50 mm ; en diagonale selon VDI : largeur d'allée + 94 mm.
– N° VDI 4.35 : pour coffre de batterie XL ou XL (ERE) : Wa + 118 mm ; pour plateforme de conduite rallongée : Wa + 50 mm ; pour dispositif de préhension abaissé : Wa + 82 mm.
– N° VDI 6.2 : pour S3 10 %.
– N° VDI 6.4 : pour coffre de batterie XL : 24 V / 620 Ah.
– N° VDI 6.5 : pour coffre de batterie XL : 460 kg.
– N° VDI 6.6.1 pour l'ECE 225 et l'ECE 225 HP : 0,45 kWh/h.

Les usines de production de Norderstedt et Moosburg en Allemagne sont certifiées.

ISO 9001
ISO 14001

Les matériels Jungheinrich sont conformes aux normes européennes de sécurité

CE

JUNGHEINRICH