Chariot élévateur électrique à 4 roues

EFG 535k–S50

Hauteur de levée: 2480-7500 mm / Capacité de charge: 3500-5000 kg

LI-ION technology

JUNGHEINRICH

EFG 535k–S50

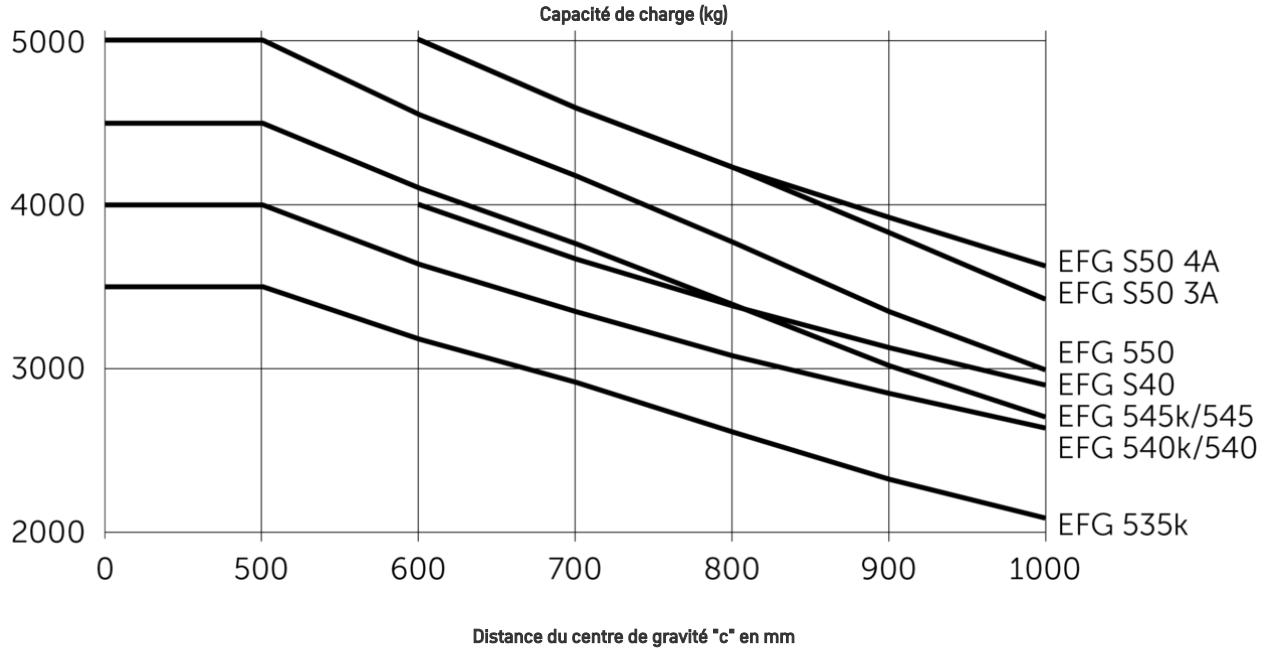
Capacité de charge (kg)
5000
4000
3000
2000
0
500
600
700
800
900
1000
EFG S50 4A
EFG S50 3A
EFG 550
EFG S40
EFG 545k/545
EFG 540k/540
EFG 535k
Distance du centre de gravité "c" en mm

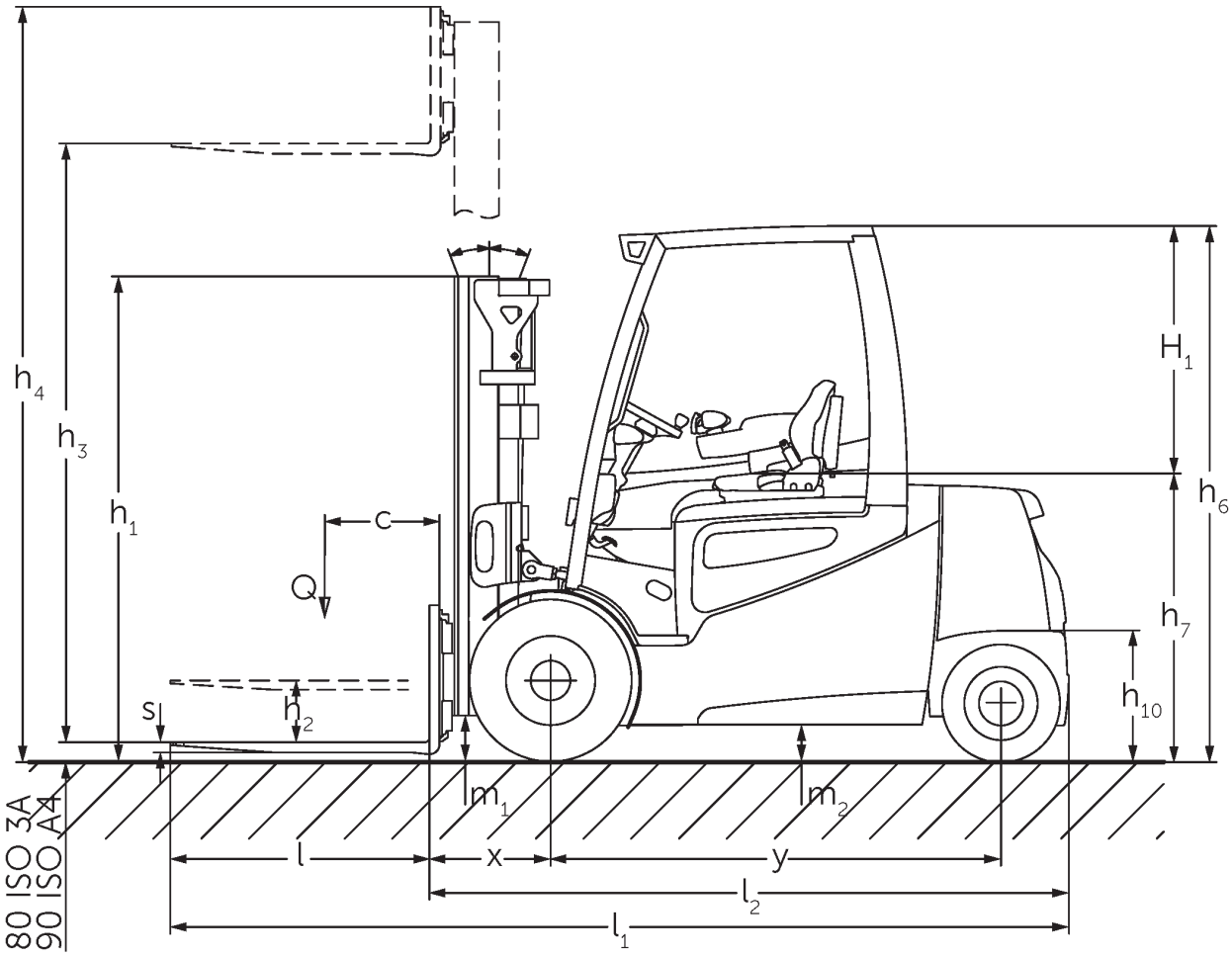

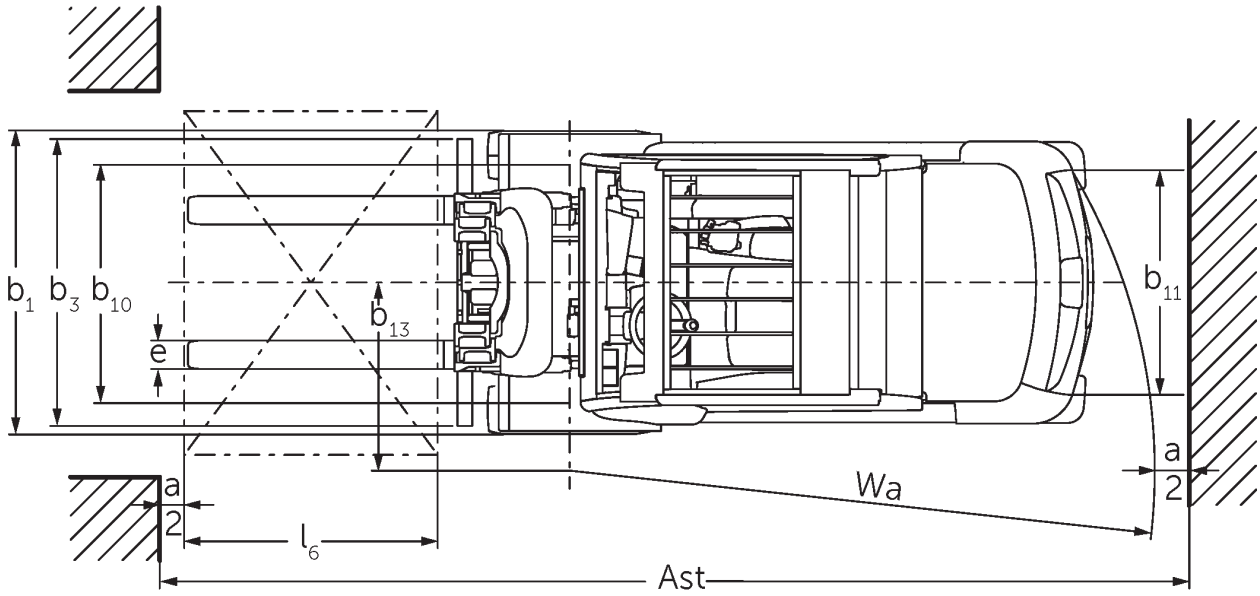

schéma technique EFG 5 (2015)

EFG 535k–S50

EFG 535k	Levée (h3)	Hauteur du mât replié (h1)	Levée libre (h2)	Hauteur du mât déployé (h4)	Inclinaison du mât avant / arrière
Mât double ZZ	3100 mm	2265 mm	1496 mm	3669 mm	6 / 8 °
	3300 mm	2365 mm	1596 mm	3869 mm	6 / 8 °
	3500 mm	2465 mm	1696 mm	4069 mm	6 / 8 °
	3700 mm	2565 mm	1796 mm	4269 mm	6 / 8 °
	4000 mm	2715 mm	1946 mm	4469 mm	6 / 8 °
Mât duplex ZT	2900 mm	2200 mm	150 mm	3689 mm	6 / 8 °
	3100 mm	2300 mm	150 mm	3889 mm	6 / 8 °
	3300 mm	2400 mm	150 mm	4089 mm	6 / 8 °
	3500 mm	2500 mm	150 mm	4289 mm	6 / 8 °
	3700 mm	2600 mm	150 mm	4489 mm	6 / 8 °
	4000 mm	2750 mm	150 mm	4789 mm	6 / 8 °
	4300 mm	2950 mm	150 mm	5089 mm	6 / 8 °
	4500 mm	3050 mm	150 mm	5289 mm	6 / 8 °
Mât triple DZ	4400 mm	2165 mm	1396 mm	5169 mm	6 / 8 °
	4700 mm	2265 mm	1496 mm	5469 mm	6 / 8 °
	5000 mm	2365 mm	1596 mm	5769 mm	6 / 8 °
	5500 mm	2565 mm	1796 mm	6269 mm	6 / 5 °
	6000 mm	2765 mm	1996 mm	6769 mm	6 / 5 °
	6500 mm	2965 mm	2196 mm	7269 mm	6 / 5 °
	7000 mm	3165 mm	2396 mm	7769 mm	6 / 3 °
	7500 mm	3365 mm	2596 mm	8269 mm	6 / 3 °

EFG 540k, EFG 540, EFG 545k, EFG 545	Levée (h3)	Hauteur du mât replié (h1)	Levée libre (h2)	Hauteur du mât déployé (h4)	Inclinaison du mât avant / arrière
Mât double ZZ / adapté pour tablier à déplacement latéral intégré 3A à 6 galets (option)	2775 mm	2140 mm	1332 mm	3683 mm	6 / 8 °
	3142 mm	2323 mm	1415 mm	4050 mm	6 / 8 °

	3342 mm	2423 mm	1515 mm	4250 mm	6 / 8 °
	3542 mm	2523 mm	1615 mm	4450 mm	6 / 8 °
	3675 mm	2590 mm	1682 mm	4583 mm	6 / 8 °
	4035 mm	2770 mm	1862 mm	4943 mm	6 / 8 °
	4395 mm	2950 mm	2042 mm	5303 mm	6 / 8 °
	5095 mm	3300 mm	2392 mm	6003 mm	6 / 8 °
	5524 mm	3515 mm	2607 mm	6432 mm	6 / 5 °
Mât double ZZ / Y compris tablier porte-fourches 3A à 4 galets (standard)	2775 mm	2140 mm	1382 mm	3533 mm	6 / 8 °
	3142 mm	2323 mm	1565 mm	3900 mm	6 / 8 °
	3342 mm	2423 mm	1665 mm	4100 mm	6 / 8 °
	3542 mm	2523 mm	1765 mm	4300 mm	6 / 8 °
	3675 mm	2590 mm	1832 mm	4433 mm	6 / 8 °
	4035 mm	2770 mm	2012 mm	4793 mm	6 / 8 °
	4395 mm	2950 mm	2192 mm	5153 mm	6 / 8 °
	5095 mm	3300 mm	2542 mm	5853 mm	6 / 8 °
	5524 mm	3515 mm	2757 mm	6282 mm	6 / 5 °
Mât duplex ZT / adapté pour tablier à déplacement latéral intégré 3A à 6 galets (option)	2750 mm	2165 mm	150 mm	3608 mm	6 / 8 °
	3000 mm	2290 mm	150 mm	3858 mm	6 / 8 °
	3100 mm	2348 mm	150 mm	3958 mm	6 / 8 °
	3300 mm	2440 mm	150 mm	4158 mm	6 / 8 °
	3500 mm	2548 mm	150 mm	4358 mm	6 / 8 °
	3700 mm	2640 mm	150 mm	4558 mm	6 / 8 °
	4000 mm	2795 mm	150 mm	4858 mm	6 / 8 °
	4300 mm	2940 mm	150 mm	5158 mm	6 / 8 °
	4500 mm	3040 mm	150 mm	5358 mm	6 / 8 °
	5000 mm	3290 mm	150 mm	5858 mm	6 / 8 °
	5500 mm	3540 mm	150 mm	6358 mm	6 / 5 °
	6000 mm	3790 mm	150 mm	6858 mm	6 / 5 °

	6500 mm	4040 mm	150 mm	7358 mm	6 / 5 °
Mât duplex ZT / Y compris tablier porte-fourches 3A à 4 galets (standard)	2750 mm	2165 mm	150 mm	3465 mm	6 / 8 °
	3000 mm	2290 mm	150 mm	3715 mm	6 / 8 °
	3100 mm	2348 mm	150 mm	3823 mm	6 / 8 °
	3300 mm	2440 mm	150 mm	4015 mm	6 / 8 °
	3500 mm	2548 mm	150 mm	4223 mm	6 / 8 °
	3700 mm	2640 mm	150 mm	4415 mm	6 / 8 °
	4000 mm	2795 mm	150 mm	4720 mm	6 / 8 °
	4300 mm	2940 mm	150 mm	5015 mm	6 / 8 °
	4500 mm	3040 mm	150 mm	5215 mm	6 / 8 °
	5000 mm	3290 mm	150 mm	5715 mm	6 / 8 °
	5500 mm	3540 mm	150 mm	6215 mm	6 / 5 °
Mât triple DZ / adapté pour tablier à déplacement latéral intégré 3A à 6 galets (option)	4150 mm	2140 mm	1232 mm	5058 mm	6 / 8 °
	4400 mm	2223 mm	1315 mm	5308 mm	6 / 8 °
	4700 mm	2323 mm	1415 mm	5608 mm	6 / 8 °
	4850 mm	2373 mm	1465 mm	5758 mm	6 / 8 °
	5000 mm	2423 mm	1515 mm	5908 mm	6 / 5 °
	5300 mm	2523 mm	1765 mm	6058 mm	6 / 5 °
	5500 mm	2590 mm	1682 mm	6408 mm	6 / 5 °
	6000 mm	2770 mm	1862 mm	6908 mm	6 / 5 °
	6500 mm	2950 mm	2042 mm	7408 mm	6 / 3 °
	7000 mm	3120 mm	2212 mm	7908 mm	6 / 3 °
	7500 mm	3300 mm	2392 mm	8408 mm	6 / 3 °
Mât triple DZ / Y compris tablier porte-fourches 3A à 4 galets (standard)	4150 mm	2140 mm	1382 mm	4908 mm	6 / 8 °
	4400 mm	2223 mm	1465 mm	5158 mm	6 / 8 °
	4700 mm	2323 mm	1565 mm	5458 mm	6 / 8 °
	4850 mm	2373 mm	1615 mm	5608 mm	6 / 8 °
	5000 mm	2423 mm	1665 mm	5758 mm	6 / 5 °

	5300 mm	2523 mm	1765 mm	6058 mm	6 / 5 °
	5500 mm	2590 mm	1832 mm	6258 mm	6 / 5 °
	6000 mm	2770 mm	2012 mm	6758 mm	6 / 5 °
	6500 mm	2950 mm	2170 mm	7280 mm	6 / 3 °
	7000 mm	3120 mm	2350 mm	7770 mm	6 / 3 °
	7500 mm	3300 mm	2490 mm	8310 mm	6 / 3 °
EFG 550	**Levée (h3)**	**Hauteur du mât replié (h1)**	**Levée libre (h2)**	**Hauteur du mât déployé (h4)**	**Inclinaison du mât avant / arrière**
Mât double ZZ / Y compris tablier porte-fourches 3A à 6 galets (standard) / adapté pour tablier à déplacement latéral intégré 3A à 6 galets (option)	2775 mm	2140 mm	1382 mm	3683 mm	6 / 8 °
	3142 mm	2323 mm	1415 mm	4050 mm	6 / 8 °
	3342 mm	2423 mm	1515 mm	4250 mm	6 / 8 °
	3542 mm	2523 mm	1615 mm	4450 mm	6 / 8 °
	3675 mm	2590 mm	1682 mm	4583 mm	6 / 8 °
	4035 mm	2770 mm	1862 mm	4943 mm	6 / 8 °
	4395 mm	2950 mm	2042 mm	5303 mm	6 / 8 °
	5095 mm	3300 mm	2392 mm	6003 mm	6 / 8 °
	5524 mm	3515 mm	2607 mm	6432 mm	6 / 5 °
Mât duplex ZT / Y compris tablier porte-fourches 3A à 6 galets (standard) / adapté pour tablier à déplacement latéral intégré 3A à 6 galets (option)	2750 mm	2165 mm	150 mm	3608 mm	6 / 8 °
	3000 mm	2290 mm	150 mm	3858 mm	6 / 8 °
	3100 mm	2348 mm	150 mm	3958 mm	6 / 8 °
	3300 mm	2440 mm	150 mm	4158 mm	6 / 8 °
	3500 mm	2548 mm	150 mm	4358 mm	6 / 8 °
	3700 mm	2640 mm	150 mm	4558 mm	6 / 8 °
	4000 mm	2795 mm	150 mm	4858 mm	6 / 8 °
	4300 mm	2940 mm	150 mm	5158 mm	6 / 8 °
	4500 mm	3040 mm	150 mm	5358 mm	6 / 8 °
	5000 mm	3290 mm	150 mm	5858 mm	6 / 8 °
	5500 mm	3540 mm	150 mm	6358 mm	6 / 5 °

Mât triple DZ / Y compris tablier porte-fourches 3A à 6 galets (standard) / adapté pour tablier à déplacement latéral intégré 3A à 6 galets (option)	4150 mm	2140 mm	1232 mm	5058 mm	6 / 8 °
	4400 mm	2223 mm	1315 mm	5308 mm	6 / 8 °
	4850 mm	2373 mm	1465 mm	5758 mm	6 / 8 °
	5000 mm	2423 mm	1515 mm	5908 mm	6 / 5 °
	5300 mm	2523 mm	1615 mm	6208 mm	6 / 5 °
	5500 mm	2590 mm	1682 mm	6408 mm	6 / 5 °
	6000 mm	2770 mm	1862 mm	6908 mm	6 / 5 °
	6500 mm	2950 mm	2042 mm	7408 mm	6 / 3 °
	7000 mm	3120 mm	2212 mm	7908 mm	6 / 3 °
	7500 mm	3300 mm	2392 mm	8408 mm	6 / 3 °

Tableau VDI

Sigle	1.1	Fabricant (désignation abrégée)			Jungheinrich						
	1.2	Code type du fabricant			EFG 535k	EFG 540k	EFG 540	EFG 545k	EFG 545	EFG 550	
	1.3	Entraînement			Électrique						
	1.4	Commande			Siège						
	1.5	Capacité de charge/charge	Q	kg	3500	4000		4500		4990	
	1.6	Distance du centre de gravité de la charge	c	mm	500						
	1.8	Distance du talon de fourche à l'axe essieu avant	x	mm	519	532					
	1.9	Empattement	y	mm	1856		2000	1856	2000		
Poids	2.1.1	Poids propre (batterie comprise)		kg	5968	6711	6701	7153	7143	7592	
	2.2	Charge sur essieu avec charge à l'avant / à l'arrière		kg	8521 / 947	9752 / 959	9726 / 975	10575 / 1078	10468 / 1160	11434 / 1158	
	2.3	Charge sur essieu sans charge à l'avant / à l'arrière		kg	3097 / 2871	3536 / 3175	3706 / 2995	3626 / 3527	3744 / 3399	3836 / 3756	
Roues / Châssis	3.1	Pneus			Super-élastique (SE)						
	3.2	Taille des roues AV			250-15			28 x 12, 5-15			
	3.3	Taille des roues AR			21 x 8-9						
	3.5	Roues, nombre à l'avant / à l'arrière (x=à entraînement)			2x/2						
	3.6	Voie avant	b10	mm	1115			1155			
	3.7	Voie arrière	b11	mm	950						
Dimensions de base	4.1	Inclinaison du mât avant / arrière	a/ß	°	6 / 8						
	4.2	Hauteur du mât replié (h1)	h1	mm	2300	2290					
	4.3	Levée libre (h2)	h2	mm	150						
	4.4	Levée (h3)	h3	mm	3100	3000					
	4.5	Hauteur du mât déployé (h4)	h4	mm	3889	3715				3858	
	4.7	Hauteur du toit de protection (cabine)	h6	mm	2365			2350			
	4.8	Hauteur assis/hauteur debout	h7	mm	1313			1303			
	4.12	Hauteur d'attelage	h10	mm	396						
	4.12.1	2. Hauteur d'attelage		mm	566						
	4.19	Longueur totale	l1	mm	3805	3818	3962	3818	3962		
	4.20	Longueur, talon de fourche compris	l2	mm	2655	2668	2812	2668	2812		
	4.21.1	Largeur totale	b1	mm	1340			1450			
	4.22	Dimensions des fourches	s/e/l	mm	45 x 125 x 1150	50 x 125 x 1150				50 x 150 x 1150	
	4.23	Tablier porte-fourches classe d'accrochage			3A						
	4.24	Largeur du tablier porte-fourches	b3	mm	1120	1260					
	4.31	Garde au sol avec charge sous le mât	m1	mm	143	179		166			
	4.32	Garde au sol centre empattement	m2	mm	150						
	4.34.1	Largeur d'allée de travail (palette 1000 x 1200 transversale)	Ast	mm	4003	4092	4222	4092	4222		
	4.34.2	Largeur d'allée (palette 800x1200 dans le sens de la longueur)	Ast	mm	4203	4292	4422	4292	4422		
	4.35	Rayon de braquage	Wa	mm	2284	2360	2490	2360	2490		
	4.36	Rayon mineur de braquage	b13	mm	660		721	660	721		

Données de performance	5.1	Vitesse de traction avec / sans charge (Efficiency | drivePLUS)	km/h	14 / 17 | 16 / 16	13 / 16 | 16 / 16		13 / 16 | 15 / 16	13 / 16 | 16 / 16	12 / 15 | 15 / 16
	5.2	Vitesse de levée avec / sans charge (Efficiency | liftPLUS)	m/s	0,36 / 0,5 | 0,42 / 0,55	0,28 / 0,37 | 0,33 / 0,44				
	5.3	Vitesse de descente avec / sans charge (Efficiency | liftPLUS)	m/s	0,56 / 0,56 | 0,56 / 0,56	0,55 / 0,5 | 0,55 / 0,5				
	5.5	Effort au crochet avec / sans charge (Efficiency | drivePLUS)	N	5300 / 5800 | 5300 / 5800	5100 / 5600 | 5100 / 5600		4900 / 5500 | 4900 / 5500		4800 / 5400 | 4800 / 5400
	5.6	Effort au crochet max. avec / sans charge (Efficiency | drivePLUS)	N	17100 / 17100 | 17100 / 17100	17700 / 17700 | 17700 / 17700		18200 / 18200 | 18200 / 18200		
	5.7	Capacité de franchissement des pentes avec / sans charge (Efficiency | drivePLUS)	%	10,2 / 16,7 | 11,5 / 19	9,3 / 15,4 | 10,8 / 17,7		8,1 / 13,5 | 9,4 / 15,8		7,5 / 13,5 | 8,8 / 15,8
	5.8	Capacité de franchissement max. des pentes avec / sans charge (Efficiency | drivePLUS)	%	18,3 / 29 | 19,1 / 31,1	17 / 26,9 | 17,2 / 28,6	17 / 27 | 17,3 / 28,6	15,9 / 25,7 | 15,8 / 27,1	16 / 25,7 | 15,9 / 27,1	14,9 / 24,5 | 14,4 / 25,6
	5.9	Temps d'accélération avec / sans charge (Efficiency | drivePLUS)	s	7,7 / 7 | 7 / 6,7	8 / 7,2 | 7 / 6,7		8,2 / 7,3 | 7,1 / 6,8		8,4 / 7,4 | 7,2 / 6,8
	5.10	Frein de service		Frein à friction (mécanique)					
Moteur électrique / système électronique	6.1	Moteur de traction, puissance S2 60 min (Efficiency | drivePLUS)	kW	14,5 | 18					
	6.2	Moteur de levée, performance pour S3 (Efficiency | liftPLUS)	kW	20 | 24					
	6.3	Batterie selon DIN 43531/35/36		DIN 43536 A					
	6.4	Tension de batterie / capacité nominale	V / Ah	80 / 775		80 / 930	80 / 775	80 / 930	
	6.5	Poids de la batterie	kg	1863		2178	1863	2178	
	6.6.1	Consommation d'énergie selon cycle EN (Efficiency | PLUS)	kWh/h	6,6 | 6,6	7 | 7,1		7,6 | 7,8		8 | 8
	6.6.2	Équivalent CO2 selon EN ISO 23308 (Efficacité | PLUS)	kg/h	3,57 | 3,6	3,78 | 3,8		4,11 | 4,2		4,32 | 4,3
	6.7	Rendement de transbordement (Efficiency | PLUS)	t/h	205 | 218	232 | 242		247 | 259		264 | 284
	6.8	Demi-tour suivant VDI 2198 (Efficiency | PLUS)	t/kWh	22,6 | 22	24,7 | 23,3		26,3 | 24		26,9 | 26,1
Autres	8.1	Type de commande de conduite		Impulsion / CA					
	10.1	Pression hydraulique pour accessoire rapporté	bar	200					
	10.2	Débit d'huile pour accessoires rapportés	l/min	30					
	10.7	Niveau sonore selon EN12053	dB (A)	69					
	10.8	Attelage de remorque, type DIN		DIN 15170 H					

- Cette fiche technique selon la directive VDI 2198 n'indique que les valeurs techniques du chariot standard. D'autres bandages, d'autres mâts, des dispositifs supplémentaires, etc. peuvent donner lieu à d'autres valeurs.

- 6.6.1 : 45 cycles EN / h
- N° VDI 6.7 : PLUS se rapporte au pack de performance drive&liftPLUS
- N° VDI 6.8.1 : PLUS se rapporte au pack de performance drive&liftPLUS

Les usines de production de Norderstedt et Moosburg en Allemagne sont certifiées.

ISO 9001
ISO 14001

Les matériels Jungheinrich sont conformes aux normes européennes de sécurité

CE

JUNGHEINRICH