Chariot élévateur à trois roues

EFG BA 113/115

Hauteur de levée: 3000-6500 mm / Capacité de charge: 1300-1500 kg

LI-ION technology

JUNGHEINRICH

EFG BA 113/115

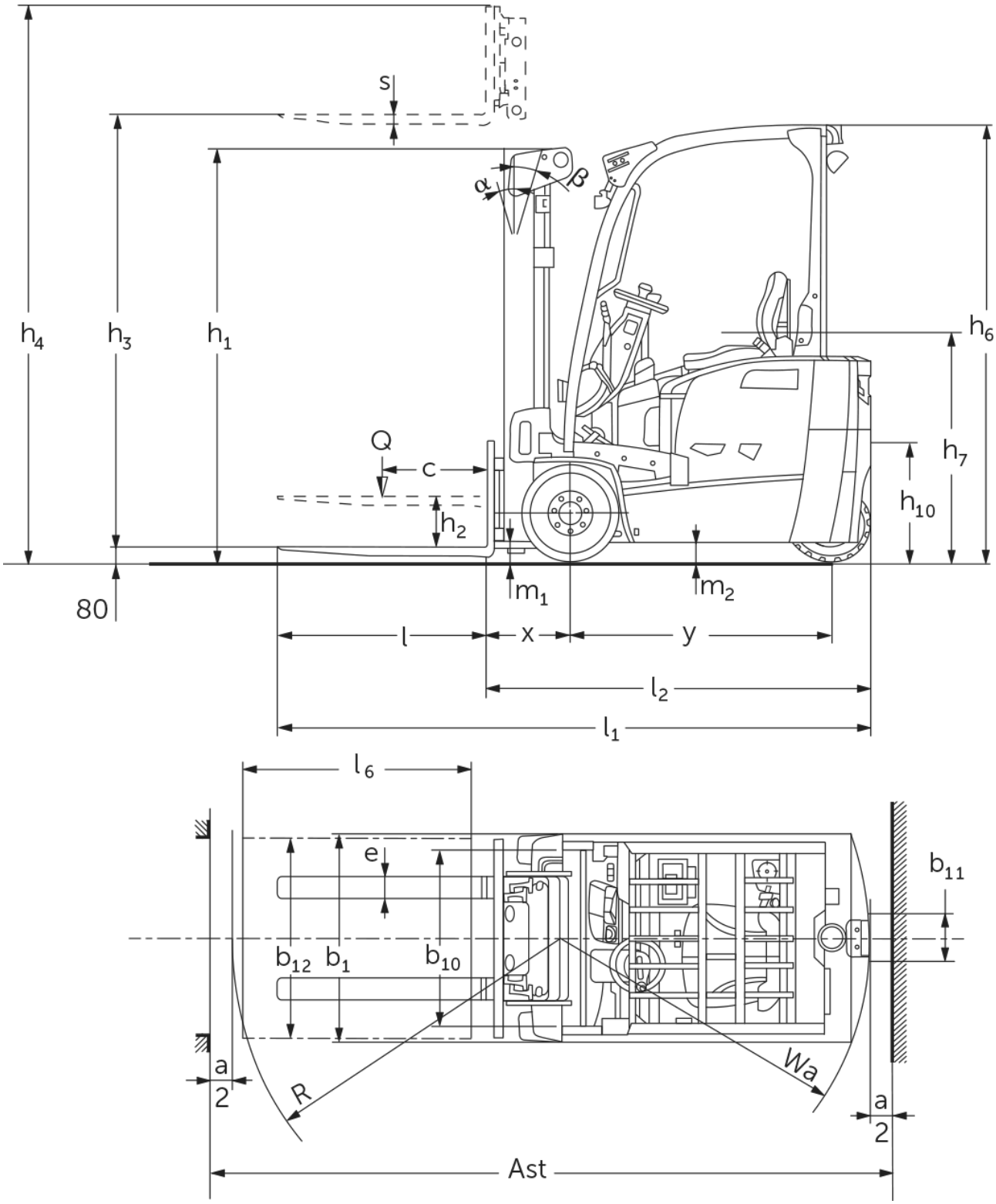

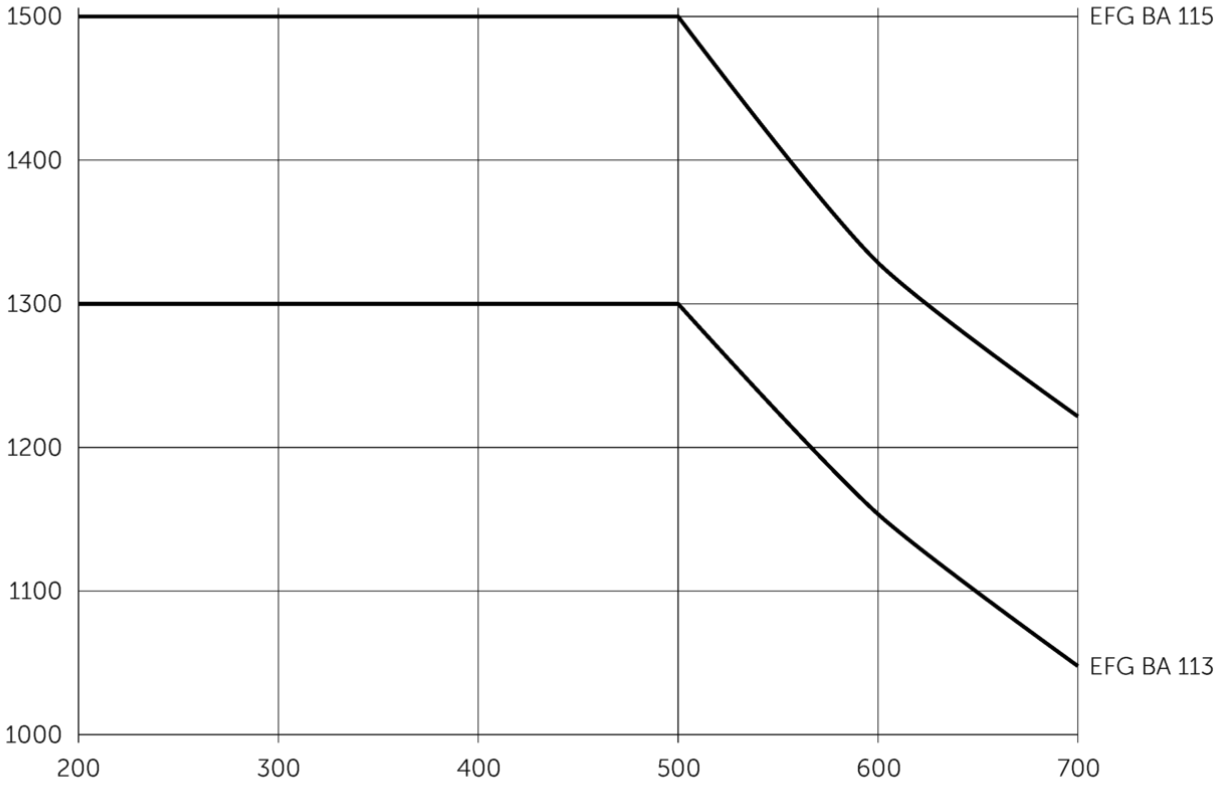
1500
1400
1300
1200
1100
1000
200
300
400
500
600
700
EFG BA 115
EFG BA 113

EFG BA 113/115

EFG BA 113, EFG BA 115	Levée (h3)	Hauteur du mât replié (h1)	Levée libre (h2)	Hauteur du mât déployé (h4)	Inclinaison du tablier porte-fourches avant / arrière
Mât double ZZ	3300 mm	2105 mm	1470 mm	3855 mm	7 / 5 °
	3600 mm	2255 mm	1620 mm	4155 mm	7 / 5 °
Mât duplex ZT	3000 mm	2000 mm	150 mm	3555 mm	7 / 5 °
	3300 mm	2150 mm	150 mm	3855 mm	7 / 5 °
	3600 mm	2300 mm	150 mm	4155 mm	7 / 5 °
	5000 mm	3050 mm	150 mm	5555 mm	7 / 5 °
Mât triple DZ	4500 mm	2005 mm	1360 mm	5055 mm	7 / 5 °
	4800 mm	2105 mm	1460 mm	5355 mm	7 / 5 °
	5000 mm	2180 mm	1530 mm	5555 mm	7 / 5 °
	5500 mm	2355 mm	1710 mm	6055 mm	7 / 5 °
	6000 mm	2555 mm	1910 mm	6555 mm	7 / 5 °
	6500 mm	2805 mm	2160 mm	7055 mm	7 / 5 °

Tableau VDI

Sigle	1.1	Fabricant (désignation abrégée)			Jungheinrich	
	1.2	Code type du fabricant			EFG BA 113	EFG BA 115
	1.3	Entraînement			Électrique	
	1.4	Commande			Siège	
	1.5	Capacité de charge/charge	Q	kg	1300	1500
	1.6	Distance du centre de gravité de la charge	c	mm	500	
	1.8	Distance du talon de fourche à l'axe essieu avant	x	mm	387	392
	1.9	Empattement	y	mm	1156	1249
Poids	2.1.1	Poids propre (batterie comprise)		kg	3045	3221
	2.2	Charge sur essieu avec charge à l'avant / à l'arrière		kg	3753 / 592	3974 / 747
	2.3	Charge sur essieu sans charge à l'avant / à l'arrière		kg	1422 / 1623	1482 / 1739
Roues / Châssis	3.1	Pneus			Super-élastique (SE)	
	3.2	Taille des roues AV			18x6-12/1/8	
	3.3	Taille des roues AR			140/55-9	
	3.5	Roues, nombre à l'avant / à l'arrière (x=à entraînement)			2x / 2	
	3.6	Voie avant	b10	mm	838	
	3.7	Voie arrière	b11	mm	211	
Dimensions de base	4.1	Inclinaison du mât avant / arrière	a/ß	°	7 / 5	
	4.2	Hauteur du mât replié (h1)	h1	mm	2000	
	4.2.1	Hauteur totale	h15	mm	2080	
	4.3	Levée libre (h2)	h2	mm	150	
	4.4	Levée (h3)	h3	mm	3000	
	4.5	Hauteur du mât déployé (h4)	h4	mm	3555	
	4.7	Hauteur du toit de protection (cabine)	h6	mm	2080	
	4.8	Hauteur assis/hauteur debout	h7	mm	1030	
	4.12	Hauteur d'attelage	h10	mm	560	
	4.19	Longueur totale	l1	mm	2732	2830
	4.20	Longueur, talon de fourche compris	l2	mm	1732	1830
	4.21.1	Largeur totale	b1	mm	990	
	4.22	Dimensions des fourches	s/e/l	mm	35 x 100 x 1000	40 x 100 x 1000
	4.23	Tablier porte-fourches classe d'accrochage			2A	
	4.24	Largeur du tablier porte-fourches	b3	mm	950	
	4.31	Garde au sol avec charge sous le mât	m1	mm	97	
	4.32	Garde au sol centre empattement	m2	mm	88	
	4.34.1	Largeur d'allée de travail (palette 1000 x 1200 transversale)	Ast	mm	3056	3154
	4.34.2	Largeur d'allée (palette 800x1200 dans le sens de la longueur)	Ast	mm	3182	3279
	4.35	Rayon de braquage	Wa	mm	1345	1438
	4.36	Rayon mineur de braquage	b13	mm	0	

Données de performance	5.1	Vitesse de traction avec / sans charge	km/h	12,5 / 12,5	
	5.2	Vitesse de levée avec / sans charge	m/s	0,25 / 0,53	0,24 / 0,53
	5.3	Vitesse de descente avec / sans charge	m/s	0,55 / 0,54	
	5.5	Effort au crochet avec / sans charge	N	716 / 757	886 / 767
	5.6	Effort au crochet max. avec / sans charge	N	8752 / 8480	8675 / 9149
	5.7	Capacité de franchissement des pentes avec / sans charge	%	8 / 12	8 / 11
	5.8	Capacité de franchissement max. des pentes avec / sans charge	%	15 / 20	14 / 19
	5.9	Temps d'accélération avec / sans charge	s	7,1 / 6,1	7,1 / 6,5
	5.10	Frein de service		mécanique / hydraulique	
Moteur électrique / système électronique	6.1	Moteur de traction, puissance S2 60 min	kW	3,7	
	6.1.1	2. Moteur de traction, puissance S2 60 min	kW	3,7	
	6.2	Moteur de levée, performance pour S3	kW	10	
	6.3	Batterie selon DIN 43531/35/36		DIN 43531 A	
	6.4	Tension de batterie / capacité nominale	V / Ah	48 / 375	48 / 500
	6.5	Poids de la batterie	kg	560	708
	6.6.1	Consommation d'énergie selon cycle EN	kWh/h	3,33	3,64
	6.6.2	Équivalent CO2 selon EN ISO 23308	kg/h	1,8	1,97
	6.7	Rendement de transbordement	t/h	86	97
	6.8.1	Consommation d'énergie pour un rendement de transbordement max.	kWh/h	3,38	3,92
Autres	8.1	Type de commande de conduite		Impulsion / CA	
	10.1	Pression hydraulique pour accessoire rapporté	bar	230	
	10.2	Débit d'huile pour accessoires rapportés	l/min	17	
	10.7	Niveau sonore selon EN12053	dB (A)	72	
	10.8	Attelage de remorque, type DIN		Boulon	

- Cette fiche technique selon la directive VDI 2198 n'indique que les valeurs techniques du chariot standard. D'autres bandages, d'autres mâts, des dispositifs supplémentaires, etc. peuvent donner lieu à d'autres valeurs.

Les usines de production de Norderstedt et Moosburg en Allemagne sont certifiées.

ISO 9001
ISO 14001

Les matériels Jungheinrich sont conformes aux normes européennes de sécurité

CE

JUNGHEINRICH