Tracteur électrique

EZS 570–5100

Capacité de traction: 7000-10000 kg

LI-ION technology

JUNGHEINRICH

EZS 570–5100

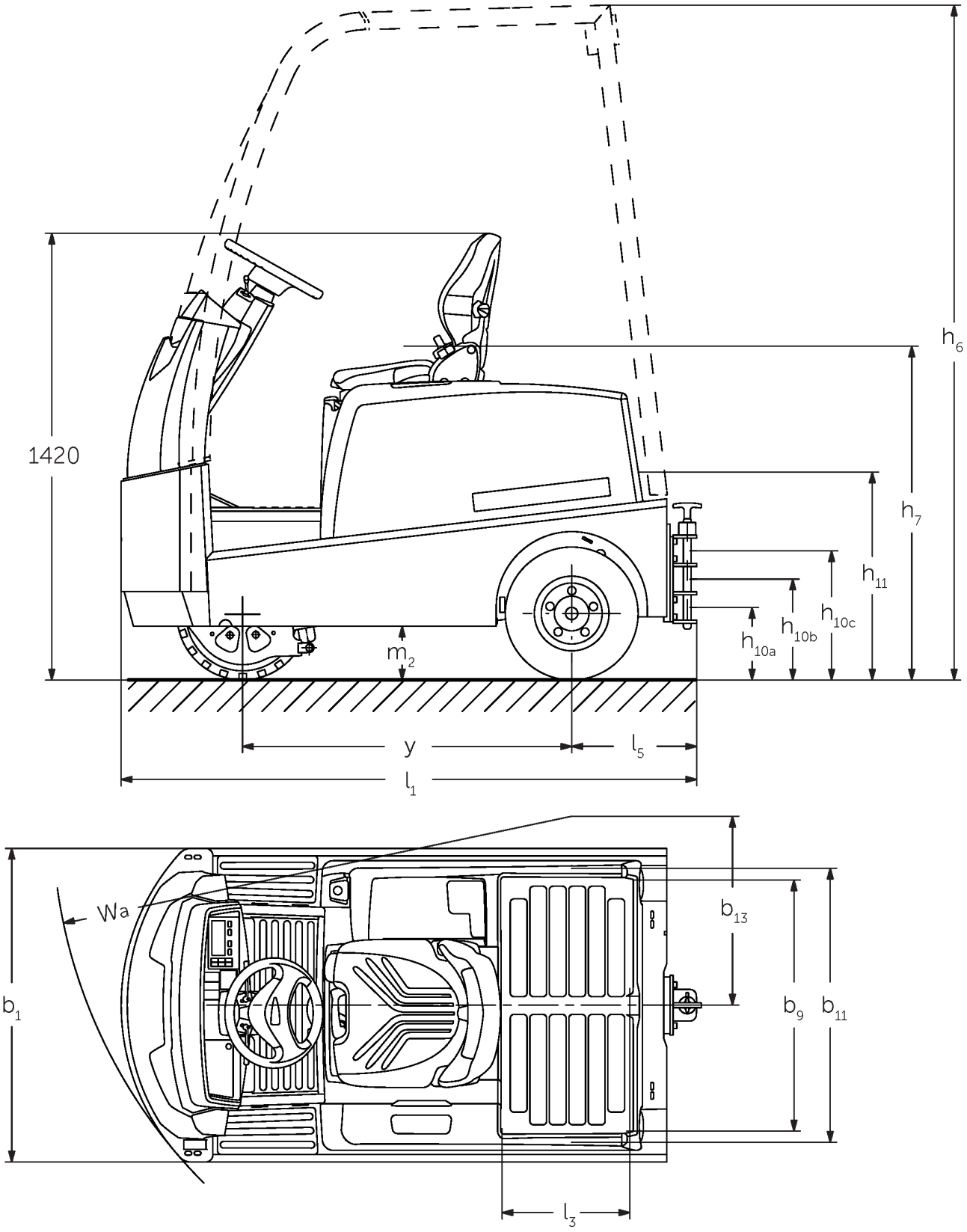

EZS 580, schéma technique, fiche produit

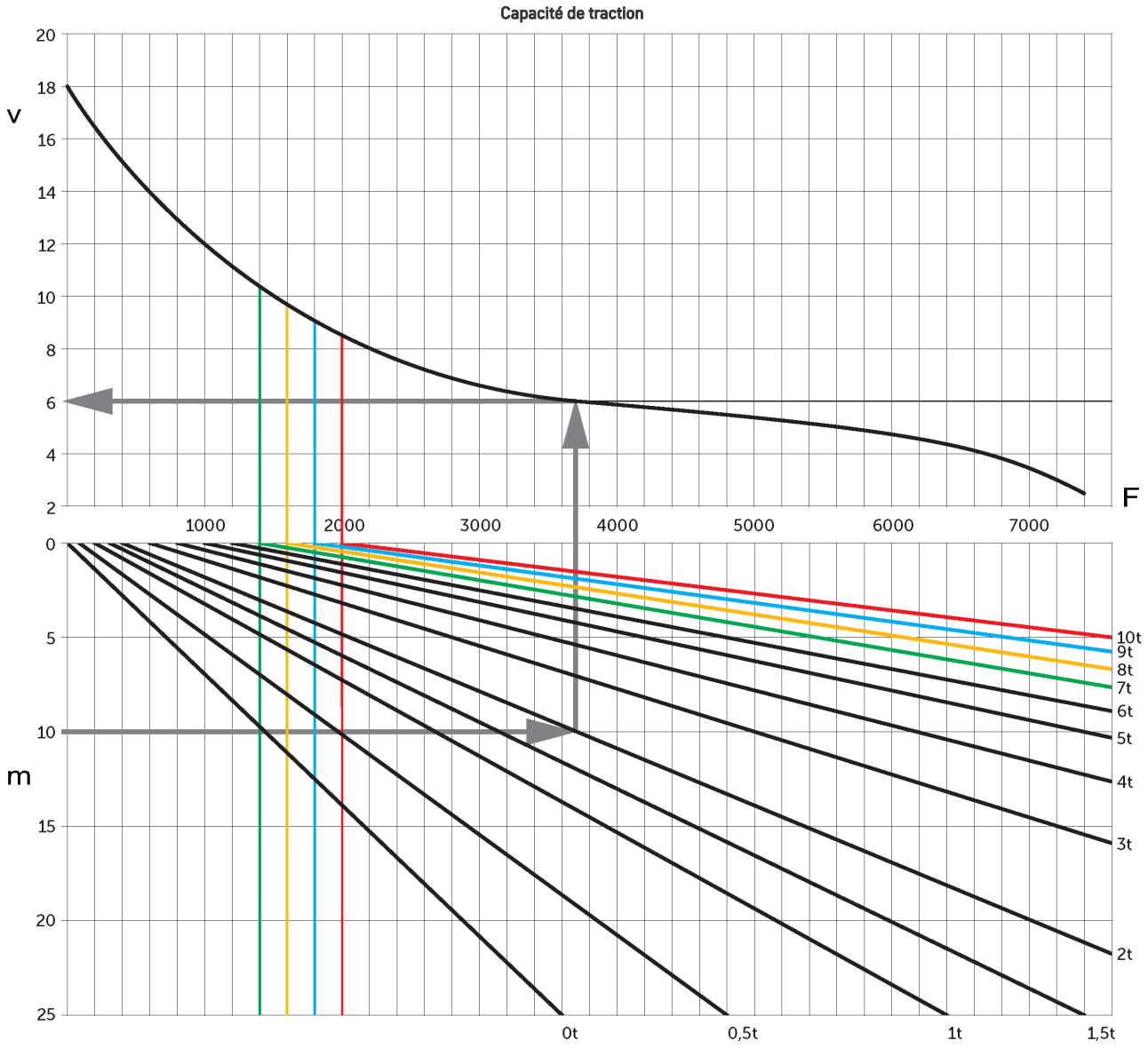

v = vitesse [km/h], m = pente [%], F = force de traction [N]

Tableau VDI

Sigle	1.1	Fabricant (désignation abrégée)			Jungheinrich			
	1.2	Code type du fabricant			EZS 570	EZS 580	EZS 590	EZS 5100 XL
	1.3	Entraînement			Électrique			
	1.4	Commande			Siège			
	1.5.3	Capacité de traction	Q	kg	7000	8000	9000	10000
	1.7	Force de traction nominale		N	1400	1600	1800	2000
	1.9	Empattement	y	mm	1035			1250
Poids	2.1.1	Poids propre (batterie comprise)		kg	1260	1320	1410	1825
	2.3	Charge sur essieu sans charge à l'avant / à l'arrière		kg	580 / 680	580 / 740	620 / 790	880 / 945
Roues / Châssis	3.1	Pneus			Super-élastique (SE)			
	3.2	Taille des roues AV			4.00-8	16x6-8		16x6-8
	3.3	Taille des roues AR			4.00-8			
	3.5	Roues, nombre à l'avant / à l'arrière (x=à entraînement)			1 / 2x			
	3.6	Voie avant	b10	mm	0			
	3.7	Voie arrière	b11	mm	870			
Dimensions de base	4.7	Hauteur du toit de protection (cabine)	h6	mm	2150			2140
	4.8	Hauteur assis/hauteur debout	h7	mm	1040			
	4.12	Hauteur d'attelage	h10	mm	265			
	4.12.1	2. Hauteur d'attelage		mm	330			
	4.12.2	3. Hauteur d'attelage		mm	395			
	4.13	Hauteur de chargement sans charge		mm	650		640	
	4.16	Longueur du plateau de charge	l3	mm	400			
	4.17	Porte-à-faux		mm	375			
	4.18	Largeur du plateau de charge	b9	mm	795			
	4.19	Longueur totale	l1	mm	1828			2048
	4.21.1	Largeur totale	b1	mm	996			
	4.32	Garde au sol centre empattement	m2	mm	160		130	
	4.35	Rayon de braquage	Wa	mm	1652			1866
	4.36	Rayon mineur de braquage	b13	mm	600			665
Données de performance	5.1	Vitesse de traction avec / sans charge		km/h	9 / 18	8,5 / 18		7,5 / 18
	5.5	Effort au crochet avec / sans charge		N	1400 / 1400	1600 / 1600	1800 / 1800	2000 / 2000
	5.6	Effort au crochet max. avec / sans charge		N	5500 / 5500	6500 / 6500	7500 / 7500	7600 / 7600
	5.10	Frein de service			électrique			

Moteur électrique / système électronique	6.1	Moteur de traction, puissance S2 60 min	kW	4,5			
	6.4	Tension de batterie / capacité nominale	V / Ah	48 / 375			48 / 625
	6.5	Poids de la batterie	kg	575			860
	6.6	Consommation d'énergie selon cycle VDI	kWh/h	0			
	6.6.1	Consommation d'énergie selon cycle EN	kWh/h	1,33	1,5	1,67	1,84
	6.6.2	Équivalent CO2 selon EN ISO 23308	kg/h	0,72	0,81	0,9	0,99
Autres	8.1	Type de commande de conduite		Impulsion / CA			
	10.7	Niveau sonore selon EN12053	dB (A)	62			

- Cette fiche technique selon la directive VDI 2198 n'indique que les valeurs techniques du chariot standard. D'autres bandages, d'autres mâts, des dispositifs supplémentaires, etc. peuvent donner lieu à d'autres valeurs.

Les usines de production de Norderstedt et Moosburg en Allemagne sont certifiées.

ISO 9001
ISO 14001

Les matériels Jungheinrich sont conformes aux normes européennes de sécurité

CE

JUNGHEINRICH