Tracteur électrique

EZS 7280

Capacité de traction: 28000 kg

LI-ION technology

JUNGHEINRICH

EZS 7280

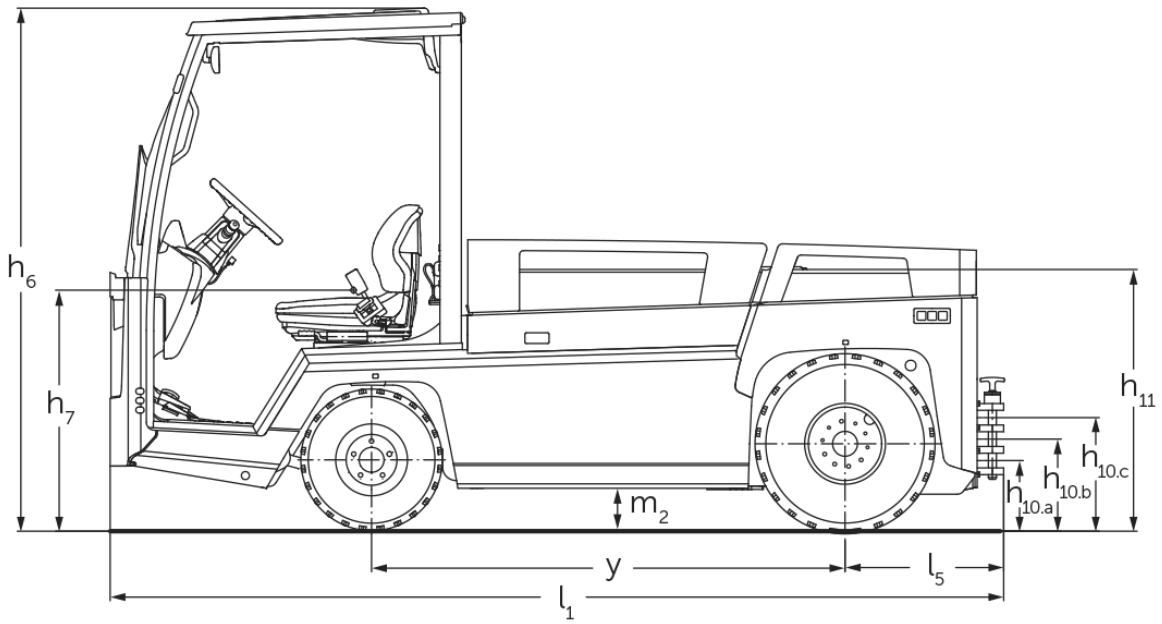

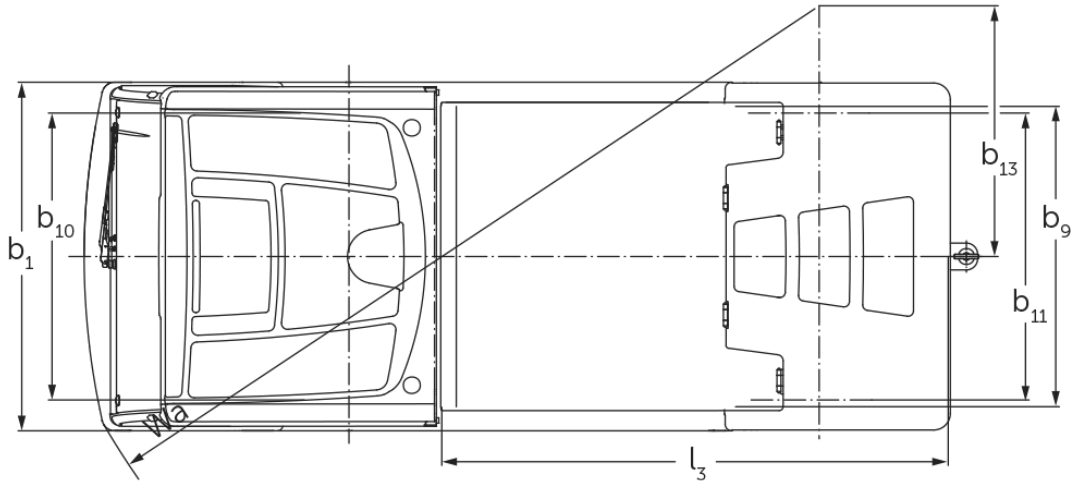

Capacité de traction

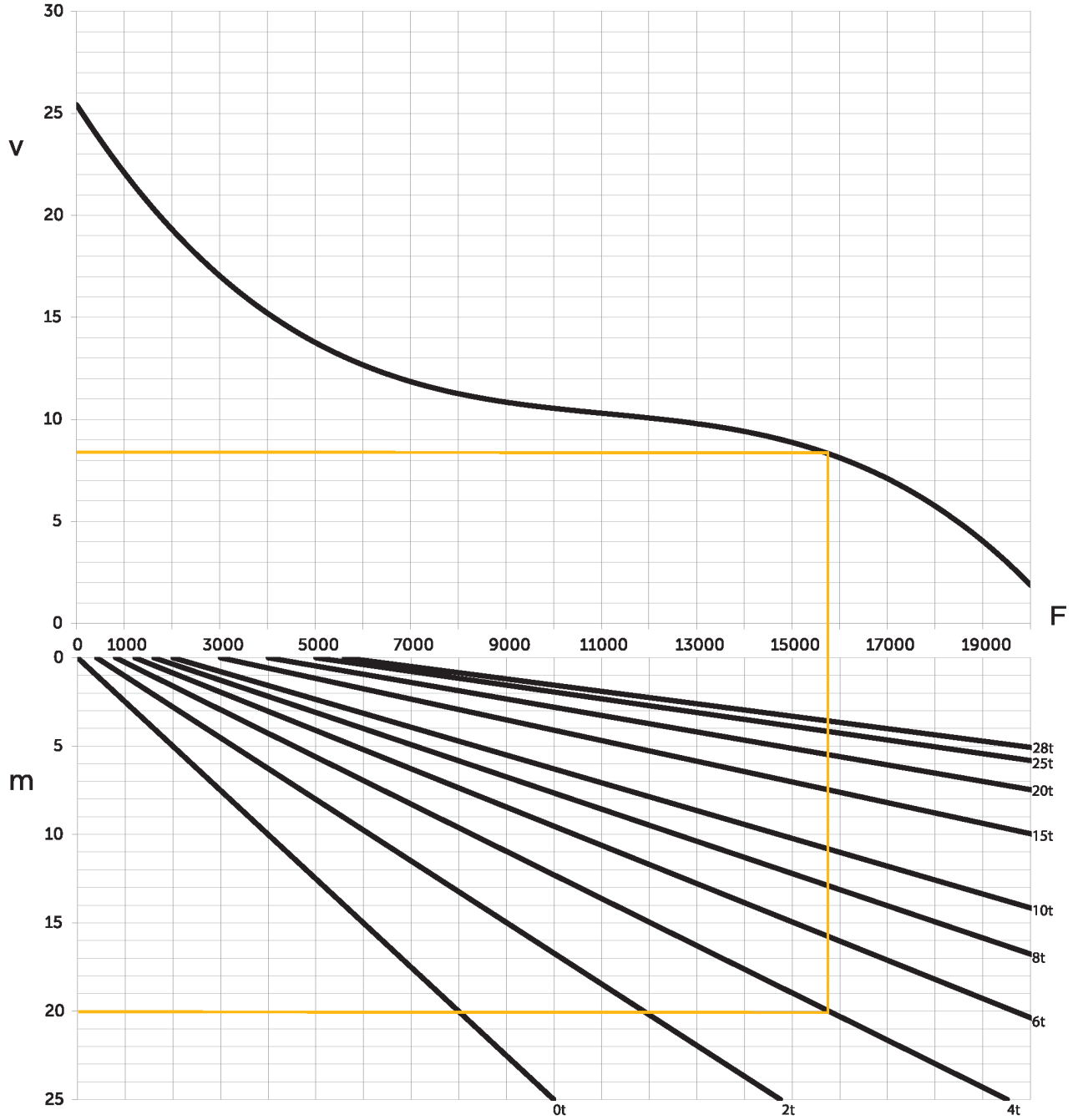

v = vitesse [km/h], m = pente [%], F = force de traction [N]

Tableau VDI

Sigle	1.1	Fabricant (désignation abrégée)			Jungheinrich	
	1.2	Code type du fabricant			EZS 7280	EZS 7280 XL
	1.3	Entraînement			Électrique	
	1.4	Commande			Siège	
	1.5.3	Capacité de traction	Q	kg	28000	
	1.7	Force de traction nominale		N	5600	
	1.9	Empattement	y	mm	1465	1755
Poids	2.1.1	Poids propre (batterie comprise)		kg	4088	4796
	2.3	Charge sur essieu sans charge à l'avant / à l'arrière		kg	2100 / 1988	2446 / 2350
Roues / Châssis	3.1	Pneus			Air	
	3.2	Taille des roues AV			6.00 R9	
	3.3	Taille des roues AR			7.00 R12	
	3.5	Roues, nombre à l'avant / à l'arrière (x=à entraînement)			2 / 2 x	
	3.6	Voie avant	b10	mm	1070	
	3.7	Voie arrière	b11	mm	1070	
Dimensions de base	4.7	Hauteur du toit de protection (cabine)	h6	mm	1970	
	4.8	Hauteur assis/hauteur debout	h7	mm	880	
	4.12	Hauteur d'attelage	h10	mm	240	
	4.12.1	2. Hauteur d'attelage		mm	320	
	4.12.2	3. Hauteur d'attelage		mm	400	
	4.13	Hauteur de chargement sans charge		mm	1000	
	4.16	Longueur du plateau de charge	l3	mm	1536	1826
	4.17	Porte-à-faux		mm	610	
	4.18	Largeur du plateau de charge	b9	mm	1090	
	4.19	Longueur totale	l1	mm	3045	3335
	4.21.1	Largeur totale	b1	mm	1300	
	4.32	Garde au sol centre empattement	m2	mm	150	
	4.35	Rayon de braquage	Wa	mm	2847	3178
	4.36	Rayon mineur de braquage	b13	mm	935	1095
Données de performance	5.1	Vitesse de traction avec / sans charge		km/h	12 / 25	
	5.1.1	Vitesse marche arrière avec/sans charge		km/h	10 / 10	
	5.5	Effort au crochet avec / sans charge		N	5600 / 5600	
	5.6	Effort au crochet max. avec / sans charge		N	19000 / 19000	
	5.10	Frein de service			hydraulique / électrique	

Moteur électrique / système électronique	6.1	Moteur de traction, puissance S2 60 min	kW	20	
	6.4	Tension de batterie / capacité nominale	V / Ah	80 / 620	80 / 930
	6.5	Poids de la batterie	kg	1560	2180
	6.6	Consommation d'énergie selon cycle VDI	kWh/h	0	
Autres	8.1	Type de commande de conduite		Technologie asynchrone	
	10.7	Niveau sonore selon EN12053	dB (A)	60	

- Cette fiche technique selon la directive VDI 2198 n'indique que les valeurs techniques du chariot standard. D'autres bandages, d'autres mâts, des dispositifs supplémentaires, etc. peuvent donner lieu à d'autres valeurs.

– N° VDI 4.12 : la valeur pour la hauteur de l'attelage est valable pour un attelage enfichable triple
– N° VDI 4.19 : l'indication sur la longueur totale comprend un attelage enfichable triple
– N° VDI 5.1 : avec une charge remorquée de 25 t, la vitesse de translation est de 13 km/h
– N° VDI 10.7 : l'indication est valable lorsque la ventilation / le chauffage sont désactivés

Les usines de production de Norderstedt et Moosburg en Allemagne sont certifiées.

ISO 9001
ISO 14001

Les matériels Jungheinrich sont conformes aux normes européennes de sécurité

CE

JUNGHEINRICH