Kézi emelőkocsi

AM l20/l20p

Emelési magasság: 120 mm / Teherbírás: 2000 kg

JUNGHEINRICH

AM I20/I20p

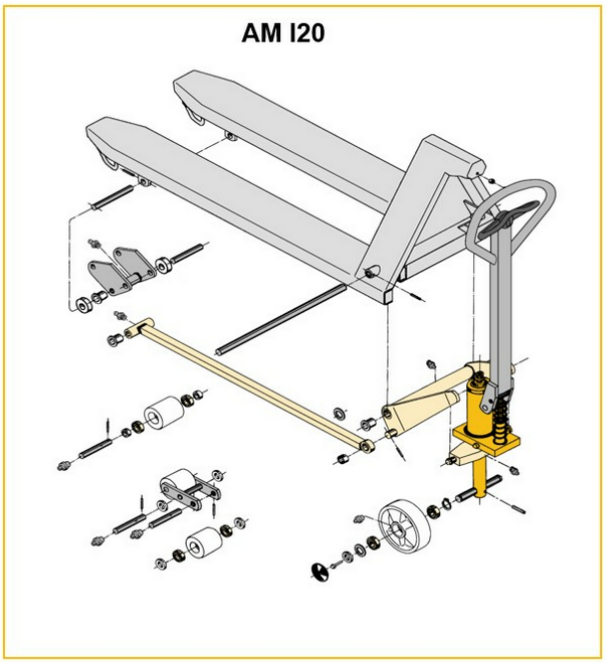

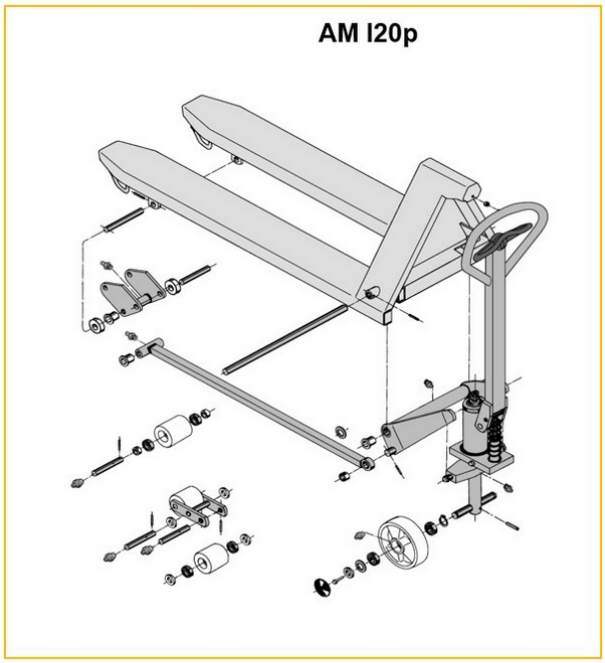

Inox AISI 316 (V4A)	Feuerverzinkt
Inox AISI 303/304 (V2A)	Verzinkt und gelb chromatiert

AM I20p

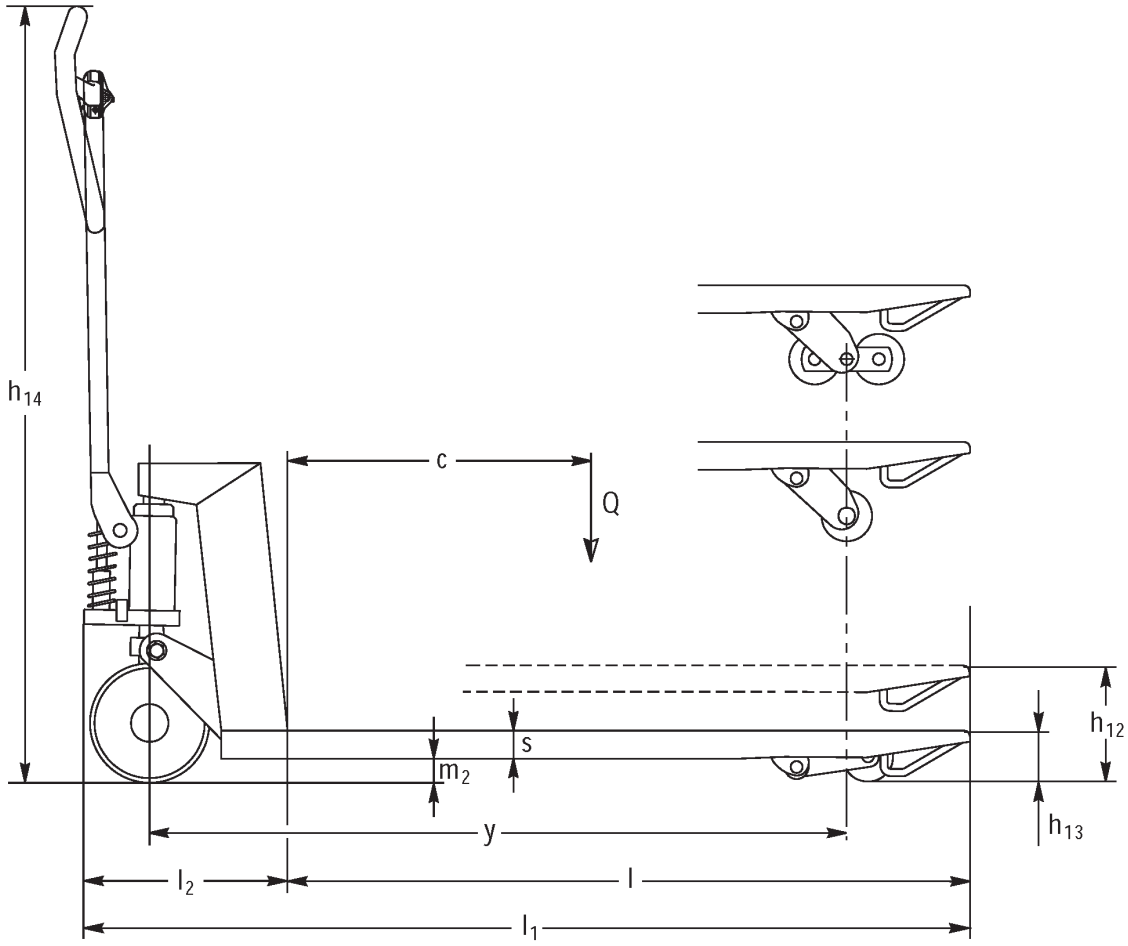
h14
c
Q
s
m2
h12
h13
y
l2
l
l1

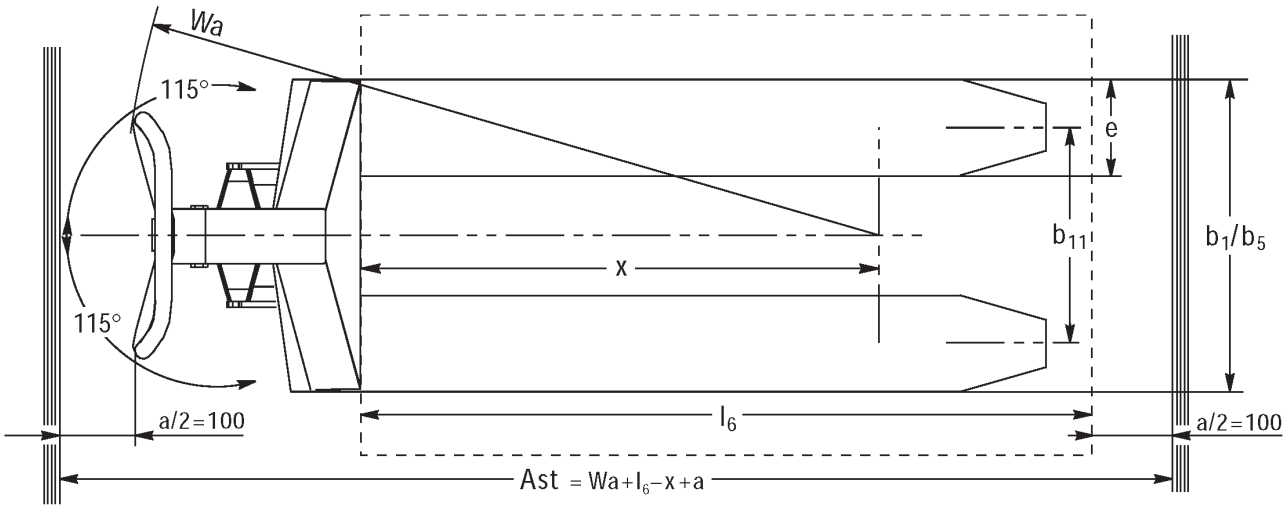
Wa
115°
115°
e
b11
b1/b5
x
l6
a/2=100
a/2=100
Ast = Wa+l6−x+a

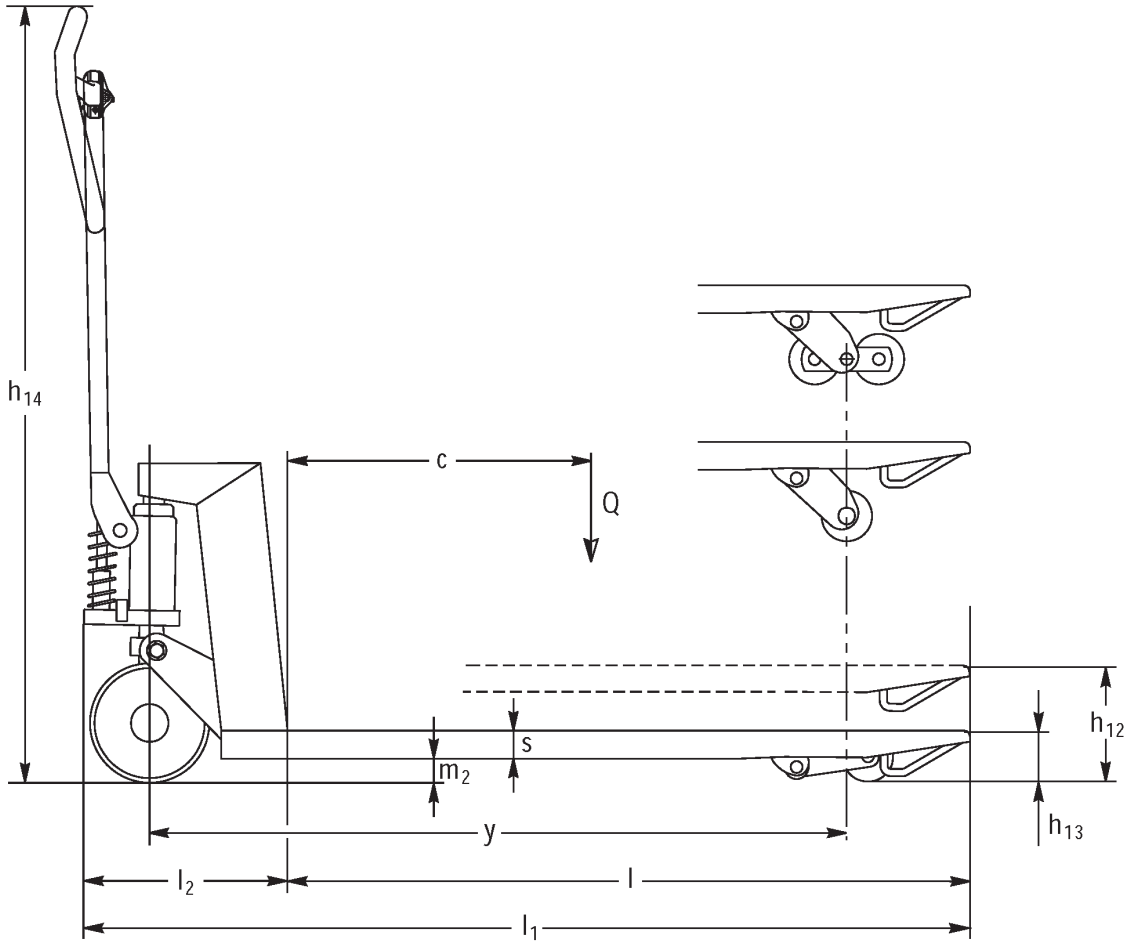
h14
c
Q
s
m2
h12
h13
y
l2
l
l1

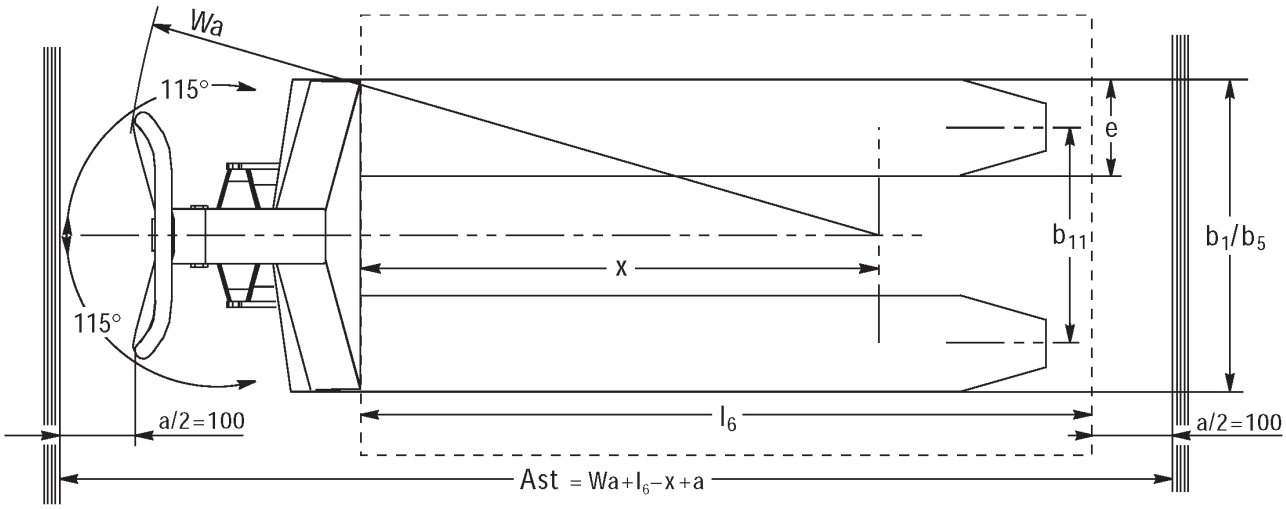
Wa
115°
115°
e
b11
b1/b5
x
l6
a/2=100
a/2=100
Ast = Wa+l6−x+a

VDI táblázat

Jellemzők	1.1	Gyártó (röviden)			Egyéb (OEM)							
	1.2	A gyártó típusjelölése			AM I20p							
	1.3	Meghajtás			manuális							
	1.4	Kezelés			Kézi							
	1.5	Teherbírás/teher	Q	kg	2000							
	1.6	Tehersúlypont távolság	c	mm	610				570			
	1.9	Tengelytáv	y	mm	1245				1165			
Tömegek	2.1	Saját tömeg		kg	81		78				75	
	2.1.1	Saját tömeg (akkumulátorral együtt)		kg	81		78		64			
Kerekek/futómű	3.1	Kerekek			V-BV	N-BN	V-GV	N-GN	V-BV	N-BN	C-GV	N-GN
	3.2	Kerékméret, elöl			Ø 200x50							
	3.3	Kerékméret, hátul			Ø 80x70	Ø 80x65	Ø 80x90		Ø 80x70	Ø 80x65	Ø 80x90	
	3.5	Kerekek száma elöl/hátul (x= hajtott kerék)			2/2							
	3.6	Nyomtáv elöl	b10	mm	120							
	3.7	Nyomtáv hátul	b11	mm	520							
Alapméretek	4.4	Emelési magasság (h3)	h3	mm	120							
	4.9	Kezelőkar magassága haladáskor min./max.	h14	mm	1170							
	4.14	Platform magasság felemelt helyzetben	h12	mm	205							
	4.15	Villamagasság leeresztett helyzetben	h13	mm	85							
	4.19	Teljes hossz	l1	mm	1555				1475			
	4.21.1	Teljes szélesség	b1	mm	680							
	4.22	Villa mérete	s/ e/l	mm	51 x 160 x 1220				51 x 160 x 1140			
	4.25	Külső villaélek távolsága	b5	mm	680							
	4.32	Szabadmagasság a tengelytáv közepén	m2	mm	34							
	4.34.1	Munkafolyosó szélessége (1000 x 1200 mm rakodólap esetén, keresztirányban)	Ast	mm	1610							
	4.34.2	Munkafolyosó szélessége (800 x 1200 mm rakodólap esetén, hosszirányban)	Ast	mm	1830				1810			
	4.35	Fordulási sugár	Wa	mm	1410				1330			
Teljesítmény adatok	5.3	Süllyesztési sebesség teherrel/ teher nélkül		m/s	0,1 / 0,05							

- Ez a típuslap a VDI 2198 előírásai szerint került kiállításra és csak a standard gép technikai adatait tartalmazza. Eltérő kerekek, más emelőszerkezet, kiegészítő berendezések, stb. más értékeket adhatnak.

Jellemzők	1.1	Gyártó (röviden)			Egyéb (OEM)							
	1.2	A gyártó típusjelölése			AM I20p							
	1.3	Meghajtás			manuális							
	1.4	Kezelés			Kézi							
	1.5	Teherbírás/teher	Q	kg	2000							
	1.6	Tehersúlypont távolság	c	mm	485				405			
	1.9	Tengelytáv	y	mm	995				835			
Tömegek	2.1	Saját tömeg		kg	72		69				65	
	2.1.1	Saját tömeg (akkumulátorral együtt)		kg	72		69	66	64			
Kerekek/futómű	3.1	Kerekek			V-BV	N-BN	V-GV	N-GN	V-BV	N-BN	V-GV	N-GN
	3.2	Kerékméret, elöl			Ø 200x50							
	3.3	Kerékméret, hátul			Ø 80x70	Ø 80x65	Ø 80x90		Ø 80x70	Ø 80x65	Ø 80x90	
	3.5	Kerekek száma elöl/hátul (x= hajtott kerék)			2/2							
	3.6	Nyomtáv elöl	b10	mm	120							
	3.7	Nyomtáv hátul	b11	mm	520							
Alapméretek	4.4	Emelési magasság (h3)	h3	mm	120							
	4.9	Kezelőkar magassága haladáskor min./max.	h14	mm	1170							
	4.14	Platform magasság felemelt helyzetben	h12	mm	205							
	4.15	Villamagasság leeresztett helyzetben	h13	mm	85							
	4.19	Teljes hossz	l1	mm	1305				1145			
	4.21.1	Teljes szélesség	b1	mm	680							
	4.22	Villa mérete	s/ e/l	mm	51 x 160 x 970				51 x 160 x 810			
	4.25	Külső villaélek távolsága	b5	mm	680							
	4.32	Szabadmagasság a tengelytáv közepén	m2	mm	34							
	4.34.1	Munkafolyosó szélessége (1000 x 1200 mm rakodólap esetén, keresztirányban)	Ast	mm	1610							
	4.34.2	Munkafolyosó szélessége (800 x 1200 mm rakodólap esetén, hosszirányban)	Ast	mm	1810							
	4.35	Fordulási sugár	Wa	mm	1160				1000			
Teljesítmény adatok	5.3	Süllyesztési sebesség teherrel/ teher nélkül		m/s	0,1 / 0,05							

- Ez a típuslap a VDI 2198 előírásai szerint került kiállításra és csak a standard gép technikai adatait tartalmazza. Eltérő kerekek, más emelőszerkezet, kiegészítő berendezések, stb. más értékeket adhatnak.

Jellemzők	1.1	Gyártó (röviden)			Egyéb (OEM)
	1.2	A gyártó típusjelölése			AM I20p
	1.3	Meghajtás			manuális
	1.4	Kezelés			Kézi
	1.5	Teherbírás/teher	Q	kg	2000
	1.6	Tehersúlypont távolság	c	mm	610 / 570
	1.9	Tengelytáv	y	mm	1245 / 1165
Tömegek	2.1	Saját tömeg		kg	75 / 72 / 69
	2.1.1	Saját tömeg (akkumulátorral együtt)		kg	75 / 72 / 64
	2.2	Tengelyterhelés teherrel elöl/hátul		-	- / - / 636 / 1432
	2.3	Tengelyterhelés teher nélkül elöl/hátul		-	- / - / 21 / 47
Kerekek/futómű	3.1	Kerekek			V-BV / N-BN / V-GV / N-GN / V-BV / N-BN / V-GV / N-GN
	3.2	Kerékméret, elöl			Ø 200x50
	3.3	Kerékméret, hátul			Ø 80x70 / Ø 80x65 / Ø 80x90 / Ø 80x70 / Ø 80x65 / Ø 80x90
	3.5	Kerekek száma elöl/hátul (x= hajtott kerék)			2/2
	3.6	Nyomtáv elöl	b10	mm	120
	3.7	Nyomtáv hátul	b11	mm	360
Alapméretek	4.4	Emelési magasság (h3)	h3	mm	120
	4.9	Kezelőkar magassága haladáskor min./max.	h14	mm	1170 / 1220 / 1170
	4.14	Platform magasság felemelt helyzetben	h12	mm	205
	4.15	Villamagasság leeresztett helyzetben	h13	mm	85
	4.19	Teljes hossz	l1	mm	1555 / 1475
	4.20	Géptest hossza villatőig	l2	mm	- / 340
	4.21.1	Teljes szélesség	b1	mm	520
	4.22	Villa mérete	s/ e/l	mm	51 x 160 x 1220 / 51 x 160 x 1140
	4.25	Külső villaélek távolsága	b5	mm	520
	4.32	Szabadmagasság a tengelytáv közepén	m2	mm	34
	4.34.1	Munkafolyosó szélessége (1000 x 1200 mm rakodólap esetén, keresztirányban)	Ast	mm	1610
	4.34.2	Munkafolyosó szélessége (800 x 1200 mm rakodólap esetén, hosszirányban)	Ast	mm	1830 / 1810
	4.35	Fordulási sugár	Wa	mm	1410 / 1330
Teljesítmény adatok	5.3	Süllyesztési sebesség teherrel/ teher nélkül		m/s	0,1 / 0,05

- Ez a típuslap a VDI 2198 előírásai szerint került kiállításra és csak a standard gép technikai adatait tartalmazza. Eltérő kerekek, más emelőszerkezet, kiegészítő berendezések, stb. más értékeket adhatnak.

Jellemzők	1.1	Gyártó (röviden)			Egyéb (OEM)							
	1.2	A gyártó típusjelölése			AM I20p							
	1.3	Meghajtás			manuális							
	1.4	Kezelés			Kézi							
	1.5	Teherbírás/teher	Q	kg	2000							
	1.6	Tehersúlypont távolság	c	mm	485				405			
	1.9	Tengelytáv	y	mm	995				835			
Tömegek	2.1	Saját tömeg		kg	66		63				59	
	2.1.1	Saját tömeg (akkumulátorral együtt)		kg	66		63		64			
Kerekek/futómű	3.1	Kerekek			V-BV	N-BN	V-GV	N-GN	V-BV	N-BN	V-GV	N-GN
	3.2	Kerékméret, elöl			Ø 200x50							
	3.3	Kerékméret, hátul			Ø 80x70	Ø 80x65	Ø 80x90		Ø 80x70	Ø 80x65	Ø 80x90	
	3.5	Kerekek száma elöl/hátul (x= hajtott kerék)			2/2							
	3.6	Nyomtáv elöl	b10	mm	120							
	3.7	Nyomtáv hátul	b11	mm	360				335			360
Alapméretek	4.4	Emelési magasság (h3)	h3	mm	120							
	4.9	Kezelőkar magassága haladáskor min./max.	h14	mm	1170							
	4.14	Platform magasság felemelt helyzetben	h12	mm	205							
	4.15	Villamagasság leeresztett helyzetben	h13	mm	85							
	4.19	Teljes hossz	l1	mm	1305				1145			
	4.21.1	Teljes szélesség	b1	mm	520							
	4.22	Villa mérete	s/ e/l	mm	51 x 160 x 970				51 x 160 x 810			
	4.25	Külső villaélek távolsága	b5	mm	520							
	4.32	Szabadmagasság a tengelytáv közepén	m2	mm	34							
	4.34.1	Munkafolyosó szélessége (1000 x 1200 mm rakodólap esetén, keresztirányban)	Ast	mm	1610							
	4.34.2	Munkafolyosó szélessége (800 x 1200 mm rakodólap esetén, hosszirányban)	Ast	mm	1810							
	4.35	Fordulási sugár	Wa	mm	1160				1000			
Teljesítmény adatok	5.3	Süllyesztési sebesség teherrel/ teher nélkül		m/s	0,1 / 0,05							

- Ez a típuslap a VDI 2198 előírásai szerint került kiállításra és csak a standard gép technikai adatait tartalmazza. Eltérő kerekek, más emelőszerkezet, kiegészítő berendezések, stb. más értékeket adhatnak.

Jellemzők	1.1	Gyártó (röviden)			Egyéb (OEM)							
	1.2	A gyártó típusjelölése			AM I20							
	1.3	Meghajtás			manuális							
	1.4	Kezelés			Kézi							
	1.5	Teherbírás/teher	Q	kg	2000							
	1.6	Tehersúlypont távolság	c	mm	405				485			
	1.9	Tengelytáv	y	mm	835				995			
Tömegek	2.1	Saját tömeg		kg	59		63				66	
	2.1.1	Saját tömeg (akkumulátorral együtt)		kg	59		63				66	
Kerekek/futómű	3.1	Kerekek			N-GN	V-GV	N-BN	V-BV	N-GN	V-GV	N-BN	V-BV
	3.2	Kerékméret, elöl			Ø 200x50							
	3.3	Kerékméret, hátul			Ø 80x90		Ø 80x65	Ø 80x70	Ø 80x90		Ø 80x65	Ø 80x70
	3.5	Kerekek száma elöl/hátul (x= hajtott kerék)			2/2							
	3.6	Nyomtáv elöl	b10	mm	120							
	3.7	Nyomtáv hátul	b11	mm	360							
Alapméretek	4.4	Emelési magasság (h3)	h3	mm	120							
	4.9	Kezelőkar magassága haladáskor min./max.	h14	mm	1170							
	4.14	Platform magasság felemelt helyzetben	h12	mm	200							
	4.15	Villamagasság leeresztett helyzetben	h13	mm	85							
	4.19	Teljes hossz	l1	mm	1145				1305			
	4.21.1	Teljes szélesség	b1	mm	520							
	4.22	Villa mérete	s/ e/l	mm	51 x 160 x 810				51 x 160 x 970			
	4.25	Külső villaélek távolsága	b5	mm	520							
	4.32	Szabadmagasság a tengelytáv közepén	m2	mm	34		38					
	4.34.1	Munkafolyosó szélessége (1000 x 1200 mm rakodólap esetén, keresztirányban)	Ast	mm	1610							
	4.34.2	Munkafolyosó szélessége (800 x 1200 mm rakodólap esetén, hosszirányban)	Ast	mm	1810							
	4.35	Fordulási sugár	Wa	mm	1000				1160			
Teljesítmény adatok	5.3	Süllyesztési sebesség teherrel/ teher nélkül		m/s	0,1 / 0,05							

- Ez a típuslap a VDI 2198 előírásai szerint került kiállításra és csak a standard gép technikai adatait tartalmazza. Eltérő kerekek, más emelőszerkezet, kiegészítő berendezések, stb. más értékeket adhatnak.

Jellemzők	1.1	Gyártó (röviden)			Egyéb (OEM)							
	1.2	A gyártó típusjelölése			AM I20							
	1.3	Meghajtás			manuális							
	1.4	Kezelés			Kézi							
	1.5	Teherbírás/teher	Q	kg	2000							
	1.6	Tehersúlypont távolság	c	mm	570				610			
	1.9	Tengelytáv	y	mm	1165				1245			
Tömegek	2.1	Saját tömeg		kg	69		72			75		
	2.1.1	Saját tömeg (akkumulátorral együtt)		kg	69		72			75		
	2.2	Tengelyterhelés teherrel elöl/hátul		kg	636 / 1432	- / -						
	2.3	Tengelyterhelés teher nélkül elöl/hátul		kg	21 / 47	- / -						
Kerekek/futómű	3.1	Kerekek			N-GN	V-GV	N-BN	V-BV	N-GN	V-GV	N-BN	V-BV
	3.2	Kerékméret, elöl			Ø 200x50							
	3.3	Kerékméret, hátul			Ø 80x90		Ø 80x65	Ø 80x70	Ø 80x90		Ø 80x65	Ø 80x90
	3.5	Kerekek száma elöl/hátul (x= hajtott kerék)			2/2							
	3.6	Nyomtáv elöl	b10	mm	120							
	3.7	Nyomtáv hátul	b11	mm	360							
Alapméretek	4.4	Emelési magasság (h3)	h3	mm	120							
	4.9	Kezelőkar magassága haladáskor min./max.	h14	mm	1170							
	4.14	Platform magasság felemelt helyzetben	h12	mm	200							
	4.15	Villamagasság leeresztett helyzetben	h13	mm	85							
	4.19	Teljes hossz	l1	mm	1475				1555			
	4.20	Géptest hossza villatőig	l2	mm	340	-						
	4.21.1	Teljes szélesség	b1	mm	520							
	4.22	Villa mérete	s/ e/l	mm	51 x 160 x 1140				51 x 160 x 1220			
	4.25	Külső villaélek távolsága	b5	mm	520							
	4.32	Szabadmagasság a tengelytáv közepén	m2	mm	38							
	4.34.1	Munkafolyosó szélessége (1000 x 1200 mm rakodólap esetén, keresztirányban)	Ast	mm	1610							
	4.34.2	Munkafolyosó szélessége (800 x 1200 mm rakodólap esetén, hosszirányban)	Ast	mm	1810				1830			
	4.35	Fordulási sugár	Wa	mm	1330				1410			
Teljesítmény adatok	5.3	Süllyesztési sebesség teherrel/ teher nélkül		m/s	0,1 / 0,05							

- Ez a típuslap a VDI 2198 előírásai szerint került kiállításra és csak a standard gép technikai adatait tartalmazza. Eltérő kerekek, más emelőszerkezet, kiegészítő berendezések, stb. más értékeket adhatnak.

Jellemzők	1.1	Gyártó (röviden)			Egyéb (OEM)							
	1.2	A gyártó típusjelölése			AM I20							
	1.3	Meghajtás			manuális							
	1.4	Kezelés			Kézi							
	1.5	Teherbírás/teher	Q	kg	2000							
	1.6	Tehersúlypont távolság	c	mm	405				485			
	1.9	Tengelytáv	y	mm	835				995			
Tömegek	2.1	Saját tömeg		kg	65		69				72	
	2.1.1	Saját tömeg (akkumulátorral együtt)		kg	65		69				72	
Kerekek/futómű	3.1	Kerekek			N-GN	V-GV	V-BV	N-BN	N-GN	V-GV	N-BN	V-BV
	3.2	Kerékméret, elöl			Ø 200x50							
	3.3	Kerékméret, hátul			Ø 80x90		Ø 80x70	Ø 80x65	Ø 80x90		Ø 80x65	Ø 80x70
	3.5	Kerekek száma elöl/hátul (x= hajtott kerék)			2/2							
	3.6	Nyomtáv elöl	b10	mm	120							
	3.7	Nyomtáv hátul	b11	mm	520							
Alapméretek	4.4	Emelési magasság (h3)	h3	mm	120							
	4.9	Kezelőkar magassága haladáskor min./max.	h14	mm	1170							
	4.14	Platform magasság felemelt helyzetben	h12	mm	200							
	4.15	Villamagasság leeresztett helyzetben	h13	mm	85							
	4.19	Teljes hossz	l1	mm	1145				1305			
	4.21.1	Teljes szélesség	b1	mm	680							
	4.22	Villa mérete	s/ e/l	mm	51 x 160 x 810				51 x 160 x 970			
	4.25	Külső villaélek távolsága	b5	mm	680							
	4.32	Szabadmagasság a tengelytáv közepén	m2	mm	38							
	4.34.1	Munkafolyosó szélessége (1000 x 1200 mm rakodólap esetén, keresztirányban)	Ast	mm	1610							
	4.34.2	Munkafolyosó szélessége (800 x 1200 mm rakodólap esetén, hosszirányban)	Ast	mm	1810							
	4.35	Fordulási sugár	Wa	mm	1000				1160			
Teljesítmény adatok	5.3	Süllyesztési sebesség teherrel/ teher nélkül		m/s	0,1 / 0,05							

- Ez a típuslap a VDI 2198 előírásai szerint került kiállításra és csak a standard gép technikai adatait tartalmazza. Eltérő kerekek, más emelőszerkezet, kiegészítő berendezések, stb. más értékeket adhatnak.

Jellemzők	1.1	Gyártó (röviden)			Egyéb (OEM)								
	1.2	A gyártó típusjelölése			AM I20								
	1.3	Meghajtás			manuális								
	1.4	Kezelés			Kézi								
	1.5	Teherbírás/teher	Q	kg	2000								
	1.6	Tehersúlypont távolság	c	mm	570				610				
	1.9	Tengelytáv	y	mm	1165				1245				
Tömegek	2.1	Saját tömeg		kg	75		78						81
	2.1.1	Saját tömeg (akkumulátorral együtt)		kg	75		78						81
Kerekek/futómű	3.1	Kerekek			N-GN	V-GV	N-BN	V-BV	N-GN	V-GV	V-BV	N-BN	
	3.2	Kerékméret, elöl			Ø 200x50								
	3.3	Kerékméret, hátul			Ø 80x90		Ø 80x65	Ø 80x70	Ø 80x90			Ø 80x65	
	3.5	Kerekek száma elöl/hátul (x= hajtott kerék)			2/2								
	3.6	Nyomtáv elöl	b10	mm	120								
	3.7	Nyomtáv hátul	b11	mm	520								
Alapméretek	4.4	Emelési magasság (h3)	h3	mm	120								
	4.9	Kezelőkar magassága haladáskor min./max.	h14	mm	1170								
	4.14	Platform magasság felemelt helyzetben	h12	mm	200								
	4.15	Villamagasság leeresztett helyzetben	h13	mm	85								
	4.19	Teljes hossz	l1	mm	1475				1555				
	4.21.1	Teljes szélesség	b1	mm	680								
	4.22	Villa mérete	s/ e/l	mm	51 x 160 x 1140				51 x 160 x 1220				
	4.25	Külső villaélek távolsága	b5	mm	680								
	4.32	Szabadmagasság a tengelytáv közepén	m2	mm	38								
	4.34.1	Munkafolyosó szélessége (1000 x 1200 mm rakodólap esetén, keresztirányban)	Ast	mm	1610								
	4.34.2	Munkafolyosó szélessége (800 x 1200 mm rakodólap esetén, hosszirányban)	Ast	mm	1810				1830				
	4.35	Fordulási sugár	Wa	mm	1330				1410				
Teljesítmény adatok	5.3	Süllyesztési sebesség teherrel/ teher nélkül		m/s	0,1 / 0,05								

- Ez a típuslap a VDI 2198 előírásai szerint került kiállításra és csak a standard gép technikai adatait tartalmazza. Eltérő kerekek, más emelőszerkezet, kiegészítő berendezések, stb. más értékeket adhatnak.

Jungheinrich Hungária Kft.

2051 Biatorbágy
Vendel Park, Tormásrét u. 14
Telefon: +36 23/531 500
Telefax: +36 23/531 501

info@jungheinrich.hu

www.jungheinrich.hu

Tanúsítvánnyal rendelkező német gyárak Norderstedtben, Moosburgban, Landsbergben és az alkatrészellátó-központ Kaltenkirchenben.

ISO 9001
ISO 14001

A Jungheinrich targoncák megfelelnek az európai biztonsági követelményeknek.

CE

JUNGHEINRICH