Horizontális komissiózó targonca

ECE 225 / 227 / 230

Emelési magasság: 125 mm / Teherbírás: 2500-3000 kg

LI-ION technology

JUNGHEINRICH

ECE 225 / 227 / 230

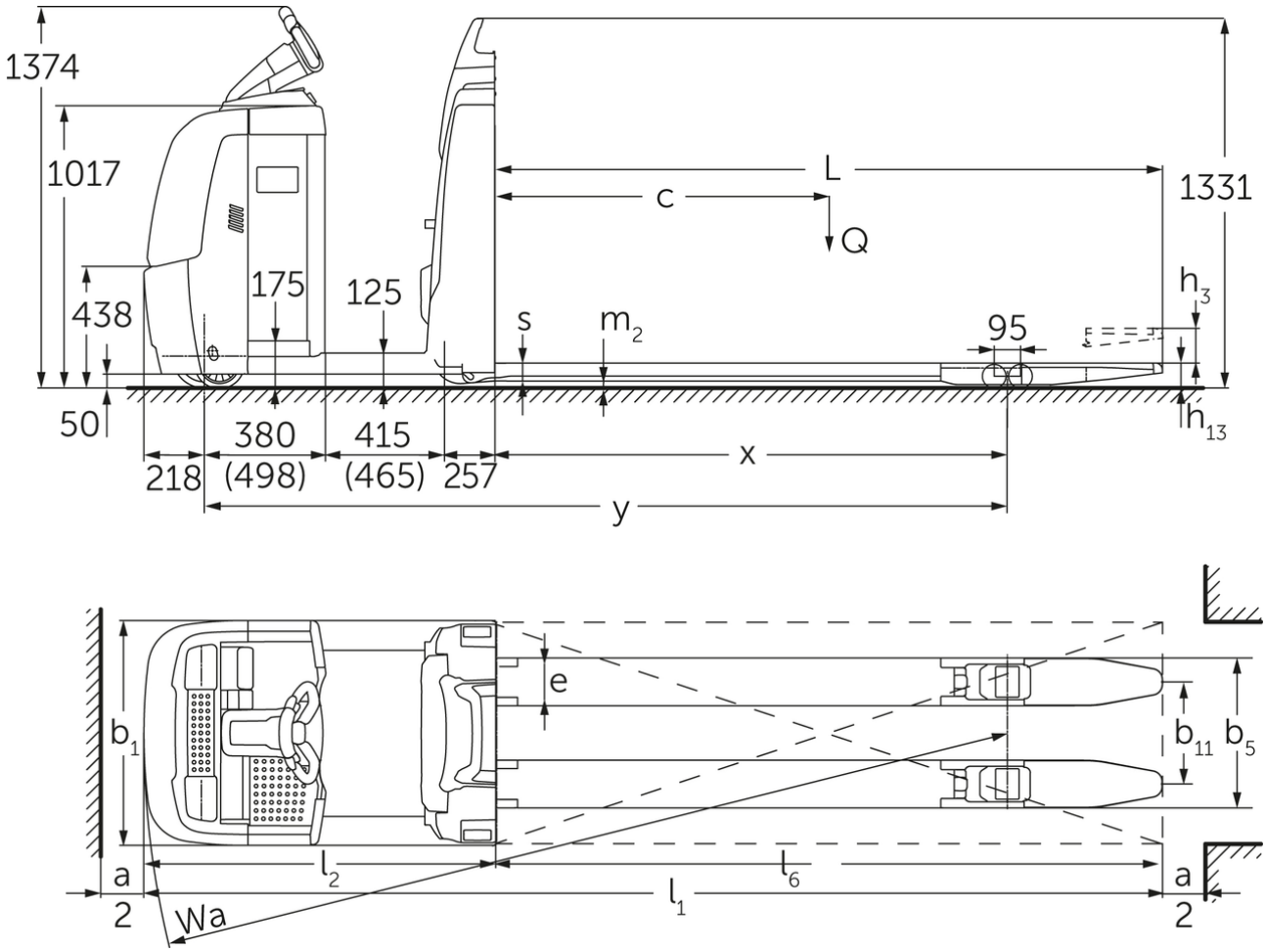

ECE 220/225 (2015)

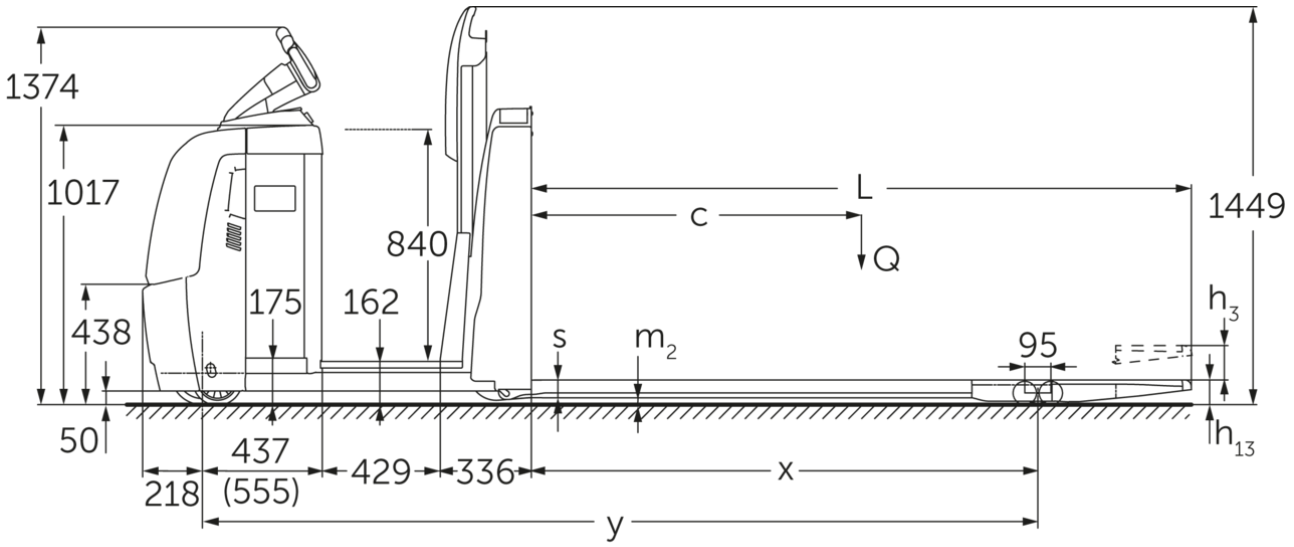
1374
1017
840
L
c
Q
1449
h3
438
175
162
s
m2
95
50
h13
437
(555)
218
429
336
x
y

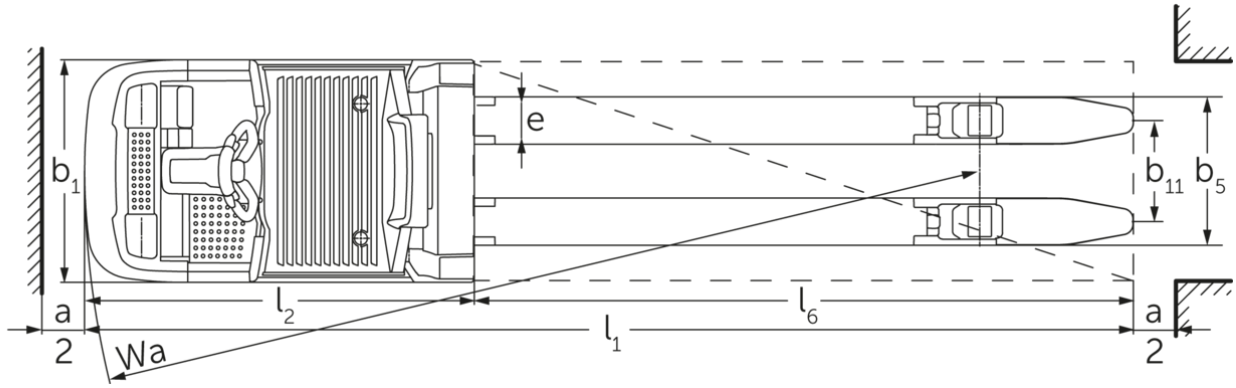
b1
e
e
b11
b5
a
2
l2
l6
l1
Wa
a
2

VDI táblázat

Jellemzők	1.1	Gyártó (röviden)			Jungheinrich			
	1.2	A gyártó típusjelölése			ECE 225	ECE 225 HP	ECE 227	ECE 230
	1.3	Meghajtás			Elektromos			
	1.4	Kezelés			komissiózó			
	1.5	Teherbírás/teher	Q	kg	2500		2700	3000
	1.6	Tehersúlypont távolság	c	mm	1200			1800
	1.8	Tehertávolság	x	mm	1518			2690
	1.9	Tengelytáv	y	mm	2570	2720	2570	3849
Tömegek	2.1.1	Saját tömeg (akkumulátorral együtt)		kg	975	1110	975	1550
	2.2	Tengelyterhelés teherrel elöl/hátul		kg	1130 / 2345	1135 / 2475	1130 / 2345	1720 / 2820
	2.3	Tengelyterhelés teher nélkül elöl/hátul		kg	763 / 212	847 / 263	763 / 212	1080 / 460
Kerekek/futómű	3.1	Kerekek			Polyuretán (PU)			
	3.2	Kerékméret, elöl			Ø 230 x 78			
	3.3	Kerékméret, hátul			Ø 85 x 85			
	3.4	Támasztókerekek			Ø 180 x 65			
	3.5	Kerekek száma elöl/hátul (x= hajtott kerék)			1+1x/4			
	3.6	Nyomtáv elöl	b10	mm	481			
	3.7	Nyomtáv hátul	b11	mm	338			378
	3.7.1	2. Nyomtáv hátul		mm	368			-
	3.7.2	3. Nyomtáv hátul		mm	498			-
Alapméretek	4.4	Emelési magasság (h3)	h3	mm	125			
	4.9	Kezelőkar magassága haladáskor min./max.	h14	mm	1374 / 1418			
	4.14	Platform magasság felemelt helyzetben	h12	mm	-	1002	-	
	4.15	Villamagasság leeresztett helyzetben	h13	mm	90			
	4.19	Teljes hossz	l1	mm	3670	3820	3670	5000
	4.20	Géptest hossza villatőig	l2	mm	1270	1420	1270	1400
	4.21.1	Teljes szélesség	b1	mm	810			830
	4.22	Villa mérete	s/ e/l	mm	60 x 172 x 2400			70 x 200 x 3600
	4.25	Külső villaélek távolsága	b5	mm	510			580
	4.32	Szabadmagasság a tengelytáv közepén	m2	mm	25			
	4.34.2	Munkafolyosó szélessége (800 x 1200 mm rakodólap esetén, hosszirányban)	Ast	mm	3870	4020	3870	5200
	4.35	Fordulási sugár	Wa	mm	2788	2938	2788	4090
Teljesítmény adatok	5.1	Haladási sebesség teherrel/teher nélkül (Efficiency | drivePLUS)		km/h	9,2 / 12,5 | 9,2 / 14			- / - | 9,2 / 14
	5.2	Emelési sebesség teherrel/ teher nélkül		m/s	0,07 / 0,1			
	5.3	Süllyesztési sebesség teherrel/ teher nélkül		m/s	0,07 / 0,06			
	5.8	Max. kapaszkodó képesség teherrel/ teher nélkül (Efficiency | drivePLUS)		%	6 / 15 | 6 / 15			- / - | 6 / 15
	5.10	Üzemi fék			generátoros			

Elektromotor/Elektronika	6.1	Menetmotor, teljesítmény S2 60 min. (Efficiency | drivePLUS)	kW	2,8 | 3,2			- | 3,2
	6.2	Emelőmotor, teljesítmény S3-nál	kW	1,5			
	6.4	Akkumulátor feszültség/ névleges kapacitás	V / Ah	24 / 465			24 / 560
	6.5	Akkumulátor tömege	kg	370			470
	6.6.1	Energiafogyasztás EN ciklus szerint (Efficiency | PLUS)	kWh/h	0,41 | 0,47			- | -
	6.6.2	CO2-egyenérték az EN ISO 23308 (Efficiency | PLUS) szerint	kg/h	0,22 | 0,3			- | -
	6.7	Rakodási teljesítmény (Efficiency | PLUS)	t/h	170 | 180			- | 170
	6.8.1	Energiafogyasztás max. rakodási teljesítménynél (Efficiency | PLUS)	kWh/h	1,38 | 1,41	1,39 | 1,47	1,38 | 1,41	- | 1,39
Egyéb	8.1	Vezérlés típusa		AC			
	10.5	Kormányzás kivitele		elektromos			
	10.7	Zajszint az EN12053 szerint	dB (A)	62			

- Ez a típuslap a VDI 2198 előírásai szerint került kiállításra és csak a standard gép technikai adatait tartalmazza. Eltérő kerekek, más emelőszerkezet, kiegészítő berendezések, stb. más értékeket adhatnak.

A táblázatban szereplő értékek az L akkumulátortérre; a drivePLUS felszereltségi csomagra; a 2400 mm-es villahosszra; a felemelt teheremelő részre vonatkoznak.
- VDI-sz. 1.8: Lesüllyesztett teheremelő rész esetén: x + 82 mm.
- VDI-sz. 1.9: XL vagy XL (ERE) akkumulátortér esetén: y + 118 mm; meghosszabbított kezelőállás esetén: y + 50 mm; leengedett teheremelő rész esetén: y + 82 mm.
- VDI-sz. 4.14: ECE HP: h12 lásd a rajzot, méret 840 mm + 162 mm = 1002 mm.
- VDI-sz. 4.19: XL vagy XL (ERE) akkumulátortér esetén: l1 + 118 mm; meghosszabbított kezelőállás esetén: l1 + 50 mm.
- VDI-sz. 4.20: XL vagy XL (ERE) akkumulátortér esetén: l2 + 118 mm; meghosszabbított kezelőállás esetén: l2 + 50 mm.
- VDI-sz. 4.34.2: XL vagy XL (ERE) akkumulátortér esetén: Munkafolyosó szélessége + 118 mm; meghosszabbított kezelőállás esetén: Munkafolyosó szélessége + 50 mm; diagonál a VDI szerint: Munkafolyosó szélessége + 94 mm.
- VDI-sz. 4.35: XL vagy XL (ERE) akkumulátortér esetén: Wa + 118 mm; meghosszabbított kezelőállás esetén: Wa + 50 mm; lesüllyesztett teheremelő rész esetén: Wa + 82 mm.
- VDI-sz. 6.2: S3 10% esetén.
- VDI-sz. 6.4: XL akkumulátortér esetén: 24 V/620 Ah.
- VDI-sz. 6.5: XL akkumulátortér esetén: 460 kg.
- VDI-sz. 6.6.1 ECE 225 és ECE 225 HP esetén: 0,45 kWh/h.

Jungheinrich Hungária Kft.

2051 Biatorbágy
Vendel Park, Tormásrét u. 14
Telefon: +36 23/531 500
Telefax: +36 23/531 501

info@jungheinrich.hu

www.jungheinrich.hu

Tanúsítvánnyal rendelkező német gyárak Norderstedtben, Moosburgban, Landsbergben és az alkatrészellátó-központ Kaltenkirchenben.

ISO 9001
ISO 14001

A Jungheinrich targoncák megfelelnek az európai biztonsági követelményeknek.

CE

JUNGHEINRICH