Elektromos háromkerekű targonca

EFG BA 113/115

Emelési magasság: 3000-6500 mm / Teherbírás: 1300-1500 kg

LI-ION technology

JUNGHEINRICH

EFG BA 113/115

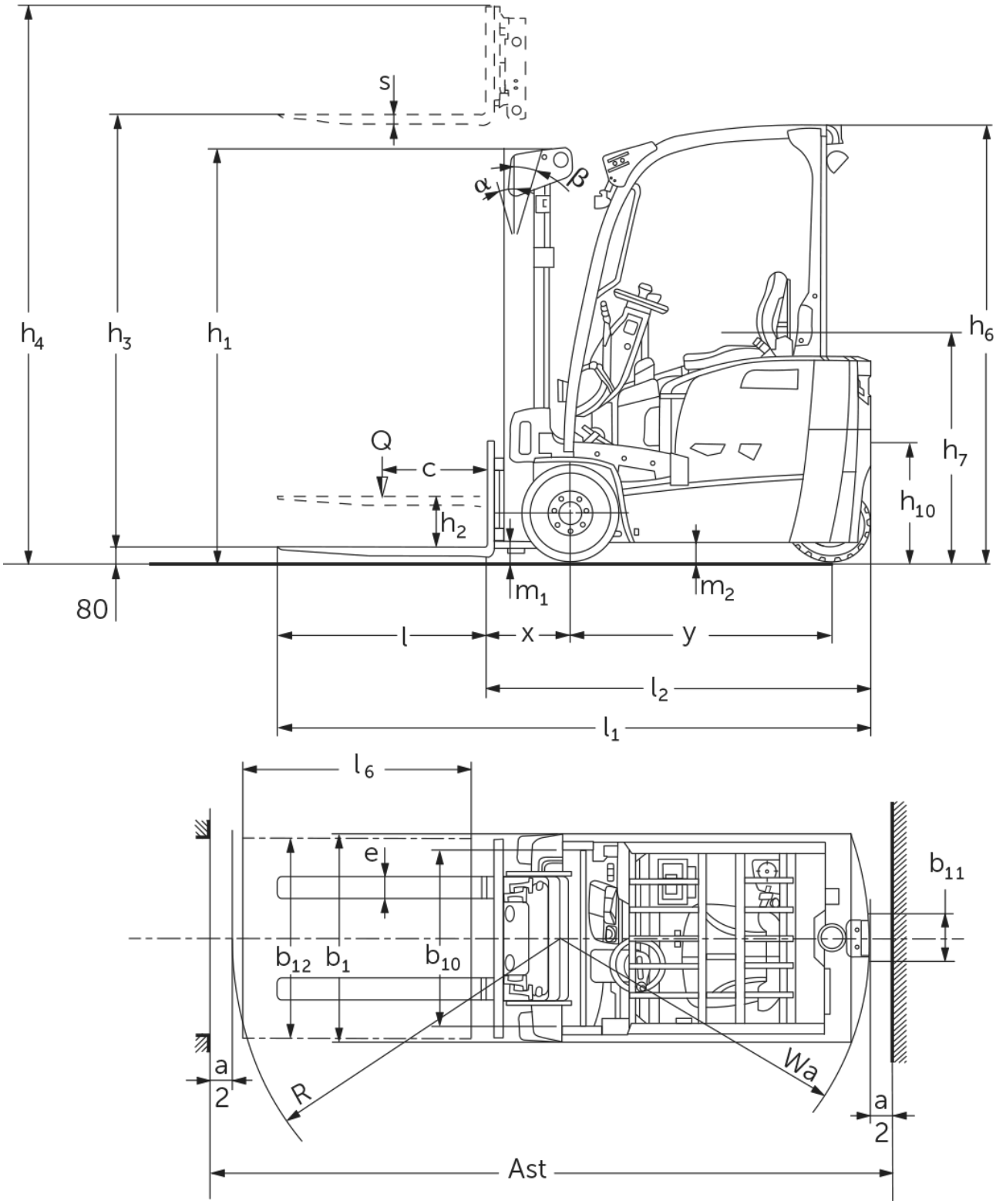

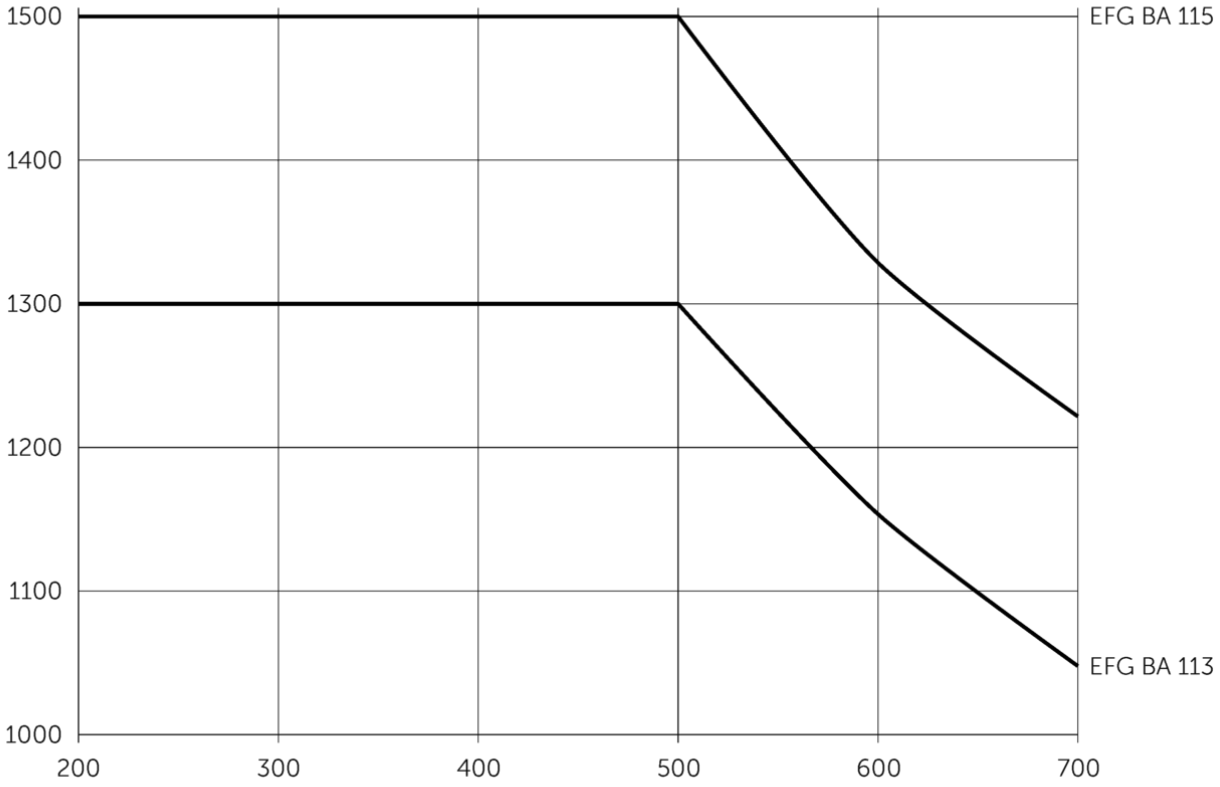
1500
1400
1300
1200
1100
1000
200
300
400
500
600
700
EFG BA 115
EFG BA 113

EFG BA 113/115

EFG BA 113, EFG BA 115	Emelési magasság (h3)	Emelőoszlop szerkezeti magassága (h1)	Szabademelés	Emelőoszlop szerkezeti magassága kiemelt helyzetben (h4)	Villa döntés előre/ hátra
Emelőoszlop háromszoros DZ	4500 mm	2005 mm	1360 mm	5055 mm	7 / 5 °
	4800 mm	2105 mm	1460 mm	5355 mm	7 / 5 °
	5000 mm	2180 mm	1530 mm	5555 mm	7 / 5 °
	5500 mm	2355 mm	1710 mm	6055 mm	7 / 5 °
	6000 mm	2555 mm	1910 mm	6555 mm	7 / 5 °
	6500 mm	2805 mm	2160 mm	7055 mm	7 / 5 °
ZT kéttagú emelőoszlop	3000 mm	2000 mm	150 mm	3555 mm	7 / 5 °
	3300 mm	2150 mm	150 mm	3855 mm	7 / 5 °
	3600 mm	2300 mm	150 mm	4155 mm	7 / 5 °
	5000 mm	3050 mm	150 mm	5555 mm	7 / 5 °
ZZ kéttagú emelőoszlop	3300 mm	2105 mm	1470 mm	3855 mm	7 / 5 °
	3600 mm	2255 mm	1620 mm	4155 mm	7 / 5 °

VDI táblázat

Jellemzők	1.1	Gyártó (röviden)			Jungheinrich	
	1.2	A gyártó típusjelölése			EFG BA 113	EFG BA 115
	1.3	Meghajtás			Elektromos	
	1.4	Kezelés			Ülő	
	1.5	Teherbírás/teher	Q	kg	1300	1500
	1.6	Tehersúlypont távolság	c	mm	500	
	1.8	Tehertávolság	x	mm	387	392
	1.9	Tengelytáv	y	mm	1156	1249
Tömegek	2.1.1	Saját tömeg (akkumulátorral együtt)		kg	3045	3221
	2.2	Tengelyterhelés teherrel elöl/hátul		kg	3753 / 592	3974 / 747
	2.3	Tengelyterhelés teher nélkül elöl/hátul		kg	1422 / 1623	1482 / 1739
Kerekek/futómű	3.1	Kerekek			Szuperelasztikus (SE)	
	3.2	Kerékméret, elöl			18x6-12/1/8	
	3.3	Kerékméret, hátul			140/55-9	
	3.5	Kerekek száma elöl/hátul (x= hajtott kerék)			2x / 2	
	3.6	Nyomtáv elöl	b10	mm	838	
	3.7	Nyomtáv hátul	b11	mm	211	
Alapméretek	4.1	Emelőoszlop döntés előre/hátra	a/ß	°	7 / 5	
	4.2	Emelőoszlop szerkezeti magassága (h1)	h1	mm	2000	
	4.2.1	Teljes magasság	h15	mm	2080	
	4.3	Szabademelés	h2	mm	150	
	4.4	Emelési magasság (h3)	h3	mm	3000	
	4.5	Emelőoszlop szerkezeti magassága kiemelt helyzetben (h4)	h4	mm	3555	
	4.7	Védőtető (kabin) magasság	h6	mm	2080	
	4.8	Ülés/platform magasság	h7	mm	1030	
	4.12	Kuplung magassága	h10	mm	560	
	4.19	Teljes hossz	l1	mm	2732	2830
	4.20	Géptest hossza villatőig	l2	mm	1732	1830
	4.21.1	Teljes szélesség	b1	mm	990	
	4.22	Villa mérete	s/e/l	mm	35 x 100 x 1000	40 x 100 x 1000
	4.23	Villakocsi csatlakoztatása			2A	
	4.24	Villakocsi szélessége	b3	mm	950	
	4.31	Szabadmagasság teherrel az emelőoszlop alatt	m1	mm	97	
	4.32	Szabadmagasság a tengelytáv közepén	m2	mm	88	
	4.34.1	Munkafolyosó szélessége (1000 x 1200 mm rakodólap esetén, keresztirányban)	Ast	mm	3056	3154
	4.34.2	Munkafolyosó szélessége (800 x 1200 mm rakodólap esetén, hosszirányban)	Ast	mm	3182	3279
	4.35	Fordulási sugár	Wa	mm	1345	1438
	4.36	Legkisebb fordulási pont távolság	b13	mm	0	

Teljesítmény adatok	5.1	Haladási sebesség teherrel/teher nélkül	km/h	12,5 / 12,5	
	5.2	Emelési sebesség teherrel/ teher nélkül	m/s	0,25 / 0,53	0,24 / 0,53
	5.3	Süllyesztési sebesség teherrel/ teher nélkül	m/s	0,55 / 0,54	
	5.5	Vonóerő teherrel/ teher nélkül	N	716 / 757	886 / 767
	5.6	Max. vonóerő teherrel/ teher nélkül	N	8752 / 8480	8675 / 9149
	5.7	Kapaszkodó képesség teherrel/ teher nélkül	%	8 / 12	8 / 11
	5.8	Max. kapaszkodó képesség teherrel/ teher nélkül	%	15 / 20	14 / 19
	5.9	Gyorsulási idő teherrel/ teher nélkül	s	7,1 / 6,1	7,1 / 6,5
	5.10	Üzemi fék		mechanikus / hidraulikus	
Elektromotor/Elektronika	6.1	Menetmotor, teljesítmény S2 60 min.	kW	3,7	
	6.1.1	2. Menetmotor, teljesítmény S2 60 min.	kW	3,7	
	6.2	Emelőmotor, teljesítmény S3-nál	kW	10	
	6.3	Akkumulátor a DIN 43531/35/36 szerint		DIN 43531 A	
	6.4	Akkumulátor feszültség/ névleges kapacitás	V / Ah	48 / 375	48 / 500
	6.5	Akkumulátor tömege	kg	560	708
	6.6.1	Energiafogyasztás EN ciklus szerint	kWh/h	3,33	3,64
	6.6.2	CO2-egyenérték az EN ISO 23308 szerint	kg/h	1,8	1,97
	6.7	Rakodási teljesítmény	t/h	86	97
	6.8.1	Energiafogyasztás max. rakodási teljesítménynél	kWh/h	3,38	3,92
Egyéb	8.1	Vezérlés típusa		Impulzus / váltakozó áramú	
	10.1	Kiegészítő berendezések üzemi nyomása	bar	230	
	10.2	Kiegészítő berendezések olajárama	l/min	17	
	10.7	Zajszint az EN12053 szerint	dB (A)	72	
	10.8	Vontatmány kuplung, mód/DIN típus		Bolzen	

- Ez a típuslap a VDI 2198 előírásai szerint került kiállításra és csak a standard gép technikai adatait tartalmazza. Eltérő kerekek, más emelőszerkezet, kiegészítő berendezések, stb. más értékeket adhatnak.

Jungheinrich Hungária Kft.

2051 Biatorbágy
Vendel Park, Tormásrét u. 14
Telefon: +36 23/531 500
Telefax: +36 23/531 501

info@jungheinrich.hu

www.jungheinrich.hu

Tanúsítvánnyal rendelkező német gyárak Norderstedtben, Moosburgban, Landsbergben és az alkatrészellátó-központ Kaltenkirchenben.

ISO 9001
ISO 14001

A Jungheinrich targoncák megfelelnek az európai biztonsági követelményeknek.

CE

JUNGHEINRICH