# Elektromos vontató

## EZS 570–5100

Vontatási képesség: 7000-10000 kg

LI-ION technology

JUNGHEINRICH

# EZS 570–5100

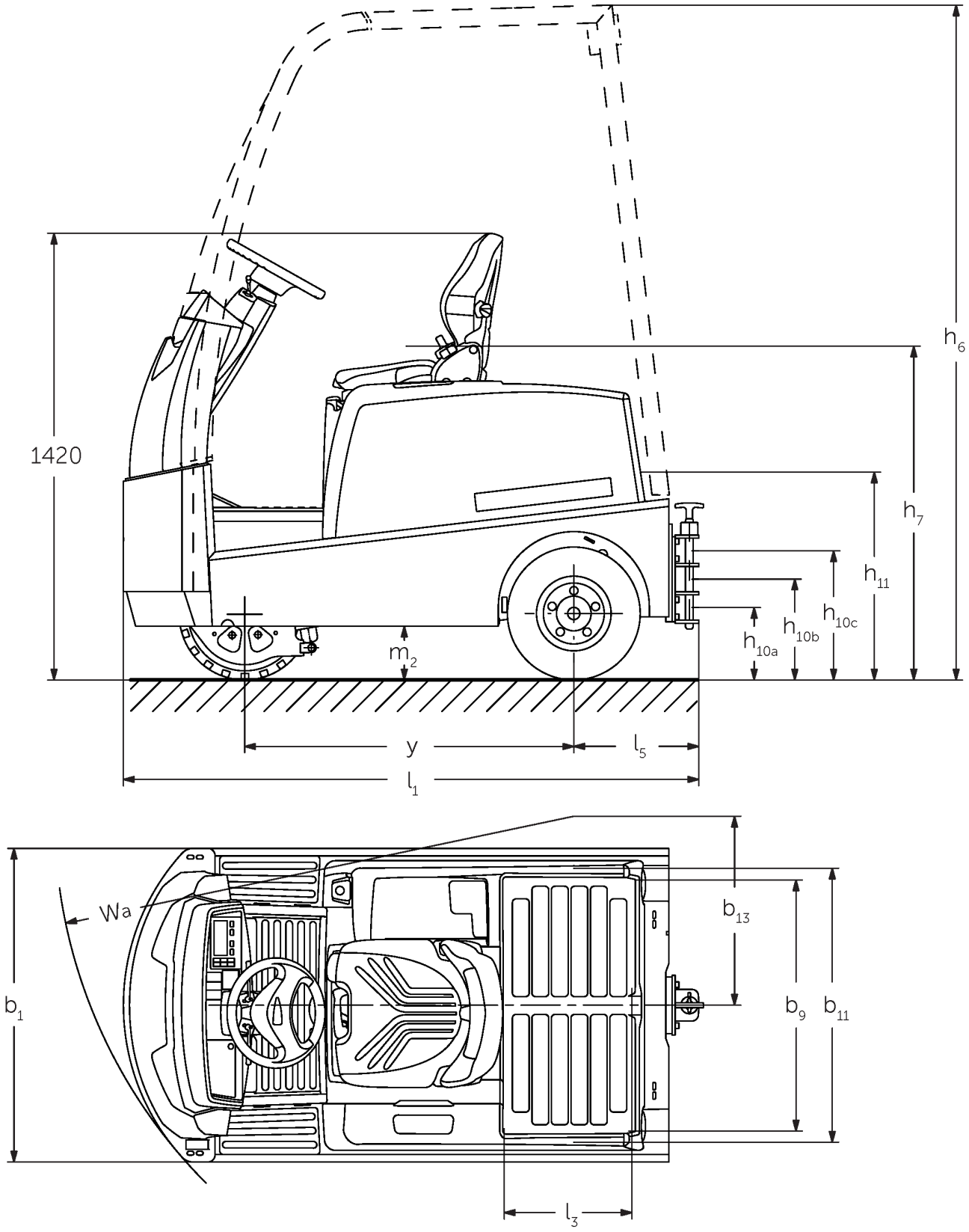


EZS 580, műszaki rajz, típus-adatlap

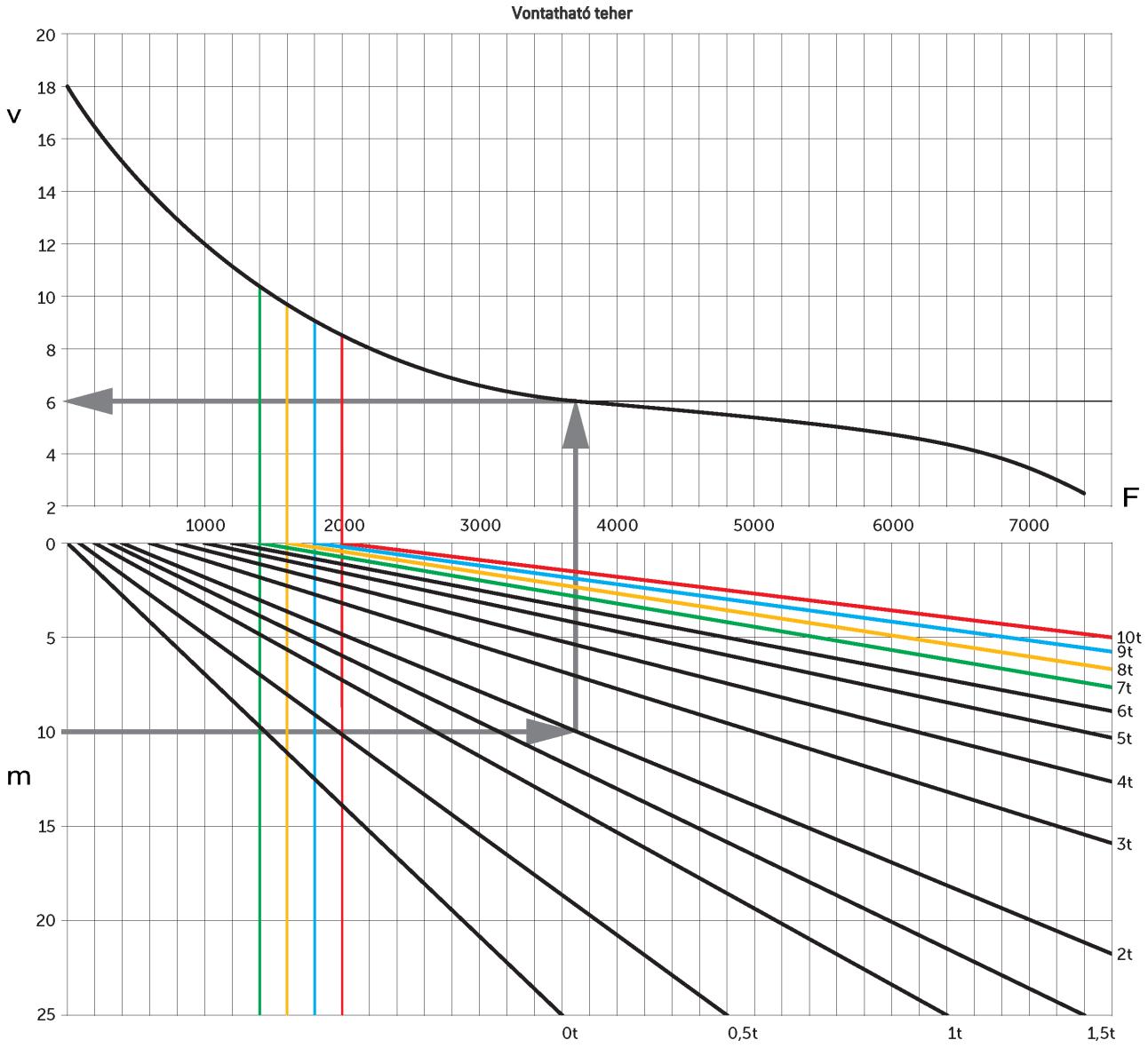


v=sebesség [km/h], m=emelkedő [%], F=vonóerő [N]

# VDI táblázat

| | | | | | | | | |
|---|---|---|---|---|---|---|---|---|
| Jellemzők | 1.1 | Gyártó (röviden) | | | Jungheinrich | | | |
| | 1.2 | A gyártó típusjelölése | | | EZS 570 | EZS 580 | EZS 590 | EZS 5100 XL |
| | 1.3 | Meghajtás | | | Elektromos | | | |
| | 1.4 | Kezelés | | | Ülő | | | |
| | 1.5.3 | Vontatási képesség | Q | kg | 7000 | 8000 | 9000 | 10000 |
| | 1.7 | Névleges vonóerő | | N | 1400 | 1600 | 1800 | 2000 |
| | 1.9 | Tengelytáv | y | mm | 1035 | | | 1250 |
| Tömegek | 2.1.1 | Saját tömeg (akkumulátorral együtt) | | kg | 1260 | 1320 | 1410 | 1825 |
| | 2.3 | Tengelyterhelés teher nélkül elöl/hátul | | kg | 580 / 680 | 580 / 740 | 620 / 790 | 880 / 945 |
| Kerekek/futómű | 3.1 | Kerekek | | | Szuperelasztikus (SE) | | | |
| | 3.2 | Kerékméret, elöl | | | 4.00-8 | 16x6-8 | | 16x6-8 |
| | 3.3 | Kerékméret, hátul | | | 4.00-8 | | | |
| | 3.5 | Kerekek száma elöl/hátul (x= hajtott kerék) | | | 1 / 2x | | | |
| | 3.6 | Nyomtáv elöl | b10 | mm | 0 | | | |
| | 3.7 | Nyomtáv hátul | b11 | mm | 870 | | | |
| Alapméretek | 4.7 | Védőtető (kabin) magasság | h6 | mm | 2150 | | | 2140 |
| | 4.8 | Ülés/platform magasság | h7 | mm | 1040 | | | |
| | 4.12 | Kuplung magassága | h10 | mm | 265 | | | |
| | 4.12.1 | 2. Kuplung magassága | | mm | 330 | | | |
| | 4.12.2 | 3. Kuplung magassága | | mm | 395 | | | |
| | 4.13 | Rakodási magasság teher nélkül | | mm | 650 | | 640 | |
| | 4.16 | Rakodófelület hossza | l3 | mm | 400 | | | |
| | 4.17 | Villa túllógás hossza | | mm | 375 | | | |
| | 4.18 | Rakodófelület szélessége | b9 | mm | 795 | | | |
| | 4.19 | Teljes hossz | l1 | mm | 1828 | | | 2048 |
| | 4.21.1 | Teljes szélesség | b1 | mm | 996 | | | |
| | 4.32 | Szabadmagasság a tengelytáv közepén | m2 | mm | 160 | | 130 | |
| | 4.35 | Fordulási sugár | Wa | mm | 1652 | | | 1866 |
| | 4.36 | Legkisebb fordulási pont távolság | b13 | mm | 600 | | | 665 |
| Teljesítmény adatok | 5.1 | Haladási sebesség teherrel/teher nélkül | | km/h | 9 / 18 | 8,5 / 18 | | 7,5 / 18 |
| | 5.5 | Vonóerő teherrel/ teher nélkül | | N | 1400 / 1400 | 1600 / 1600 | 1800 / 1800 | 2000 / 2000 |
| | 5.6 | Max. vonóerő teherrel/ teher nélkül | | N | 5500 / 5500 | 6500 / 6500 | 7500 / 7500 | 7600 / 7600 |
| | 5.10 | Üzemi fék | | | elektromos | | | |

| | | | | | | | |
|---|---|---|---|---|---|---|---|
| Elektromotor/Elektronika | 6.1 | Menetmotor, teljesítmény S2 60 min. | kW | 4,5 | | | |
| | 6.4 | Akkumulátor feszültség/ névleges kapacitás | V / Ah | 48 / 375 | | | 48 / 625 |
| | 6.5 | Akkumulátor tömege | kg | 575 | | | 860 |
| | 6.6 | Energiafogyasztás VDI ciklus szerint | kWh/h | 0 | | | |
| | 6.6.1 | Energiafogyasztás EN ciklus szerint | kWh/h | 1,33 | 1,5 | 1,67 | 1,84 |
| | 6.6.2 | CO2-egyenérték az EN ISO 23308 szerint | kg/h | 0,72 | 0,81 | 0,9 | 0,99 |
| Egyéb | 8.1 | Vezérlés típusa | | Impulzus / váltakozó áramú | | | |
| | 10.7 | Zajszint az EN12053 szerint | dB (A) | 62 | | | |

- Ez a típuslap a VDI 2198 előírásai szerint került kiállításra és csak a standard gép technikai adatait tartalmazza. Eltérő kerekek, más emelőszerkezet, kiegészítő berendezések, stb. más értékeket adhatnak.

**Jungheinrich Hungária Kft.**

2051 Biatorbágy
Vendel Park, Tormásrét u. 14
Telefon: +36 23/531 500
Telefax: +36 23/531 501

info@jungheinrich.hu

www.jungheinrich.hu

Tanúsítvánnyal rendelkező német gyárak Norderstedtben, Moosburgban, Landsbergben és az alkatrészellátó-központ Kaltenkirchenben.

ISO 9001
ISO 14001

A Jungheinrich targoncák megfelelnek az európai biztonsági követelményeknek.

CE

JUNGHEINRICH