Elektromos vontató

EZS 7280

Vontatási képesség: 28000 kg

LI-ION technology

JUNGHEINRICH

EZS 7280

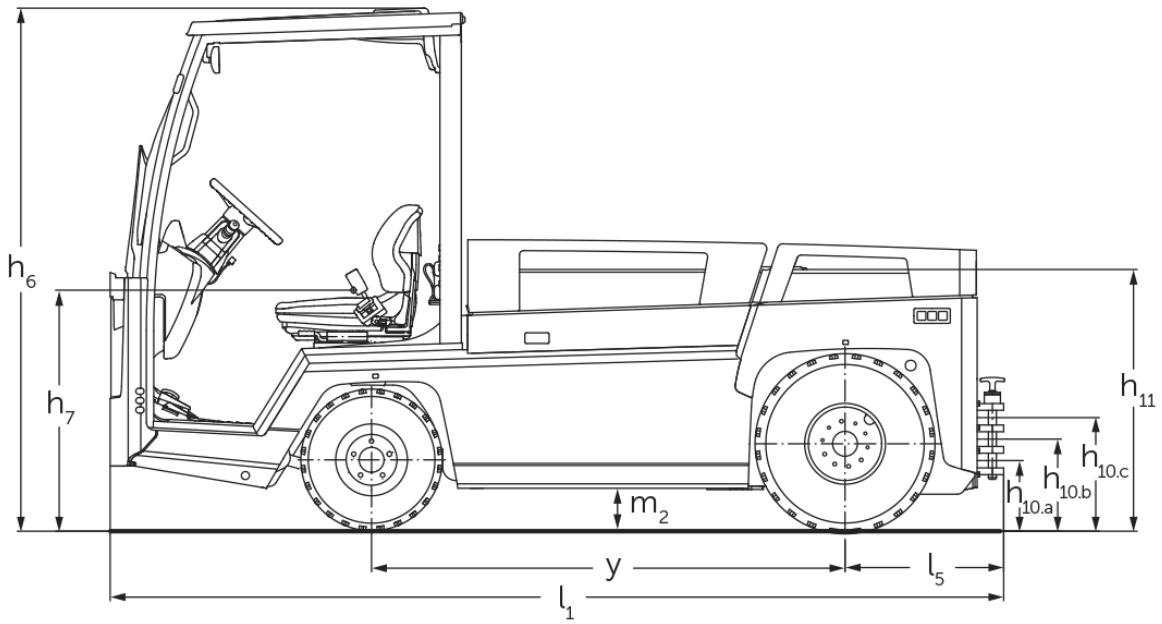

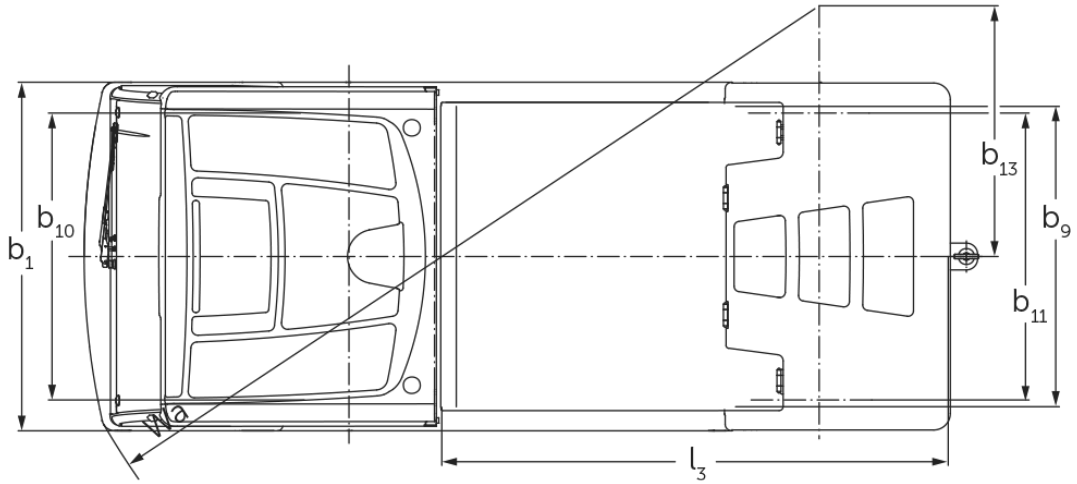

Vontatható teher

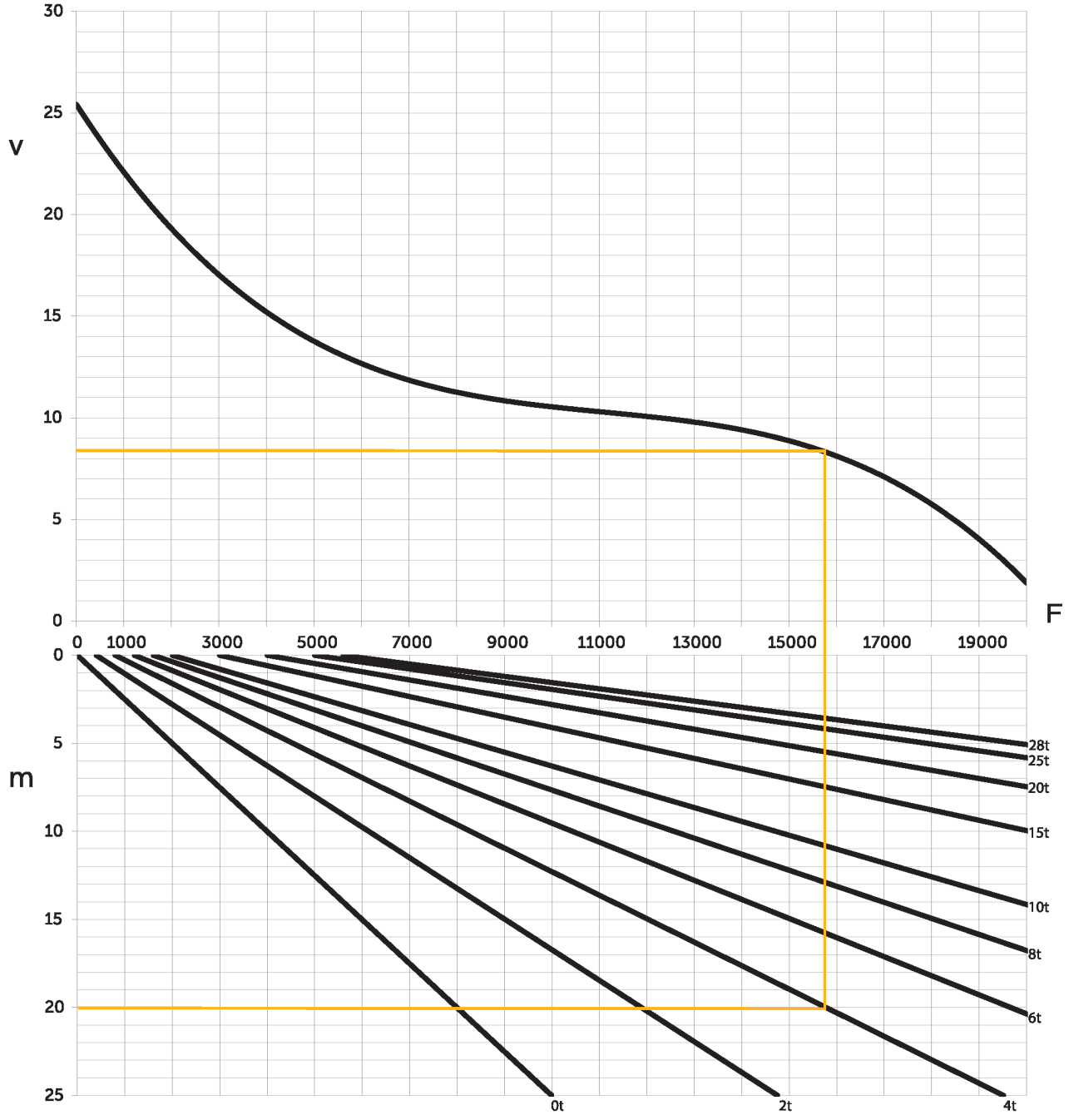

v=sebesség [km/h], m=emelkedő [%], F=vonóerő [N]

VDI táblázat

Jellemzők	1.1	Gyártó (röviden)			Jungheinrich	
	1.2	A gyártó típusjelölése			EZS 7280	EZS 7280 XL
	1.3	Meghajtás			Elektromos	
	1.4	Kezelés			Ülő	
	1.5.3	Vontatási képesség	Q	kg	28000	
	1.7	Névleges vonóerő		N	5600	
	1.9	Tengelytáv	y	mm	1465	1755
Tömegek	2.1.1	Saját tömeg (akkumulátorral együtt)		kg	4088	4796
	2.3	Tengelyterhelés teher nélkül elöl/hátul		kg	2100 / 1988	2446 / 2350
Kerekek/futómű	3.1	Kerekek			Fúvott	
	3.2	Kerékméret, elöl			6.00 R9	
	3.3	Kerékméret, hátul			7.00 R12	
	3.5	Kerekek száma elöl/hátul (x= hajtott kerék)			2 / 2 x	
	3.6	Nyomtáv elöl	b10	mm	1070	
	3.7	Nyomtáv hátul	b11	mm	1070	
Alapméretek	4.7	Védőtető (kabin) magasság	h6	mm	1970	
	4.8	Ülés/platform magasság	h7	mm	880	
	4.12	Kuplung magassága	h10	mm	240	
	4.12.1	2. Kuplung magassága		mm	320	
	4.12.2	3. Kuplung magassága		mm	400	
	4.13	Rakodási magasság teher nélkül		mm	1000	
	4.16	Rakodófelület hossza	l3	mm	1536	1826
	4.17	Villa túllógás hossza		mm	610	
	4.18	Rakodófelület szélessége	b9	mm	1090	
	4.19	Teljes hossz	l1	mm	3045	3335
	4.21.1	Teljes szélesség	b1	mm	1300	
	4.32	Szabadmagasság a tengelytáv közepén	m2	mm	150	
	4.35	Fordulási sugár	Wa	mm	2847	3178
	4.36	Legkisebb fordulási pont távolság	b13	mm	935	1095
Teljesítmény adatok	5.1	Haladási sebesség teherrel/teher nélkül		km/h	12 / 25	
	5.1.1	Haladási sebességgel teherrel/teher nélkül hátramenetben		km/h	10 / 10	
	5.5	Vonóerő teherrel/ teher nélkül		N	5600 / 5600	
	5.6	Max. vonóerő teherrel/ teher nélkül		N	19000 / 19000	
	5.10	Üzemi fék			hidraulikus / elektromos	

Elektromotor/Elektronika	6.1	Menetmotor, teljesítmény S2 60 min.	kW	20	
	6.4	Akkumulátor feszültség/ névleges kapacitás	V / Ah	80 / 620	80 / 930
	6.5	Akkumulátor tömege	kg	1560	2180
	6.6	Energiafogyasztás VDI ciklus szerint	kWh/h	0	
Egyéb	8.1	Vezérlés típusa		Váltóáramú technika	
	10.7	Zajszint az EN12053 szerint	dB (A)	60	

- Ez a típuslap a VDI 2198 előírásai szerint került kiállításra és csak a standard gép technikai adatait tartalmazza. Eltérő kerekek, más emelőszerkezet, kiegészítő berendezések, stb. más értékeket adhatnak.

- VDI-sz. 4.12: A vonószerkezet-magassághoz tartozó érték hármas vonószerkezetre vonatkozik
- VDI-sz. 4.19: A teljes hosszhoz tartozó adat hármas vonószerkezetre vonatkozik
- VDI-sz. 5.1: 25 t vontatási kapacitás mellett a menetsebesség 13 km/h
- VDI-sz. 10.7: Az adat kikapcsolt szellőzés/fűtés esetén érvényes

Jungheinrich Hungária Kft.

2051 Biatorbágy
Vendel Park, Tormásrét u. 14
Telefon: +36 23/531 500
Telefax: +36 23/531 501

info@jungheinrich.hu

www.jungheinrich.hu

Tanúsítvánnyal rendelkező német gyárak Norderstedtben, Moosburgban, Landsbergben és az alkatrészellátó-központ Kaltenkirchenben.

ISO 9001
ISO 14001

A Jungheinrich targoncák megfelelnek az európai biztonsági követelményeknek.

CE

JUNGHEINRICH