Mobil robot szállítási feladatokra

EAE 212a

Emelési magasság: 250 mm / Teherbírás: 1200 kg

LI ION technology

JUNGHEINRICH

EAE 212a

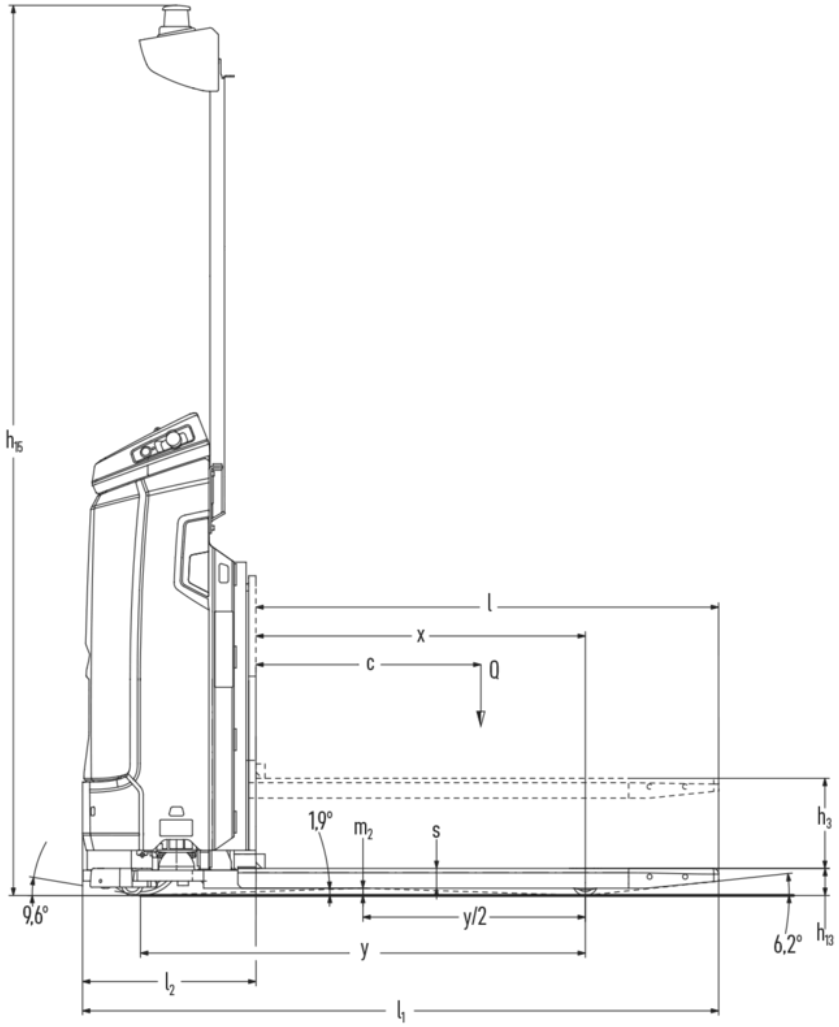
h15
l
x
c
Q
1,9°
m2
s
h3
9,6°
y/2
y
6,2°
h13
l2
l1

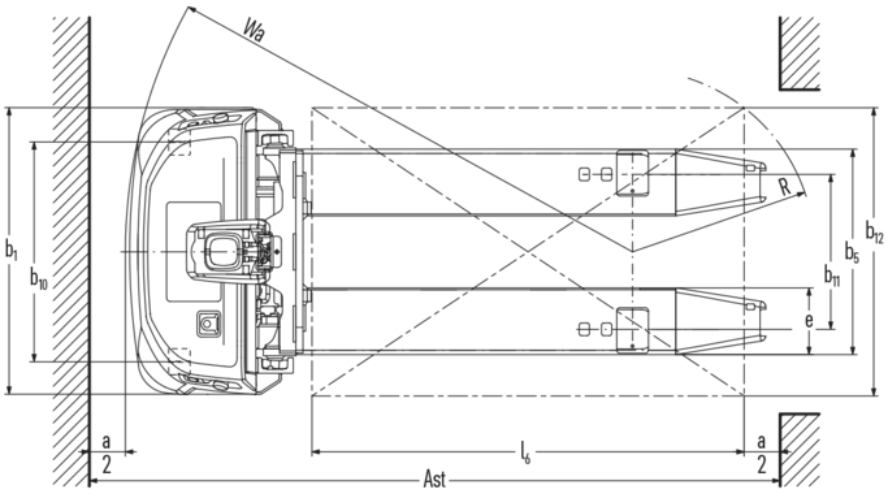
Wa
R
b1
b10
b12
b5
b11
e
a
2
l6
a
2
Ast

VDI táblázat

Jellemzők	1.1	Gyártó (röviden)			Jungheinrich
	1.2	A gyártó típusjelölése			EAE 212a
	1.3	Meghajtás			Elektromos
	1.4	Kezelés			automata
	1.5	Teherbírás/teher	Q	kg	1200
	1.6	Tehersúlypont távolság	c	mm	625
	1.8	Tehertávolság	x	mm	915
	1.9	Tengelytáv	y	mm	1235
Tömegek	2.1.1	Saját tömeg (akkumulátorral együtt)		kg	650
	2.2	Tengelyterhelés teherrel elöl/hátul		kg	800 / 1050
	2.3	Tengelyterhelés teher nélkül elöl/hátul		kg	503 / 147
Kerekek/futómű	3.1	Kerekek			Polyuretán (PU)
	3.2	Kerékméret, elöl			ø230x65
	3.3	Kerékméret, hátul			ø70x75
	3.4	Támasztókerekek			ø60x35
	3.5	Kerekek száma elöl/hátul (x= hajtott kerék)			1(x) + 2 / 2
	3.6	Nyomtáv elöl	b10	mm	610
	3.7	Nyomtáv hátul	b11	mm	430
Alapméretek	4.2.1	Teljes magasság	h15	mm	2470
	4.4	Emelési magasság (h3)	h3	mm	250
	4.15	Villamagasság leeresztett helyzetben	h13	mm	75
	4.19	Teljes hossz	l1	mm	1766
	4.20	Géptest hossza villatőig	l2	mm	481
	4.21.1	Teljes szélesség	b1	mm	795
	4.22	Villa mérete	s/e/l	mm	55 x 185 x 1285
	4.25	Külső villaélek távolsága	b5	mm	570
	4.32	Szabadmagasság a tengelytáv közepén	m2	mm	20
Teljesítmény adatok	5.1	Haladási sebesség teherrel/teher nélkül		km/h	6 / 6
	5.2	Emelési sebesség teherrel/ teher nélkül		m/s	0,1 / 0,17
	5.3	Süllyesztési sebesség teherrel/ teher nélkül		m/s	0,08 / 0,07
	5.7	Kapaszkodó képesség teherrel/ teher nélkül		%	0 / 0
	5.10	Üzemi fék			generátoros
Elektromotor/Elektronika	6.1	Menetmotor, teljesítmény S2 60 min.		kW	2
	6.2	Emelőmotor, teljesítmény S3-nál		kW	2,2
	6.3	Akkumulátor a DIN 43531/35/36 szerint			nem
	6.4	Akkumulátor feszültség/ névleges kapacitás		V / Ah	25,6 / 130
	6.5	Akkumulátor tömege		kg	55

Egyéb	10.7	Zajszint az EN12053 szerint	dB (A)	54

- Ez a típuslap a VDI 2198 előírásai szerint került kiállításra és csak a standard gép technikai adatait tartalmazza. Eltérő kerekek, más emelőszerkezet, kiegészítő berendezések, stb. más értékeket adhatnak.

A táblázatban szereplő értékek 25 mm-es tehertúlnyúlással rendelkező targoncára vonatkoznak.

- VDI-sz. 4.2.1: Teljes magasság behajtott opcionális tartóelemmel: 1891 mm; kihajtva: 2470 mm.
- VDI-no. 5.2: Emelési sebesség teherrel, 1,2 t névleges teher mellett mérve.
- VDI-sz. 5.3: Süllyesztési sebesség teherrel, 1,2 t névleges teher mellett mérve.
- VDI-sz. 5.7: Kézi üzemmódban kapaszkodó képesség teherrel/teher nélkül: 3/3%.

Jungheinrich Hungária Kft.

2051 Biatorbágy
Vendel Park, Tormásrét u. 14
Telefon: +36 23/531 500
Telefax: +36 23/531 501

info@jungheinrich.hu

www.jungheinrich.hu

Tanúsítvánnyal rendelkező német gyárak Norderstedtben, Moosburgban, Landsbergben és az alkatrészellátó-központ Kaltenkirchenben.

ISO 9001
ISO 14001

A Jungheinrich targoncák megfelelnek az európai biztonsági követelményeknek.

CE

JUNGHEINRICH