Transpallet manuali

AM l20/l20p

Altezza di sollevamento: 120 mm / Portata: 2000 kg

JUNGHEINRICH

AM l20/l20p

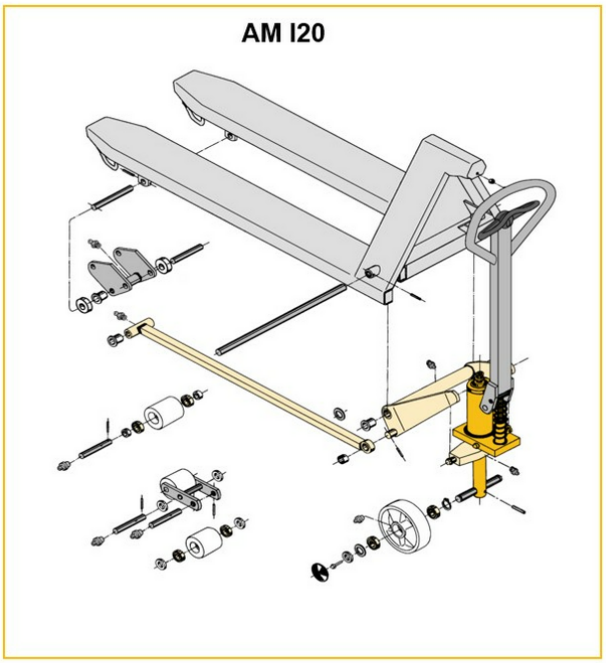

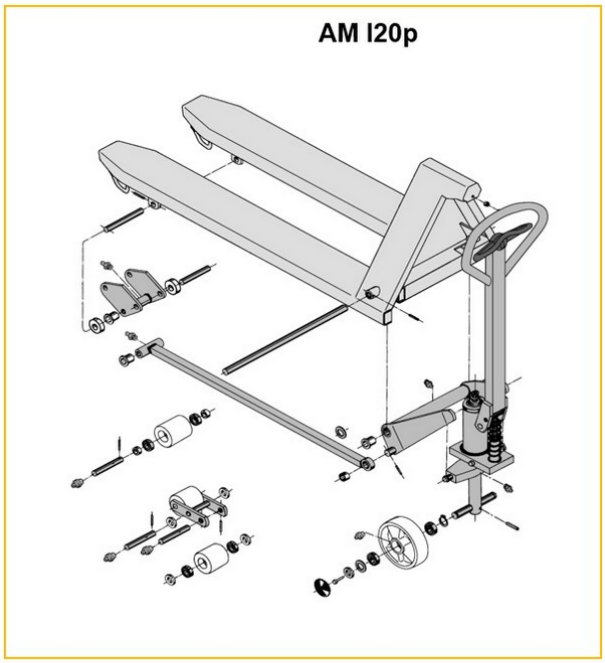

Inox AISI 316 (V4A)	Feuerverzinkt
Inox AISI 303/304 (V2A)	Verzinkt und gelb chromatiert

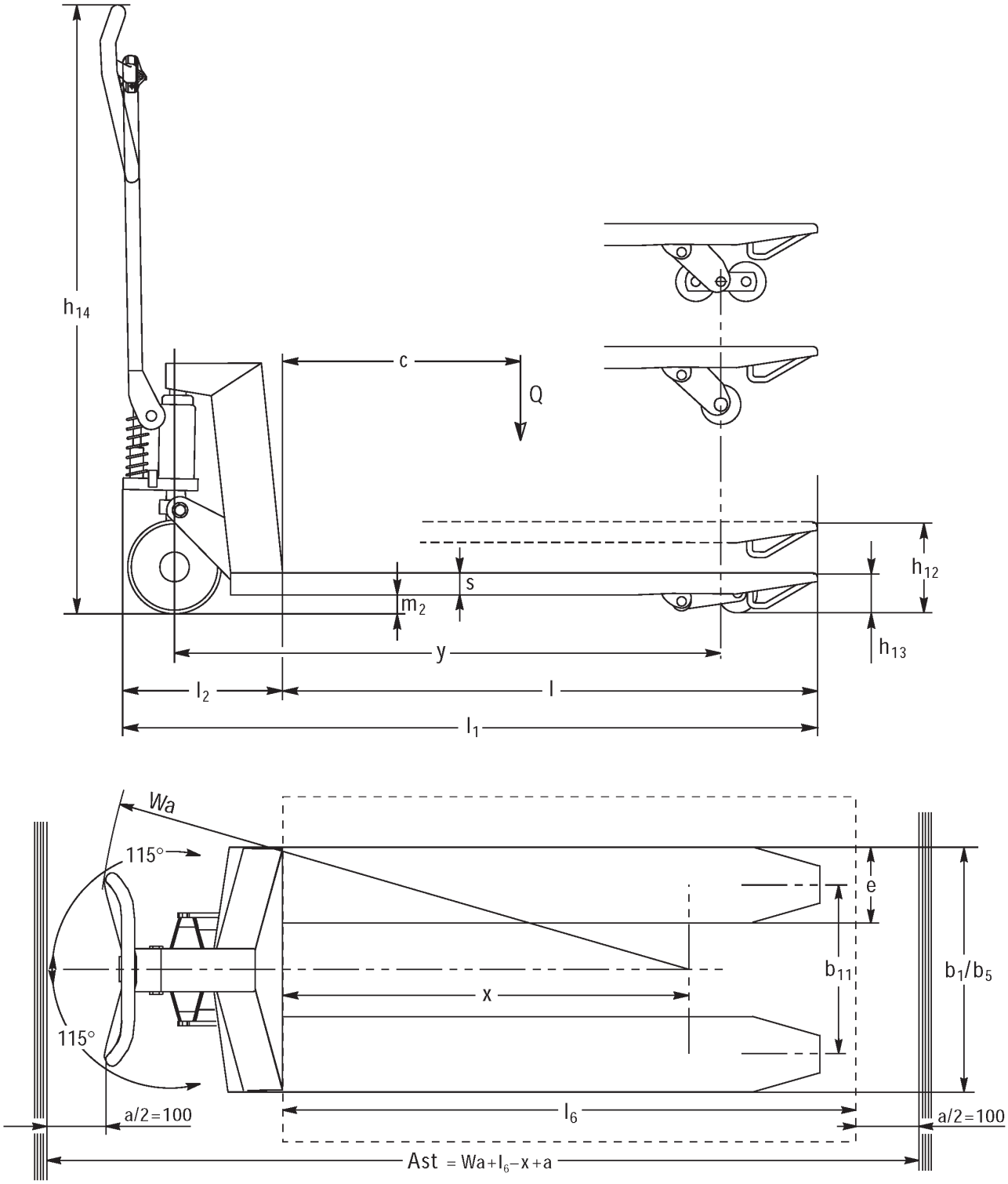
h14
c
Q
s
m2
h12
h13
y
l2
l
l1
Wa
115°
115°
e
b11
b1/b5
x
l6
a/2=100
a/2=100
Ast = Wa+l6−x+a

AM 120

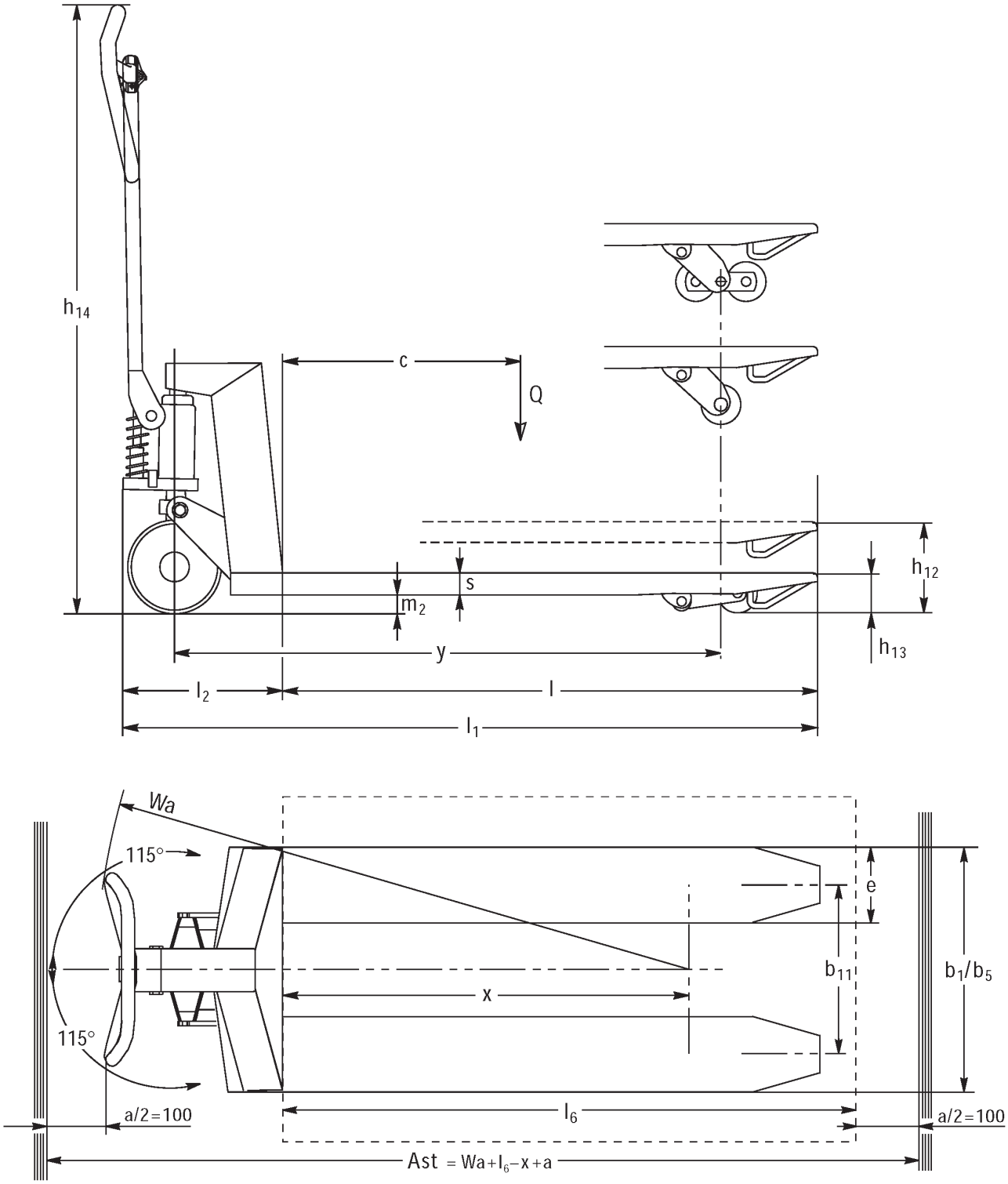
h14
c
Q
s
m2
h12
h13
y
l2
l
l1
Wa
115°
115°
e
b11
b1/b5
x
l6
a/2=100
a/2=100
Ast = Wa+l6−x+a

AM 120p

Tabella VDI

Caratteristiche	1.1	Costruttore (sigla)			Altri (OEM)							
	1.2	Indicazioni modello del costruttore			AM I20p							
	1.3	Trazione			Manuale							
	1.4	Uso			Manuale							
	1.5	Portata/carico	Q	kg	2000							
	1.6	Distanza dal baricentro del carico	c	mm	610				570			
	1.9	Interasse ruote	y	mm	1245				1165			
Pesi	2.1	Peso proprio		kg	81		78				75	
	2.1.1	Peso proprio (inclusa batteria)		kg	81		78		64			
Ruote/telaio	3.1	Gommatura			V-BV	N-BN	V-GV	N-GN	V-BV	N-BN	C-GV	N-GN
	3.2	Dimensione ruote anteriori			Ø 200x50							
	3.3	Dimensione ruote, posteriori			Ø 80x70	Ø 80x65	Ø 80x90		Ø 80x70	Ø 80x65	Ø 80x90	
	3.5	Numero ruote anteriori/posteriori (x = motrici)			2/2							
	3.6	Larghezza di transito, anteriore	b10	mm	120							
	3.7	Larghezza di transito, posteriore	b11	mm	520							
Dimensioni di base	4.4	Sollevamento (h3)	h3	mm	120							
	4.9	Altezza maniglia timone in posizione di guida min. / max.	h14	mm	1170							
	4.14	Altezza pedana sollevata	h12	mm	205							
	4.15	Altezza forche abbassate	h13	mm	85							
	4.19	Lunghezza totale	l1	mm	1555				1475			
	4.21.1	Larghezza totale	b1	mm	680							
	4.22	Dimensioni forche	s/e/l	mm	51 x 160 x 1220				51 x 160 x 1140			
	4.25	Scartamento esterno forche	b5	mm	680							
	4.32	Luce libera da terra centro interasse ruote	m2	mm	34							
	4.34.1	Larghezza corsia di lavoro (pallet 1000×1200 trasversale)	Ast	mm	1610							
	4.34.2	Larghezza corsia di lavoro (pallet 800x1200 longitudinale)	Ast	mm	1830				1810			
	4.35	Raggio di curvatura	Wa	mm	1410				1330			
Prestazioni	5.3	Velocità di abbassamento con/senza carico		m/s	0,1 / 0,05							

- Ai sensi della direttiva VDI 2198, questa scheda tecnica cita solo i valori tecnici dell'apparecchio standard. Gommature diverse, altri montanti, attrezzature ecc. possono modificare i valori.

Caratteristiche	1.1	Costruttore (sigla)			Altri (OEM)							
	1.2	Indicazioni modello del costruttore			AM I20p							
	1.3	Trazione			Manuale							
	1.4	Uso			Manuale							
	1.5	Portata/carico	Q	kg	2000							
	1.6	Distanza dal baricentro del carico	c	mm	485				405			
	1.9	Interasse ruote	y	mm	995				835			
Pesi	2.1	Peso proprio		kg	72		69				65	
	2.1.1	Peso proprio (inclusa batteria)		kg	72		69	66	64			
Ruote/telaio	3.1	Gommatura			V-BV	N-BN	V-GV	N-GN	V-BV	N-BN	V-GV	N-GN
	3.2	Dimensione ruote anteriori			Ø 200x50							
	3.3	Dimensione ruote, posteriori			Ø 80x70	Ø 80x65	Ø 80x90		Ø 80x70	Ø 80x65	Ø 80x90	
	3.5	Numero ruote anteriori/posteriori (x = motrici)			2/2							
	3.6	Larghezza di transito, anteriore	b10	mm	120							
	3.7	Larghezza di transito, posteriore	b11	mm	520							
Dimensioni di base	4.4	Sollevamento (h3)	h3	mm	120							
	4.9	Altezza maniglia timone in posizione di guida min. / max.	h14	mm	1170							
	4.14	Altezza pedana sollevata	h12	mm	205							
	4.15	Altezza forche abbassate	h13	mm	85							
	4.19	Lunghezza totale	l1	mm	1305				1145			
	4.21.1	Larghezza totale	b1	mm	680							
	4.22	Dimensioni forche	s/ e/l	mm	51 x 160 x 970				51 x 160 x 810			
	4.25	Scartamento esterno forche	b5	mm	680							
	4.32	Luce libera da terra centro interasse ruote	m2	mm	34							
	4.34.1	Larghezza corsia di lavoro (pallet 1000×1200 trasversale)	Ast	mm	1610							
	4.34.2	Larghezza corsia di lavoro (pallet 800x1200 longitudinale)	Ast	mm	1810							
	4.35	Raggio di curvatura	Wa	mm	1160				1000			
Prestazioni	5.3	Velocità di abbassamento con/senza carico		m/s	0,1 / 0,05							

- Ai sensi della direttiva VDI 2198, questa scheda tecnica cita solo i valori tecnici dell'apparecchio standard. Gommature diverse, altri montanti, attrezzature ecc. possono modificare i valori.

Caratteristiche	1.1	Costruttore (sigla)			Altri (OEM)							
	1.2	Indicazioni modello del costruttore			AM I20p							
	1.3	Trazione			Manuale							
	1.4	Uso			Manuale							
	1.5	Portata/carico	Q	kg	2000							
	1.6	Distanza dal baricentro del carico	c	mm	610				570			
	1.9	Interasse ruote	y	mm	1245				1165			
Pesi	2.1	Peso proprio		kg	75		72				69	
	2.1.1	Peso proprio (inclusa batteria)		kg	75		72		64			
	2.2	Carico sull'asse con carico ant./post.		-	- / -							636 / 1432
	2.3	Carico sull'asse senza carico ant./post.		-	- / -							21 / 47
Ruote/telaio	3.1	Gommatura			V-BV	N-BN	V-GV	N-GN	V-BV	N-BN	V-GV	N-GN
	3.2	Dimensione ruote anteriori			Ø 200x50							
	3.3	Dimensione ruote, posteriori			Ø 80x70	Ø 80x65	Ø 80x90		Ø 80x70	Ø 80x65	Ø 80x90	
	3.5	Numero ruote anteriori/posteriori (x = motrici)			2/2							
	3.6	Larghezza di transito, anteriore	b10	mm	120							
	3.7	Larghezza di transito, posteriore	b11	mm	360							
Dimensioni di base	4.4	Sollevamento (h3)	h3	mm	120							
	4.9	Altezza maniglia timone in posizione di guida min. / max.	h14	mm	1170							1220 / 1170
	4.14	Altezza pedana sollevata	h12	mm	205							
	4.15	Altezza forche abbassate	h13	mm	85							
	4.19	Lunghezza totale	l1	mm	1555				1475			
	4.20	Lunghezza incluso dorso forche	l2	mm	-							340
	4.21.1	Larghezza totale	b1	mm	520							
	4.22	Dimensioni forche	s/ e/l	mm	51 x 160 x 1220				51 x 160 x 1140			
	4.25	Scartamento esterno forche	b5	mm	520							
	4.32	Luce libera da terra centro interasse ruote	m2	mm	34							
	4.34.1	Larghezza corsia di lavoro (pallet 1000×1200 trasversale)	Ast	mm	1610							
	4.34.2	Larghezza corsia di lavoro (pallet 800x1200 longitudinale)	Ast	mm	1830				1810			
	4.35	Raggio di curvatura	Wa	mm	1410				1330			
Prestazioni	5.3	Velocità di abbassamento con/senza carico		m/s	0,1 / 0,05							

- Ai sensi della direttiva VDI 2198, questa scheda tecnica cita solo i valori tecnici dell'apparecchio standard. Gommature diverse, altri montanti, attrezzature ecc. possono modificare i valori.

Caratteristiche	1.1	Costruttore (sigla)			Altri (OEM)							
	1.2	Indicazioni modello del costruttore			AM I20p							
	1.3	Trazione			Manuale							
	1.4	Uso			Manuale							
	1.5	Portata/carico	Q	kg	2000							
	1.6	Distanza dal baricentro del carico	c	mm	485				405			
	1.9	Interasse ruote	y	mm	995				835			
Pesi	2.1	Peso proprio		kg	66		63				59	
	2.1.1	Peso proprio (inclusa batteria)		kg	66		63		64			
Ruote/telaio	3.1	Gommatura			V-BV	N-BN	V-GV	N-GN	V-BV	N-BN	V-GV	N-GN
	3.2	Dimensione ruote anteriori			Ø 200x50							
	3.3	Dimensione ruote, posteriori			Ø 80x70	Ø 80x65	Ø 80x90		Ø 80x70	Ø 80x65	Ø 80x90	
	3.5	Numero ruote anteriori/posteriori (x = motrici)			2/2							
	3.6	Larghezza di transito, anteriore	b10	mm	120							
	3.7	Larghezza di transito, posteriore	b11	mm	360				335			360
Dimensioni di base	4.4	Sollevamento (h3)	h3	mm	120							
	4.9	Altezza maniglia timone in posizione di guida min. / max.	h14	mm	1170							
	4.14	Altezza pedana sollevata	h12	mm	205							
	4.15	Altezza forche abbassate	h13	mm	85							
	4.19	Lunghezza totale	l1	mm	1305				1145			
	4.21.1	Larghezza totale	b1	mm	520							
	4.22	Dimensioni forche	s/ e/l	mm	51 x 160 x 970				51 x 160 x 810			
	4.25	Scartamento esterno forche	b5	mm	520							
	4.32	Luce libera da terra centro interasse ruote	m2	mm	34							
	4.34.1	Larghezza corsia di lavoro (pallet 1000×1200 trasversale)	Ast	mm	1610							
	4.34.2	Larghezza corsia di lavoro (pallet 800x1200 longitudinale)	Ast	mm	1810							
	4.35	Raggio di curvatura	Wa	mm	1160				1000			
Prestazioni	5.3	Velocità di abbassamento con/senza carico		m/s	0,1 / 0,05							

- Ai sensi della direttiva VDI 2198, questa scheda tecnica cita solo i valori tecnici dell'apparecchio standard. Gommature diverse, altri montanti, attrezzature ecc. possono modificare i valori.

Caratteristiche	1.1	Costruttore (sigla)			Altri (OEM)							
	1.2	Indicazioni modello del costruttore			AM I20							
	1.3	Trazione			Manuale							
	1.4	Uso			Manuale							
	1.5	Portata/carico	Q	kg	2000							
	1.6	Distanza dal baricentro del carico	c	mm	405				485			
	1.9	Interasse ruote	y	mm	835				995			
Pesi	2.1	Peso proprio		kg	59		63				66	
	2.1.1	Peso proprio (inclusa batteria)		kg	59		63				66	
Ruote/telaio	3.1	Gommatura			N-GN	V-GV	N-BN	V-BV	N-GN	V-GV	N-BN	V-BV
	3.2	Dimensione ruote anteriori			Ø 200x50							
	3.3	Dimensione ruote, posteriori			Ø 80x90		Ø 80x65	Ø 80x70	Ø 80x90		Ø 80x65	Ø 80x70
	3.5	Numero ruote anteriori/posteriori (x = motrici)			2/2							
	3.6	Larghezza di transito, anteriore	b10	mm	120							
	3.7	Larghezza di transito, posteriore	b11	mm	360							
Dimensioni di base	4.4	Sollevamento (h3)	h3	mm	120							
	4.9	Altezza maniglia timone in posizione di guida min. / max.	h14	mm	1170							
	4.14	Altezza pedana sollevata	h12	mm	200							
	4.15	Altezza forche abbassate	h13	mm	85							
	4.19	Lunghezza totale	l1	mm	1145				1305			
	4.21.1	Larghezza totale	b1	mm	520							
	4.22	Dimensioni forche	s/e/l	mm	51 x 160 x 810				51 x 160 x 970			
	4.25	Scartamento esterno forche	b5	mm	520							
	4.32	Luce libera da terra centro interasse ruote	m2	mm	34	38						
	4.34.1	Larghezza corsia di lavoro (pallet 1000×1200 trasversale)	Ast	mm	1610							
	4.34.2	Larghezza corsia di lavoro (pallet 800x1200 longitudinale)	Ast	mm	1810							
	4.35	Raggio di curvatura	Wa	mm	1000				1160			
Prestazioni	5.3	Velocità di abbassamento con/senza carico		m/s	0,1 / 0,05							

- Ai sensi della direttiva VDI 2198, questa scheda tecnica cita solo i valori tecnici dell'apparecchio standard. Gommature diverse, altri montanti, attrezzature ecc. possono modificare i valori.

Caratteristiche	1.1	Costruttore (sigla)			Altri (OEM)							
	1.2	Indicazioni modello del costruttore			AM I20							
	1.3	Trazione			Manuale							
	1.4	Uso			Manuale							
	1.5	Portata/carico	Q	kg	2000							
	1.6	Distanza dal baricentro del carico	c	mm	570				610			
	1.9	Interasse ruote	y	mm	1165				1245			
Pesi	2.1	Peso proprio		kg	69		72				75	
	2.1.1	Peso proprio (inclusa batteria)		kg	69		72				75	
	2.2	Carico sull'asse con carico ant./post.		kg	636 / 1432	- / -						
	2.3	Carico sull'asse senza carico ant./post.		kg	21 / 47	- / -						
Ruote/telaio	3.1	Gommatura			N-GN	V-GV	N-BN	V-BV	N-GN	V-GV	N-BN	V-BV
	3.2	Dimensione ruote anteriori			Ø 200x50							
	3.3	Dimensione ruote, posteriori			Ø 80x90		Ø 80x65	Ø 80x70	Ø 80x90		Ø 80x65	Ø 80x90
	3.5	Numero ruote anteriori/posteriori (x = motrici)			2/2							
	3.6	Larghezza di transito, anteriore	b10	mm	120							
	3.7	Larghezza di transito, posteriore	b11	mm	360							
Dimensioni di base	4.4	Sollevamento (h3)	h3	mm	120							
	4.9	Altezza maniglia timone in posizione di guida min. / max.	h14	mm	1170							
	4.14	Altezza pedana sollevata	h12	mm	200							
	4.15	Altezza forche abbassate	h13	mm	85							
	4.19	Lunghezza totale	l1	mm	1475				1555			
	4.20	Lunghezza incluso dorso forche	l2	mm	340	-						
	4.21.1	Larghezza totale	b1	mm	520							
	4.22	Dimensioni forche	s/ e/l	mm	51 x 160 x 1140				51 x 160 x 1220			
	4.25	Scartamento esterno forche	b5	mm	520							
	4.32	Luce libera da terra centro interasse ruote	m2	mm	38							
	4.34.1	Larghezza corsia di lavoro (pallet 1000×1200 trasversale)	Ast	mm	1610							
	4.34.2	Larghezza corsia di lavoro (pallet 800x1200 longitudinale)	Ast	mm	1810				1830			
	4.35	Raggio di curvatura	Wa	mm	1330				1410			
Prestazioni	5.3	Velocità di abbassamento con/senza carico		m/s	0,1 / 0,05							

- Ai sensi della direttiva VDI 2198, questa scheda tecnica cita solo i valori tecnici dell'apparecchio standard. Gommature diverse, altri montanti, attrezzature ecc. possono modificare i valori.

Caratteristiche	1.1	Costruttore (sigla)			Altri (OEM)							
	1.2	Indicazioni modello del costruttore			AM I20							
	1.3	Trazione			Manuale							
	1.4	Uso			Manuale							
	1.5	Portata/carico	Q	kg	2000							
	1.6	Distanza dal baricentro del carico	c	mm	405				485			
	1.9	Interasse ruote	y	mm	835				995			
Pesi	2.1	Peso proprio		kg	65		69				72	
	2.1.1	Peso proprio (inclusa batteria)		kg	65		69				72	
Ruote/telaio	3.1	Gommatura			N-GN	V-GV	V-BV	N-BN	N-GN	V-GV	N-BN	V-BV
	3.2	Dimensione ruote anteriori			Ø 200x50							
	3.3	Dimensione ruote, posteriori			Ø 80x90		Ø 80x70	Ø 80x65	Ø 80x90		Ø 80x65	Ø 80x70
	3.5	Numero ruote anteriori/posteriori (x = motrici)			2/2							
	3.6	Larghezza di transito, anteriore	b10	mm	120							
	3.7	Larghezza di transito, posteriore	b11	mm	520							
Dimensioni di base	4.4	Sollevamento (h3)	h3	mm	120							
	4.9	Altezza maniglia timone in posizione di guida min. / max.	h14	mm	1170							
	4.14	Altezza pedana sollevata	h12	mm	200							
	4.15	Altezza forche abbassate	h13	mm	85							
	4.19	Lunghezza totale	l1	mm	1145				1305			
	4.21.1	Larghezza totale	b1	mm	680							
	4.22	Dimensioni forche	s/ e/l	mm	51 x 160 x 810				51 x 160 x 970			
	4.25	Scartamento esterno forche	b5	mm	680							
	4.32	Luce libera da terra centro interasse ruote	m2	mm	38							
	4.34.1	Larghezza corsia di lavoro (pallet 1000×1200 trasversale)	Ast	mm	1610							
	4.34.2	Larghezza corsia di lavoro (pallet 800x1200 longitudinale)	Ast	mm	1810							
	4.35	Raggio di curvatura	Wa	mm	1000				1160			
Prestazioni	5.3	Velocità di abbassamento con/senza carico		m/s	0,1 / 0,05							

- Ai sensi della direttiva VDI 2198, questa scheda tecnica cita solo i valori tecnici dell'apparecchio standard. Gommature diverse, altri montanti, attrezzature ecc. possono modificare i valori.

Caratteristiche	1.1	Costruttore (sigla)			Altri (OEM)							
	1.2	Indicazioni modello del costruttore			AM I20							
	1.3	Trazione			Manuale							
	1.4	Uso			Manuale							
	1.5	Portata/carico	Q	kg	2000							
	1.6	Distanza dal baricentro del carico	c	mm	570				610			
	1.9	Interasse ruote	y	mm	1165				1245			
Pesi	2.1	Peso proprio		kg	75		78					81
	2.1.1	Peso proprio (inclusa batteria)		kg	75		78					81
Ruote/telaio	3.1	Gommatura			N-GN	V-GV	N-BN	V-BV	N-GN	V-GV	V-BV	N-BN
	3.2	Dimensione ruote anteriori			Ø 200x50							
	3.3	Dimensione ruote, posteriori			Ø 80x90		Ø 80x65	Ø 80x70	Ø 80x90			Ø 80x65
	3.5	Numero ruote anteriori/posteriori (x = motrici)			2/2							
	3.6	Larghezza di transito, anteriore	b10	mm	120							
	3.7	Larghezza di transito, posteriore	b11	mm	520							
Dimensioni di base	4.4	Sollevamento (h3)	h3	mm	120							
	4.9	Altezza maniglia timone in posizione di guida min. / max.	h14	mm	1170							
	4.14	Altezza pedana sollevata	h12	mm	200							
	4.15	Altezza forche abbassate	h13	mm	85							
	4.19	Lunghezza totale	l1	mm	1475				1555			
	4.21.1	Larghezza totale	b1	mm	680							
	4.22	Dimensioni forche	s/e/l	mm	51 x 160 x 1140				51 x 160 x 1220			
	4.25	Scartamento esterno forche	b5	mm	680							
	4.32	Luce libera da terra centro interasse ruote	m2	mm	38							
	4.34.1	Larghezza corsia di lavoro (pallet 1000×1200 trasversale)	Ast	mm	1610							
	4.34.2	Larghezza corsia di lavoro (pallet 800x1200 longitudinale)	Ast	mm	1810				1830			
	4.35	Raggio di curvatura	Wa	mm	1330				1410			
Prestazioni	5.3	Velocità di abbassamento con/senza carico		m/s	0,1 / 0,05							

- Ai sensi della direttiva VDI 2198, questa scheda tecnica cita solo i valori tecnici dell'apparecchio standard. Gommature diverse, altri montanti, attrezzature ecc. possono modificare i valori.

Jungheinrich Italiana S.r.l.

Via Amburgo, 1
20088 Rosate MI
Telefono 02 908711
Telefax 02 908712335

info@jungheinrich.it

www.jungheinrich.it

Gli stabilimenti di produzione tedeschi di Norderstedt, Moosburg e Landsberg, nonché il nostro centro ricambi di Kaltenkirchen sono certificati.

ISO 9001
ISO 14001

I mezzi di movimentazione Jungheinrich sono conformi ai requisiti europei di sicurezza.

CE

JUNGHEINRICH