Commissionatore orizzontale

ECE 225 / 227 / 230

Altezza di sollevamento: 125 mm / Portata: 2500-3000 kg

LI-ION technology

JUNGHEINRICH

ECE 225 / 227 / 230

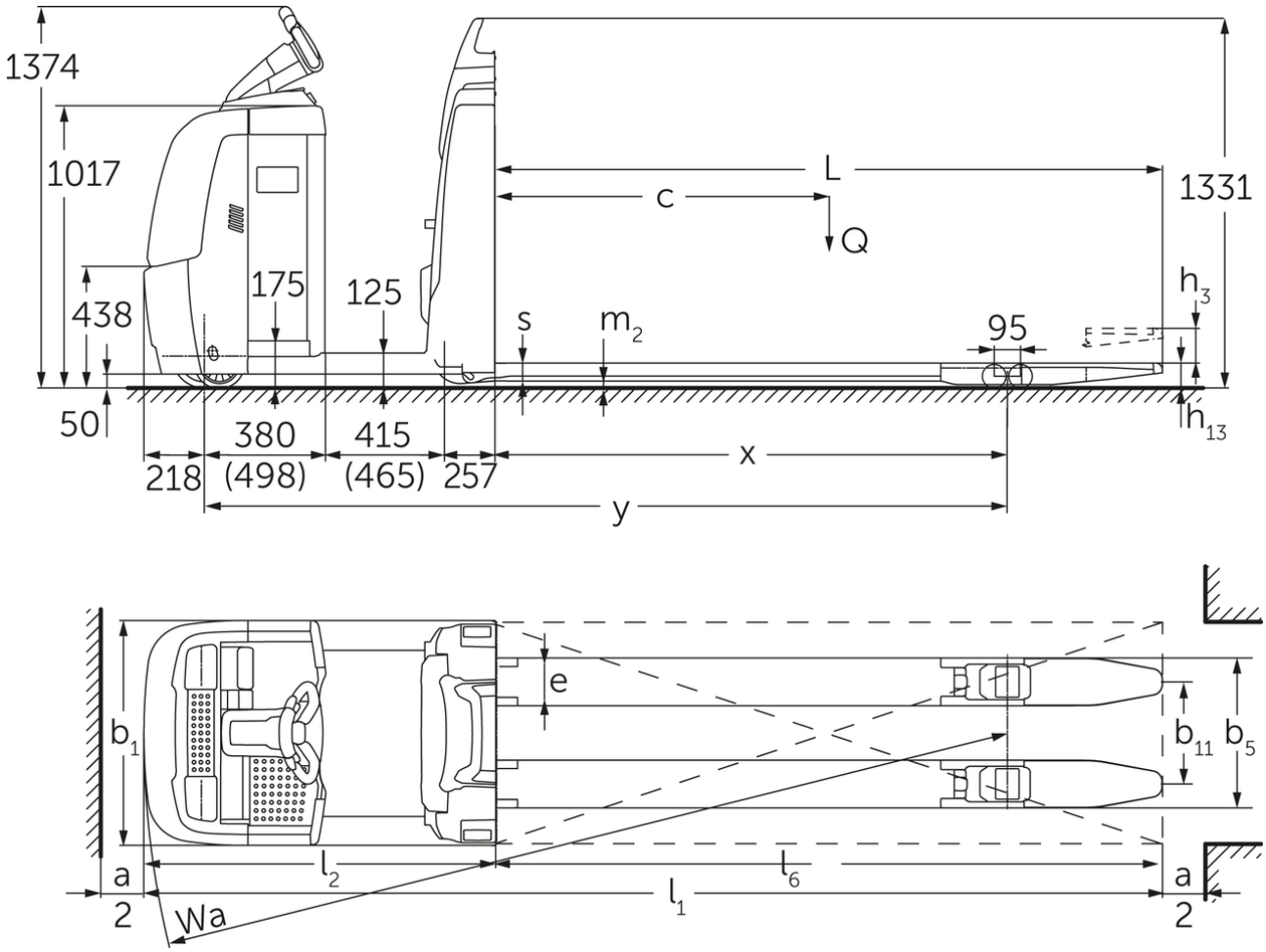

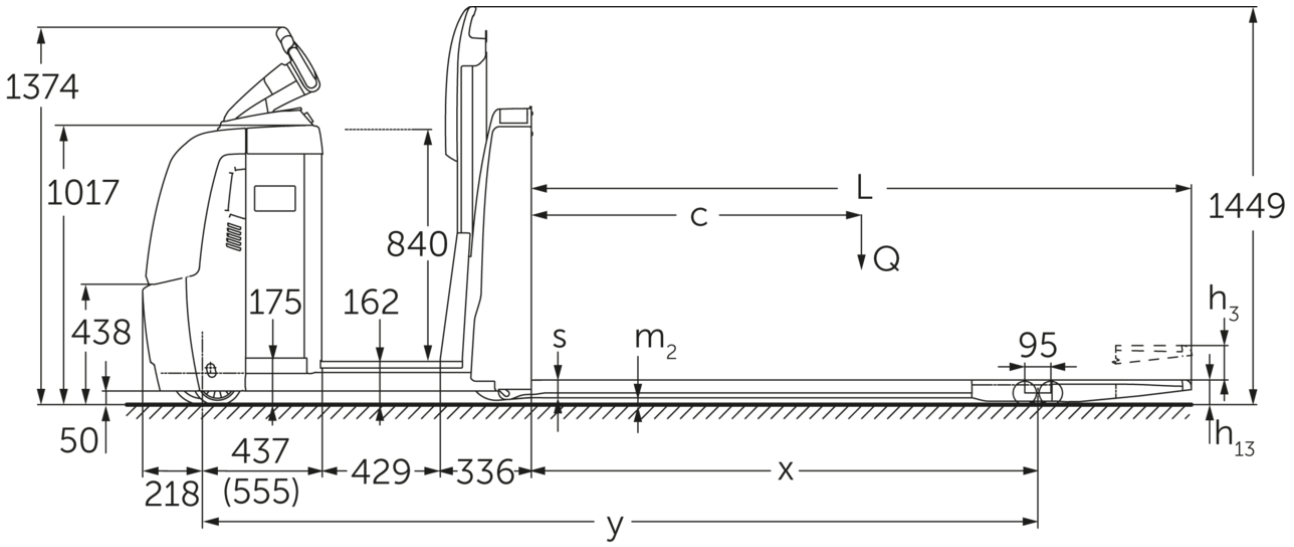
1374
1017
840
L
c
Q
1449
h3
438
175
162
s
m2
95
50
h13
437
(555)
218
429
336
x
y

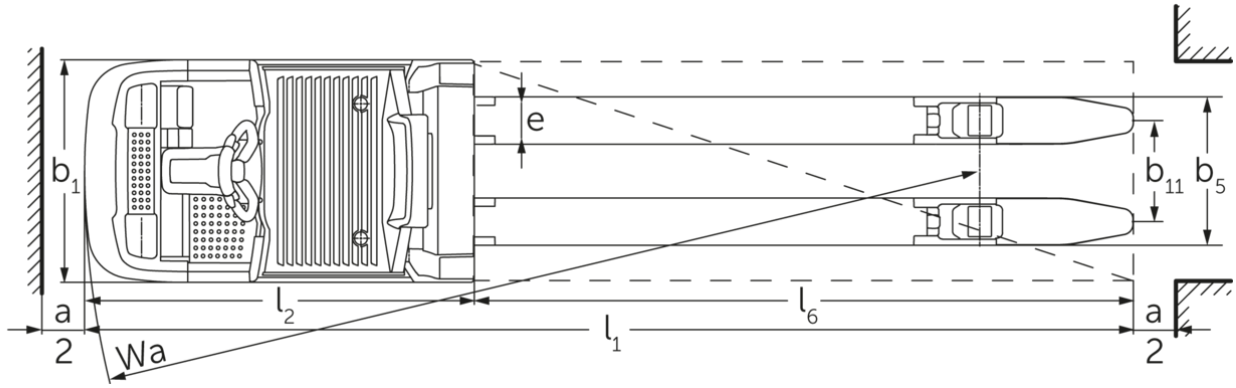
b1
e
e
b11
b5
a
2
l2
l6
l1
Wa
a
2

Tabella VDI

Caratteristiche	1.1	Costruttore (sigla)			Jungheinrich			
	1.2	Indicazioni modello del costruttore			ECE 225	ECE 225 HP	ECE 227	ECE 230
	1.3	Trazione			Elettrico			
	1.4	Uso			Commissionatori			
	1.5	Portata/carico	Q	kg	2500		2700	3000
	1.6	Distanza dal baricentro del carico	c	mm	1200			1800
	1.8	Distanza del carico	x	mm	1518			2690
	1.9	Interasse ruote	y	mm	2570	2720	2570	3849
Pesi	2.1.1	Peso proprio (inclusa batteria)		kg	975	1110	975	1550
	2.2	Carico sull'asse con carico ant./post.		kg	1130 / 2345	1135 / 2475	1130 / 2345	1720 / 2820
	2.3	Carico sull'asse senza carico ant./post.		kg	763 / 212	847 / 263	763 / 212	1080 / 460
Ruote/telaio	3.1	Gommatura			Poliuretano (PU)			
	3.2	Dimensione ruote anteriori			Ø 230 x 78			
	3.3	Dimensione ruote, posteriori			Ø 85 x 85			
	3.4	Ruote supplementari			Ø 180 x 65			
	3.5	Numero ruote anteriori/posteriori (x = motrici)			1+1x/4			
	3.6	Larghezza di transito, anteriore	b10	mm	481			
	3.7	Larghezza di transito, posteriore	b11	mm	338			378
	3.7.1	2. Larghezza di transito, posteriore		mm	368			-
	3.7.2	3. Larghezza di transito, posteriore		mm	498			-
Dimensioni di base	4.4	Sollevamento (h3)	h3	mm	125			
	4.9	Altezza maniglia timone in posizione di guida min. / max.	h14	mm	1374 / 1418			
	4.14	Altezza pedana sollevata	h12	mm	-	1002	-	
	4.15	Altezza forche abbassate	h13	mm	90			
	4.19	Lunghezza totale	l1	mm	3670	3820	3670	5000
	4.20	Lunghezza incluso dorso forche	l2	mm	1270	1420	1270	1400
	4.21.1	Larghezza totale	b1	mm	810			830
	4.22	Dimensioni forche	s/ e/l	mm	60 x 172 x 2400			70 x 200 x 3600
	4.25	Scartamento esterno forche	b5	mm	510			580
	4.32	Luce libera da terra centro interasse ruote	m2	mm	25			
	4.34.2	Larghezza corsia di lavoro (pallet 800x1200 longitudinale)	Ast	mm	3870	4020	3870	5200
	4.35	Raggio di curvatura	Wa	mm	2788	2938	2788	4090
Prestazioni	5.1	Velocità di traslazione con/senza carico (Efficiency | drivePLUS)		km/h	9,2 / 12,5 | 9,2 / 14			- / - | 9,2 / 14
	5.2	Velocità di sollevamento con/senza carico		m/s	0,07 / 0,1			
	5.3	Velocità di abbassamento con/senza carico		m/s	0,07 / 0,06			
	5.8	Max. pendenza con/senza carico (Efficiency | drivePLUS)		%	6 / 15 | 6 / 15			- / - | 6 / 15
	5.10	Freno di servizio			rigenerativo			

Motore elettrico/elettronica	6.1	Motore di traslazione, prestazione con S2 60 min (Efficiency | drivePLUS)	kW	2,8 | 3,2			- | 3,2
	6.2	motore di sollevamento, prestazione S3	kW	1,5			
	6.4	Tensione batteria/capacità nominale	V / Ah	24 / 465			24 / 560
	6.5	Peso batteria	kg	370			470
	6.6.1	Consumo energia secondo ciclo EN (Efficiency | PLUS)	kWh/h	0,41 | 0,47			- | -
	6.6.2	Equivalente CO2 secondo EN ISO 23308 (Efficienza | PLUS)	kg/h	0,22 | 0,3			- | -
	6.7	Resa di movimentazione (Efficiency | PLUS)	t/h	170 | 180			- | 170
	6.8.1	Consumo energetico con produttività max. (Efficiency | PLUS)	kWh/h	1,38 | 1,41	1,39 | 1,47	1,38 | 1,41	- | 1,39
Varie	8.1	Tipo di comando per la trazione		AC			
	10.5	Versione di sterzo		elettrico			
	10.7	Livello di pressione sonora secondo EN12053	dB (A)	62			

- Ai sensi della direttiva VDI 2198, questa scheda tecnica cita solo i valori tecnici dell'apparecchio standard. Gommature diverse, altri montanti, attrezzature ecc. possono modificare i valori.

I valori riportati nella tabella sono validi per il vano batteria L; pacchetto di allestimento drivePLUS; lunghezza forche 2.400 mm; sistema di carico sollevato.
- Num. VDI 1.8: con sistema di carico abbassato: x + 82 mm.
- Num. VDI 1.9: con vano batteria XL o XL (ERE): y + 118 mm; con piattaforma operatore in piedi allungata: y +50 mm; con sistema di carico abbassato: y + 82 mm.
- Num. VDI 4.14: ECE HP: h12 vedere schema, misura 840 mm + 162 mm = 1.002 mm.
- Num. VDI 4.19: con vano batteria XL o XL (ERE): l1 + 118 mm; con piattaforma operatore in piedi allungata: l1 +50 mm.
- Num. VDI 4.20: con vano batteria XL o XL (ERE): l2 + 118 mm; con piattaforma operatore in piedi allungata: l2 + 50 mm.
- Num. VDI 4.34.2: con vano batteria XL o XL (ERE): larghezza corsia di lavoro + 118 mm; con piattaforma operatore in piedi allungata: larghezza corsia di lavoro + 50 mm; diagonalmente secondo VDI: larghezza corsia di lavoro + 94 mm.
- Num. VDI 4.35: con vano batteria XL o XL (ERE): Wa + 118 mm; con piattaforma operatore in piedi allungata: Wa + 50 mm; con sistema di carico abbassato: Wa + 82 mm.
- Num. VDI 6.2: con S3 10%.
- Num. VDI 6.4: con vano batteria XL: 24 V/620 Ah.
- Num. VDI 6.5: con vano batteria XL: 460 kg.
- Num. VDI 6.6.1 per ECE 225 ed ECE 225 HP: 0,45 kWh/h.

Jungheinrich Italiana S.r.l.

Via Amburgo, 1
20088 Rosate MI
Telefono 02 908711
Telefax 02 908712335

info@jungheinrich.it

www.jungheinrich.it

Gli stabilimenti di produzione tedeschi di Norderstedt, Moosburg e Landsberg, nonché il nostro centro ricambi di Kaltenkirchen sono certificati.

ISO 9001
ISO 14001

I mezzi di movimentazione Jungheinrich sono conformi ai requisiti europei di sicurezza.

CE

JUNGHEINRICH