Carrelli elettrici a quattro ruote

EFG 535k–S50

Altezza di sollevamento: 2480-7500 mm / Portata: 3500-5000 kg

LI-ION technology

JUNGHEINRICH

EFG 535k–S50

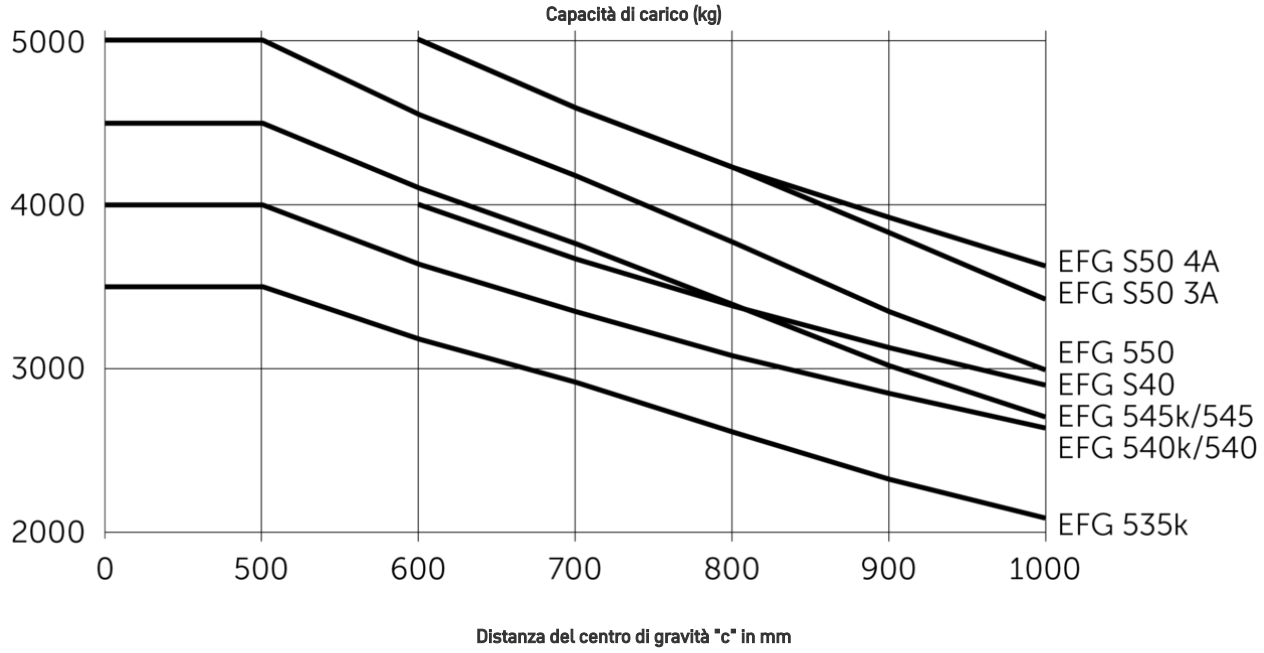
Capacità di carico (kg)
5000
4000
3000
2000
0
500
600
700
800
900
1000
EFG S50 4A
EFG S50 3A
EFG 550
EFG S40
EFG 545k/545
EFG 540k/540
EFG 535k
Distanza del centro di gravità "c" in mm

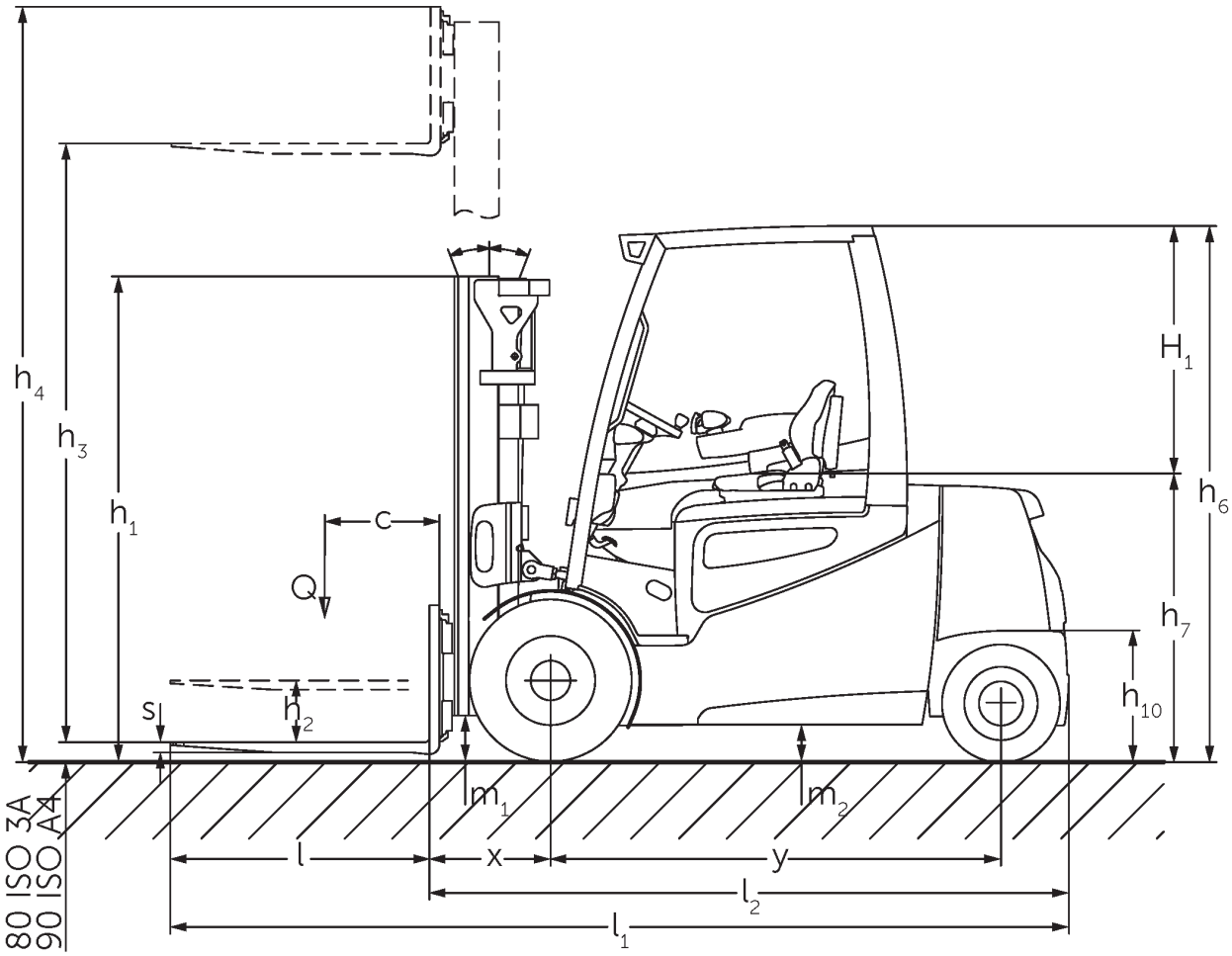

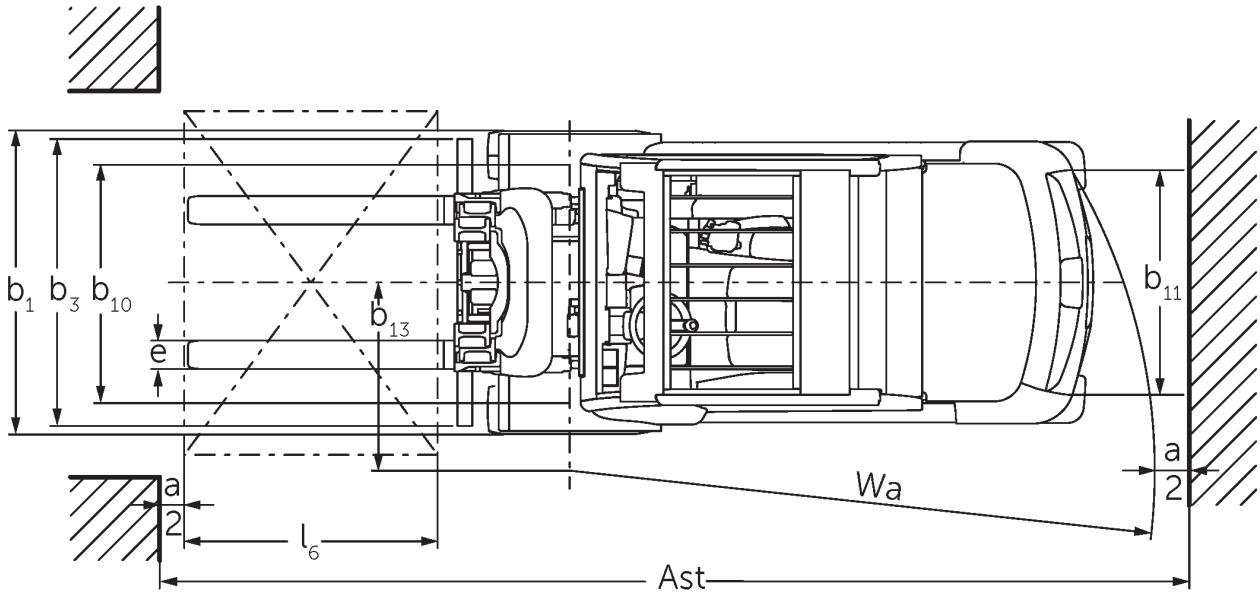

disegno tecnico EFG 5 (2015)

EFG 535k–S50

EFG 535k	Sollevamento (h3)	Altezza montante chiuso (h1)	Alzata libera (h2)	Altezza montante sfilato (h4)	Inclinazione montante avanti/ indietro
Montante duplex ZT	2900 mm	2200 mm	150 mm	3689 mm	6 / 8 °
	3100 mm	2300 mm	150 mm	3889 mm	6 / 8 °
	3300 mm	2400 mm	150 mm	4089 mm	6 / 8 °
	3500 mm	2500 mm	150 mm	4289 mm	6 / 8 °
	3700 mm	2600 mm	150 mm	4489 mm	6 / 8 °
	4000 mm	2750 mm	150 mm	4789 mm	6 / 8 °
	4300 mm	2950 mm	150 mm	5089 mm	6 / 8 °
	4500 mm	3050 mm	150 mm	5289 mm	6 / 8 °
Montante duplex ZZ	3100 mm	2265 mm	1496 mm	3669 mm	6 / 8 °
	3300 mm	2365 mm	1596 mm	3869 mm	6 / 8 °
	3500 mm	2465 mm	1696 mm	4069 mm	6 / 8 °
	3700 mm	2565 mm	1796 mm	4269 mm	6 / 8 °
	4000 mm	2715 mm	1946 mm	4469 mm	6 / 8 °
Montante triplex DZ	4400 mm	2165 mm	1396 mm	5169 mm	6 / 8 °
	4700 mm	2265 mm	1496 mm	5469 mm	6 / 8 °
	5000 mm	2365 mm	1596 mm	5769 mm	6 / 8 °
	5500 mm	2565 mm	1796 mm	6269 mm	6 / 5 °
	6000 mm	2765 mm	1996 mm	6769 mm	6 / 5 °
	6500 mm	2965 mm	2196 mm	7269 mm	6 / 5 °
	7000 mm	3165 mm	2396 mm	7769 mm	6 / 3 °
	7500 mm	3365 mm	2596 mm	8269 mm	6 / 3 °
EFG 540k, EFG 540, EFG 545k, EFG 545	**Sollevamento (h3)**	**Altezza montante chiuso (h1)**	**Alzata libera (h2)**	**Altezza montante sfilato (h4)**	**Inclinazione montante avanti/ indietro**
Montante duplex ZT / adatto per traslatore laterale integrato 3A con 6 rulli (opzione)	2750 mm	2165 mm	150 mm	3608 mm	6 / 8 °
	3000 mm	2290 mm	150 mm	3858 mm	6 / 8 °
	3100 mm	2348 mm	150 mm	3958 mm	6 / 8 °
	3300 mm	2440 mm	150 mm	4158 mm	6 / 8 °
	3500 mm	2548 mm	150 mm	4358 mm	6 / 8 °
	3700 mm	2640 mm	150 mm	4558 mm	6 / 8 °
	4000 mm	2795 mm	150 mm	4858 mm	6 / 8 °
	4300 mm	2940 mm	150 mm	5158 mm	6 / 8 °

	4500 mm	3040 mm	150 mm	5358 mm	6 / 8 °
	5000 mm	3290 mm	150 mm	5858 mm	6 / 8 °
	5500 mm	3540 mm	150 mm	6358 mm	6 / 5 °
	6000 mm	3790 mm	150 mm	6858 mm	6 / 5 °
	6500 mm	4040 mm	150 mm	7358 mm	6 / 5 °
Montante duplex ZT / Inclusa piastra portaforche 3A con 4 rulli (standard)	2750 mm	2165 mm	150 mm	3465 mm	6 / 8 °
	3000 mm	2290 mm	150 mm	3715 mm	6 / 8 °
	3100 mm	2348 mm	150 mm	3823 mm	6 / 8 °
	3300 mm	2440 mm	150 mm	4015 mm	6 / 8 °
	3500 mm	2548 mm	150 mm	4223 mm	6 / 8 °
	3700 mm	2640 mm	150 mm	4415 mm	6 / 8 °
	4000 mm	2795 mm	150 mm	4720 mm	6 / 8 °
	4300 mm	2940 mm	150 mm	5015 mm	6 / 8 °
	4500 mm	3040 mm	150 mm	5215 mm	6 / 8 °
	5000 mm	3290 mm	150 mm	5715 mm	6 / 8 °
	5500 mm	3540 mm	150 mm	6215 mm	6 / 5 °
Montante duplex ZZ / adatto per traslatore laterale integrato 3A con 6 rulli (opzione)	2775 mm	2140 mm	1332 mm	3683 mm	6 / 8 °
	3142 mm	2323 mm	1415 mm	4050 mm	6 / 8 °
	3342 mm	2423 mm	1515 mm	4250 mm	6 / 8 °
	3542 mm	2523 mm	1615 mm	4450 mm	6 / 8 °
	3675 mm	2590 mm	1682 mm	4583 mm	6 / 8 °
	4035 mm	2770 mm	1862 mm	4943 mm	6 / 8 °
	4395 mm	2950 mm	2042 mm	5303 mm	6 / 8 °
	5095 mm	3300 mm	2392 mm	6003 mm	6 / 8 °
	5524 mm	3515 mm	2607 mm	6432 mm	6 / 5 °
Montante duplex ZZ / Inclusa piastra portaforche 3A con 4 rulli (standard)	2775 mm	2140 mm	1382 mm	3533 mm	6 / 8 °
	3142 mm	2323 mm	1565 mm	3900 mm	6 / 8 °
	3342 mm	2423 mm	1665 mm	4100 mm	6 / 8 °
	3542 mm	2523 mm	1765 mm	4300 mm	6 / 8 °
	3675 mm	2590 mm	1832 mm	4433 mm	6 / 8 °
	4035 mm	2770 mm	2012 mm	4793 mm	6 / 8 °
	4395 mm	2950 mm	2192 mm	5153 mm	6 / 8 °
	5095 mm	3300 mm	2542 mm	5853 mm	6 / 8 °
	5524 mm	3515 mm	2757 mm	6282 mm	6 / 5 °
Montante triplex DZ / adatto per traslatore laterale integrato 3A con 6 rulli (opzione)	4150 mm	2140 mm	1232 mm	5058 mm	6 / 8 °
	4400 mm	2223 mm	1315 mm	5308 mm	6 / 8 °

	4700 mm	2323 mm	1415 mm	5608 mm	6 / 8 °
	4850 mm	2373 mm	1465 mm	5758 mm	6 / 8 °
	5000 mm	2423 mm	1515 mm	5908 mm	6 / 5 °
	5300 mm	2523 mm	1765 mm	6058 mm	6 / 5 °
	5500 mm	2590 mm	1682 mm	6408 mm	6 / 5 °
	6000 mm	2770 mm	1862 mm	6908 mm	6 / 5 °
	6500 mm	2950 mm	2042 mm	7408 mm	6 / 3 °
	7000 mm	3120 mm	2212 mm	7908 mm	6 / 3 °
	7500 mm	3300 mm	2392 mm	8408 mm	6 / 3 °
Montante triplex DZ / Inclusa piastra portaforche 3A con 4 rulli (standard)	4150 mm	2140 mm	1382 mm	4908 mm	6 / 8 °
	4400 mm	2223 mm	1465 mm	5158 mm	6 / 8 °
	4700 mm	2323 mm	1565 mm	5458 mm	6 / 8 °
	4850 mm	2373 mm	1615 mm	5608 mm	6 / 8 °
	5000 mm	2423 mm	1665 mm	5758 mm	6 / 5 °
	5300 mm	2523 mm	1765 mm	6058 mm	6 / 5 °
	5500 mm	2590 mm	1832 mm	6258 mm	6 / 5 °
	6000 mm	2770 mm	2012 mm	6758 mm	6 / 5 °
	6500 mm	2950 mm	2170 mm	7280 mm	6 / 3 °
	7000 mm	3120 mm	2350 mm	7770 mm	6 / 3 °
	7500 mm	3300 mm	2490 mm	8310 mm	6 / 3 °
EFG 550	**Sollevamento (h3)**	**Altezza montante chiuso (h1)**	**Alzata libera (h2)**	**Altezza montante sfilato (h4)**	**Inclinazione montante avanti/ indietro**
Montante duplex ZT / Inclusa piastra portaforche 3A con 6 rulli (standard) / adatto per traslatore laterale integrato 3A con 6 rulli (opzione)	2750 mm	2165 mm	150 mm	3608 mm	6 / 8 °
	3000 mm	2290 mm	150 mm	3858 mm	6 / 8 °
	3100 mm	2348 mm	150 mm	3958 mm	6 / 8 °
	3300 mm	2440 mm	150 mm	4158 mm	6 / 8 °
	3500 mm	2548 mm	150 mm	4358 mm	6 / 8 °
	3700 mm	2640 mm	150 mm	4558 mm	6 / 8 °
	4000 mm	2795 mm	150 mm	4858 mm	6 / 8 °
	4300 mm	2940 mm	150 mm	5158 mm	6 / 8 °
	4500 mm	3040 mm	150 mm	5358 mm	6 / 8 °
	5000 mm	3290 mm	150 mm	5858 mm	6 / 8 °

	5500 mm	3540 mm	150 mm	6358 mm	6 / 5 °
Montante duplex ZZ / Inclusa piastra portaforche 3A con 6 rulli (standard) / adatto per traslatore laterale integrato 3A con 6 rulli (opzione)	2775 mm	2140 mm	1382 mm	3683 mm	6 / 8 °
	3142 mm	2323 mm	1415 mm	4050 mm	6 / 8 °
	3342 mm	2423 mm	1515 mm	4250 mm	6 / 8 °
	3542 mm	2523 mm	1615 mm	4450 mm	6 / 8 °
	3675 mm	2590 mm	1682 mm	4583 mm	6 / 8 °
	4035 mm	2770 mm	1862 mm	4943 mm	6 / 8 °
	4395 mm	2950 mm	2042 mm	5303 mm	6 / 8 °
	5095 mm	3300 mm	2392 mm	6003 mm	6 / 8 °
	5524 mm	3515 mm	2607 mm	6432 mm	6 / 5 °
Montante triplex DZ / Inclusa piastra portaforche 3A con 6 rulli (standard) / adatto per traslatore laterale integrato 3A con 6 rulli (opzione)	4150 mm	2140 mm	1232 mm	5058 mm	6 / 8 °
	4400 mm	2223 mm	1315 mm	5308 mm	6 / 8 °
	4850 mm	2373 mm	1465 mm	5758 mm	6 / 8 °
	5000 mm	2423 mm	1515 mm	5908 mm	6 / 5 °
	5300 mm	2523 mm	1615 mm	6208 mm	6 / 5 °
	5500 mm	2590 mm	1682 mm	6408 mm	6 / 5 °
	6000 mm	2770 mm	1862 mm	6908 mm	6 / 5 °
	6500 mm	2950 mm	2042 mm	7408 mm	6 / 3 °
	7000 mm	3120 mm	2212 mm	7908 mm	6 / 3 °
	7500 mm	3300 mm	2392 mm	8408 mm	6 / 3 °

Tabella VDI

Caratteristiche	1.1	Costruttore (sigla)			Jungheinrich						
	1.2	Indicazioni modello del costruttore			EFG 535k	EFG 540k	EFG 540	EFG 545k	EFG 545	EFG 550	
	1.3	Trazione			Elettrico						
	1.4	Uso			Sedile						
	1.5	Portata/carico	Q	kg	3500	4000		4500		4990	
	1.6	Distanza dal baricentro del carico	c	mm	500						
	1.8	Distanza del carico	x	mm	519	532					
	1.9	Interasse ruote	y	mm	1856		2000	1856	2000		
Pesi	2.1.1	Peso proprio (inclusa batteria)		kg	5968	6711	6701	7153	7143	7592	
	2.2	Carico sull'asse con carico ant./post.		kg	8521 / 947	9752 / 959	9726 / 975	10575 / 1078	10468 / 1160	11434 / 1158	
	2.3	Carico sull'asse senza carico ant./post.		kg	3097 / 2871	3536 / 3175	3706 / 2995	3626 / 3527	3744 / 3399	3836 / 3756	
Ruote/telaio	3.1	Gommatura			Superelastica (SE)						
	3.2	Dimensione ruote anteriori			250-15			28 x 12, 5-15			
	3.3	Dimensione ruote, posteriori			21 x 8-9						
	3.5	Numero ruote anteriori/posteriori (x = motrici)			2x/2						
	3.6	Larghezza di transito, anteriore	b10	mm	1115			1155			
	3.7	Larghezza di transito, posteriore	b11	mm	950						
Dimensioni di base	4.1	Inclinazione montante avanti/indietro	a/ß	°	6 / 8						
	4.2	Altezza montante chiuso (h1)	h1	mm	2300	2290					
	4.3	Alzata libera (h2)	h2	mm	150						
	4.4	Sollevamento (h3)	h3	mm	3100	3000					
	4.5	Altezza montante sfilato (h4)	h4	mm	3889	3715				3858	
	4.7	Altezza superiore del tettuccio di protezione (cabina)	h6	mm	2365			2350			
	4.8	Altezza sedile operatore/altezza pedana	h7	mm	1313			1303			
	4.12	Altezza gancio di traino	h10	mm	396						
	4.12.1	2. Altezza gancio di traino		mm	566						
	4.19	Lunghezza totale	l1	mm	3805	3818	3962	3818	3962		
	4.20	Lunghezza incluso dorso forche	l2	mm	2655	2668	2812	2668	2812		
	4.21.1	Larghezza totale	b1	mm	1340			1450			
	4.22	Dimensioni forche	s/ e/l	mm	45 x 125 x 1150	50 x 125 x 1150				50 x 150 x 1150	
	4.23	Classe di aggancio piastra portaforche			3A						
	4.24	Larghezza piastra portaforche	b3	mm	1120	1260					
	4.31	Luce libera da terra con carico sotto il montante	m1	mm	143	179		166			
	4.32	Luce libera da terra centro interasse ruote	m2	mm	150						
	4.34.1	Larghezza corsia di lavoro (pallet 1000×1200 trasversale)	Ast	mm	4003	4092	4222	4092	4222		
	4.34.2	Larghezza corsia di lavoro (pallet 800x1200 longitudinale)	Ast	mm	4203	4292	4422	4292	4422		
	4.35	Raggio di curvatura	Wa	mm	2284	2360	2490	2360	2490		
	4.36	Il più piccolo raggio di sterzata	b13	mm	660		721	660	721		

Prestazioni	5.1	Velocità di traslazione con/senza carico (Efficiency | drivePLUS)	km/h	14 / 17 | 16 / 16	13 / 16 | 16 / 16		13 / 16 | 15 / 16	13 / 16 | 16 / 16	12 / 15 | 15 / 16
	5.2	Velocità di sollevamento con/senza carico (Efficiency | liftPLUS)	m/s	0,36 / 0,5 | 0,42 / 0,55	0,28 / 0,37 | 0,33 / 0,44				
	5.3	Velocità di abbassamento con/senza carico (Efficiency | liftPLUS)	m/s	0,56 / 0,56 | 0,56 / 0,56	0,55 / 0,5 | 0,55 / 0,5				
	5.5	Forza di traino con/senza carico (Efficiency | drivePLUS)	N	5300 / 5800 | 5300 / 5800	5100 / 5600 | 5100 / 5600		4900 / 5500 | 4900 / 5500		4800 / 5400 | 4800 / 5400
	5.6	Max. forza di trazione con/senza carico (Efficiency | drivePLUS)	N	17100 / 17100 | 17100 / 17100	17700 / 17700 | 17700 / 17700		18200 / 18200 | 18200 / 18200		
	5.7	Pendenza con/senza carico (Efficiency | drivePLUS)	%	10,2 / 16,7 | 11,5 / 19	9,3 / 15,4 | 10,8 / 17,7		8,1 / 13,5 | 9,4 / 15,8		7,5 / 13,5 | 8,8 / 15,8
	5.8	Max. pendenza con/senza carico (Efficiency | drivePLUS)	%	18,3 / 29 | 19,1 / 31,1	17 / 26,9 | 17,2 / 28,6	17 / 27 | 17,3 / 28,6	15,9 / 25,7 | 15,8 / 27,1	16 / 25,7 | 15,9 / 27,1	14,9 / 24,5 | 14,4 / 25,6
	5.9	Tempo di accelerazione con/senza carico (Efficiency | drivePLUS)	s	7,7 / 7 | 7 / 6,7	8 / 7,2 | 7 / 6,7		8,2 / 7,3 | 7,1 / 6,8		8,4 / 7,4 | 7,2 / 6,8
	5.10	Freno di servizio		Freno a frizione (azionato meccanicamente)					
Motore elettrico/elettronica	6.1	Motore di traslazione, prestazione con S2 60 min (Efficiency | drivePLUS)	kW	14,5 | 18					
	6.2	motore di sollevamento, prestazione S3 (Efficiency | liftPLUS)	kW	20 | 24					
	6.3	Batteria ai sensi della DIN 43531/35/36		DIN 43536 A					
	6.4	Tensione batteria/capacità nominale	V / Ah	80 / 775		80 / 930	80 / 775	80 / 930	
	6.5	Peso batteria	kg	1863		2178	1863	2178	
	6.6.1	Consumo energia secondo ciclo EN (Efficiency | PLUS)	kWh/h	6,6 | 6,6	7 | 7,1		7,6 | 7,8		8 | 8
	6.6.2	Equivalente CO2 secondo EN ISO 23308 (Efficienza | PLUS)	kg/h	3,57 | 3,6	3,78 | 3,8		4,11 | 4,2		4,32 | 4,3
	6.7	Resa di movimentazione (Efficiency | PLUS)	t/h	205 | 218	232 | 242		247 | 259		264 | 284
	6.8	Efficienza nella movimentazione secondo VDI 2198 (Efficiency | PLUS)	t/kWh	22,6 | 22	24,7 | 23,3		26,3 | 24		26,9 | 26,1
Varie	8.1	Tipo di comando per la trazione		Impulsi/AC					
	10.1	Pressione d'esercizio per attrezzatura	bar	200					
	10.2	Flusso dell'olio per gli attacchi	l/min	30					
	10.7	Livello di pressione sonora secondo EN12053	dB (A)	69					
	10.8	Gancio di traino di tipologia DIN		DIN 15170 H					

- Ai sensi della direttiva VDI 2198, questa scheda tecnica cita solo i valori tecnici dell'apparecchio standard. Gommature diverse, altri montanti, attrezzature ecc. possono modificare i valori.

- 6.6.1: 45 cicli EN/h
- Num. VDI 6.7: PLUS si riferisce al pacchetto prestazioni drive&liftPLUS
- Num. VDI 6.8.1: PLUS si riferisce al pacchetto prestazioni drive&liftPLUS

Jungheinrich Italiana S.r.l.

Via Amburgo, 1
20088 Rosate MI
Telefono 02 908711
Telefax 02 908712335

info@jungheinrich.it

www.jungheinrich.it

Gli stabilimenti di produzione tedeschi di Norderstedt, Moosburg e Landsberg, nonché il nostro centro ricambi di Kaltenkirchen sono certificati.

ISO 9001
ISO 14001

I mezzi di movimentazione Jungheinrich sono conformi ai requisiti europei di sicurezza.

CE

JUNGHEINRICH