Elektrisk trehjuls motvektstruck

EFG BA 113/115

Løftehøyde: 3000-6500 mm / Løftekapasitet: 1300-1500 kg

LI-ION technology

JUNGHEINRICH

EFG BA 113/115

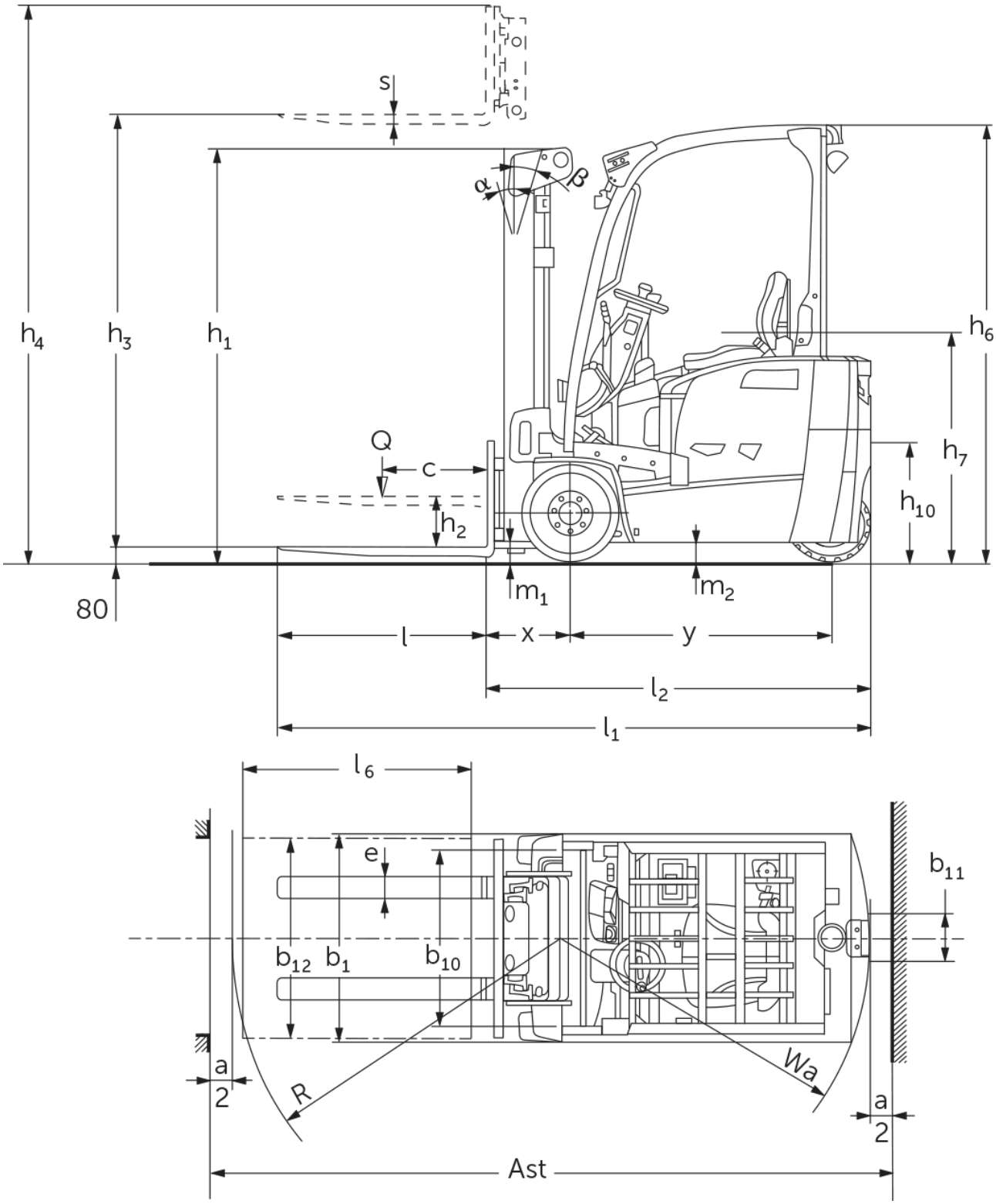

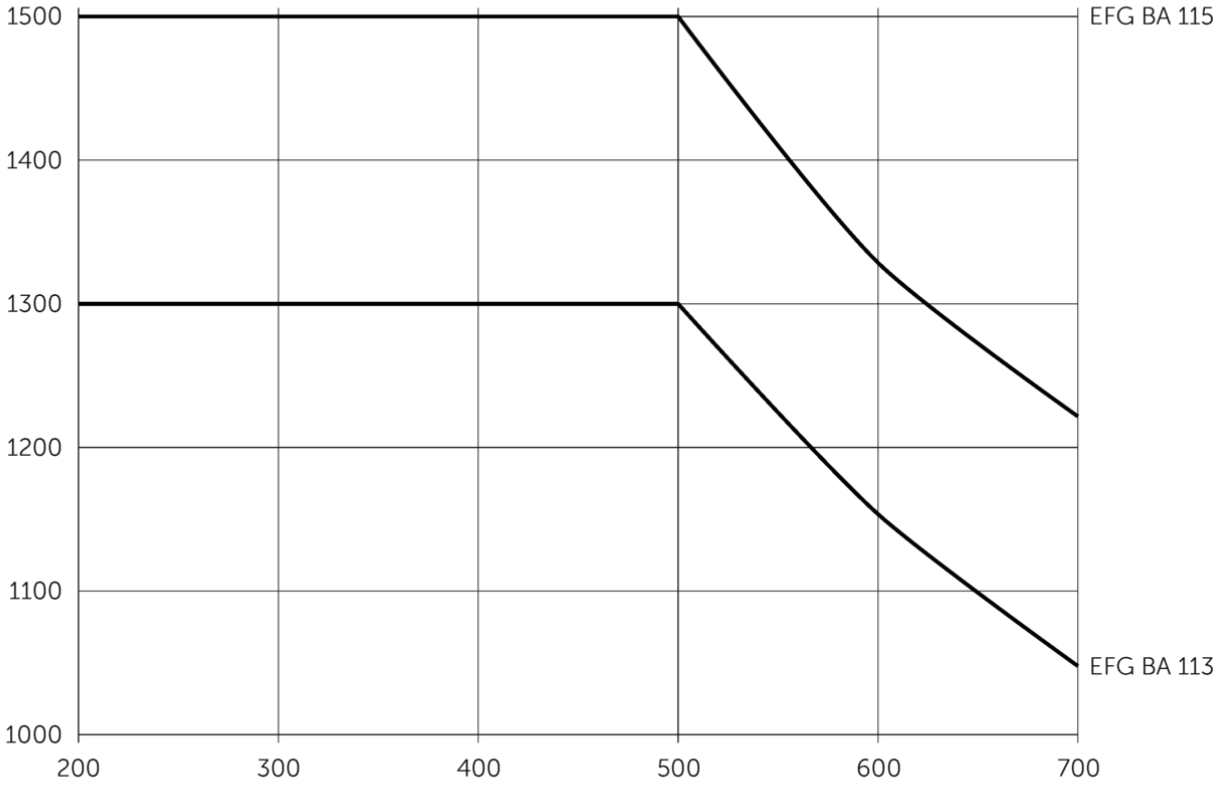
1500
1400
1300
1200
1100
1000
200
300
400
500
600
700
EFG BA 115
EFG BA 113

EFG BA 113/115

EFG BA 113, EFG BA 115	Løftehøyde (h3)	Høyde senket mast (h1)	Friløft (h2)	Høyde løftet mast (h4)	Tilt gaffelbord, frem/ tilbake
Todelt friløftmast ZZ	3300 mm	2105 mm	1470 mm	3855 mm	7 / 5 °
	3600 mm	2255 mm	1620 mm	4155 mm	7 / 5 °
Todelt teleskopmast ZT	3000 mm	2000 mm	150 mm	3555 mm	7 / 5 °
	3300 mm	2150 mm	150 mm	3855 mm	7 / 5 °
	3600 mm	2300 mm	150 mm	4155 mm	7 / 5 °
	5000 mm	3050 mm	150 mm	5555 mm	7 / 5 °
Tredelt friløftmast DZ	4500 mm	2005 mm	1360 mm	5055 mm	7 / 5 °
	4800 mm	2105 mm	1460 mm	5355 mm	7 / 5 °
	5000 mm	2180 mm	1530 mm	5555 mm	7 / 5 °
	5500 mm	2355 mm	1710 mm	6055 mm	7 / 5 °
	6000 mm	2555 mm	1910 mm	6555 mm	7 / 5 °
	6500 mm	2805 mm	2160 mm	7055 mm	7 / 5 °

VDI-tabell

Mark	1.1	Produsent (kort navn)			Jungheinrich	
	1.2	Produsentens typebetegnelse			EFG BA 113	EFG BA 115
	1.3	Drivenhet			Elektrisk	
	1.4	Betjening			Sittende	
	1.5	Løftekapasitet last	Q	kg	1300	1500
	1.6	Lastsenteravstand	c	mm	500	
	1.8	Lastavstand	x	mm	387	392
	1.9	Hjulavstand	y	mm	1156	1249
Vekter	2.1.1	Egenvekt (inkl. batterier)		kg	3045	3221
	2.2	Akselbelastning med last foran/bak		kg	3753 / 592	3974 / 747
	2.3	Akselbelastning uten last foran/bak		kg	1422 / 1623	1482 / 1739
Hjul, chassis	3.1	Hjul			Superelastisk (SE)	
	3.2	Hjuldimensjon foran			18x6-12/1/8	
	3.3	Hjuldimensjon bak			140/55-9	
	3.5	Hjul, antall foran/bak (x = drivhjul)			2x / 2	
	3.6	Sporvidde foran	b10	mm	838	
	3.7	Sporvidde bak	b11	mm	211	
Grunnleggende mål	4.1	Tilt mast frem/tilbake	a/ß	°	7 / 5	
	4.2	Høyde senket mast (h1)	h1	mm	2000	
	4.2.1	Totalhøyde	h15	mm	2080	
	4.3	Friløft (h2)	h2	mm	150	
	4.4	Løftehøyde (h3)	h3	mm	3000	
	4.5	Høyde løftet mast (h4)	h4	mm	3555	
	4.7	Høyde på beskyttende tak (hytte)	h6	mm	2080	
	4.8	Setehøyde / ståhøyde	h7	mm	1030	
	4.12	Høyde tilhengerfeste	h10	mm	560	
	4.19	Totallengde	l1	mm	2732	2830
	4.20	Lengde inkl. gaffelrygg	l2	mm	1732	1830
	4.21.1	Totalbredde	b1	mm	990	
	4.22	Gafler (tykkelse, bredde, lengde)	s/e/l	mm	35 x 100 x 1000	40 x 100 x 1000
	4.23	Gaffelbord tilkoblingsklasse			2A	
	4.24	Gaffelbordbredde	b3	mm	950	
	4.31	Bakkeklaring med last målt under mast	m1	mm	97	
	4.32	Bakkeklaring målt midt mellom akslingene	m2	mm	88	
	4.34.1	Arbeidsbredde (pall 1000 × 1200 på tverrsnitt)	Ast	mm	3056	3154
	4.34.2	Arbeidsbredde (pall 800x1200 langsgående)	Ast	mm	3182	3279
	4.35	Svingradius	Wa	mm	1345	1438
	4.36	Minste svingradius	b13	mm	0	

Ytelser	5.1	Kjørehastighet med/uten last	km/h	12,5 / 12,5	
	5.2	Løftehastighet med/uten last	m/s	0,25 / 0,53	0,24 / 0,53
	5.3	Senkehastighet med/uten last	m/s	0,55 / 0,54	
	5.5	Trekkraft med/uten last	N	716 / 757	886 / 767
	5.6	Maks. trekkraft med/uten last	N	8752 / 8480	8675 / 9149
	5.7	Stigeevne med/uten last	%	8 / 12	8 / 11
	5.8	Maks. stigeevne med/uten last	%	15 / 20	14 / 19
	5.9	Akselerasjonstid med/uten last	s	7,1 / 6,1	7,1 / 6,5
	5.10	Driftsbrems		mekanisk/hydraulisk	
Elektrisk motor / Elektronikk	6.1	Drivmotor, effekt S2 60 min	kW	3,7	
	6.1.1	2. Drivmotor, effekt S2 60 min	kW	3,7	
	6.2	Løftemotor, effekt ved S3	kW	10	
	6.3	Batteri iht. DIN 43531/35/36		DIN 43531 A	
	6.4	Batterispenning / nominell kapasitet	V / Ah	48 / 375	48 / 500
	6.5	Batteriets vekt	kg	560	708
	6.6.1	Energiforbruk iht. EN-syklus	kWh/h	3,33	3,64
	6.6.2	CO2-ekvivalent i henhold til EN ISO 23308	kg/h	1,8	1,97
	6.7	Omløpshastighet	t/h	86	97
	6.8.1	Energiforbruk ved maks. omløpshastighet	kWh/h	3,38	3,92
Andre	8.1	Type kjørekontroll		Impuls/AC	
	10.1	Arbeidstrykk for påbygningsaggregat	bar	230	
	10.2	Oljestrøm for påbygningsaggregat	l/min	17	
	10.7	Lydtrykknivå iht. EN12053	dB (A)	72	
	10.8	Trekant, type / type DIN		Bolter	

- Her vises kun tekniske verdier for standardmodellen i henhold til retningslinje VDI 2198. Andre dekk, master eller tilleggsutstyr kan gi andre verdier. Med forbehold om endringer og tekniske nyheter.

Jungheinrich Norge AS

Alf Bjerckes vei 30 · 0596 Oslo
Postboks 246 Leirdal · 1011 Oslo
Telefon 02350
24-timers servicevakt 480 75 450

kontakt@jungheinrich.no

www.jungheinrich.no

De tyske produksjonsstedene i Norderstedt, Moosburg og Landsberg er sertifisert. Det er også vårt reservedelslager i Kaltenkirchen.

ISO 9001
ISO 14001

Jungheinrich-trucker bygges i henhold til Eusikkerhetsbestemmelsene og CE-forskriftene

CE

JUNGHEINRICH