Elektrisk firehjuls motvektstruck

EFG BC 316–330

Løftehøyde: 3000-6500 mm / Løftekapasitet: 1600-3000 kg

LI-ION technology

JUNGHEINRICH

EFG BC 316–330

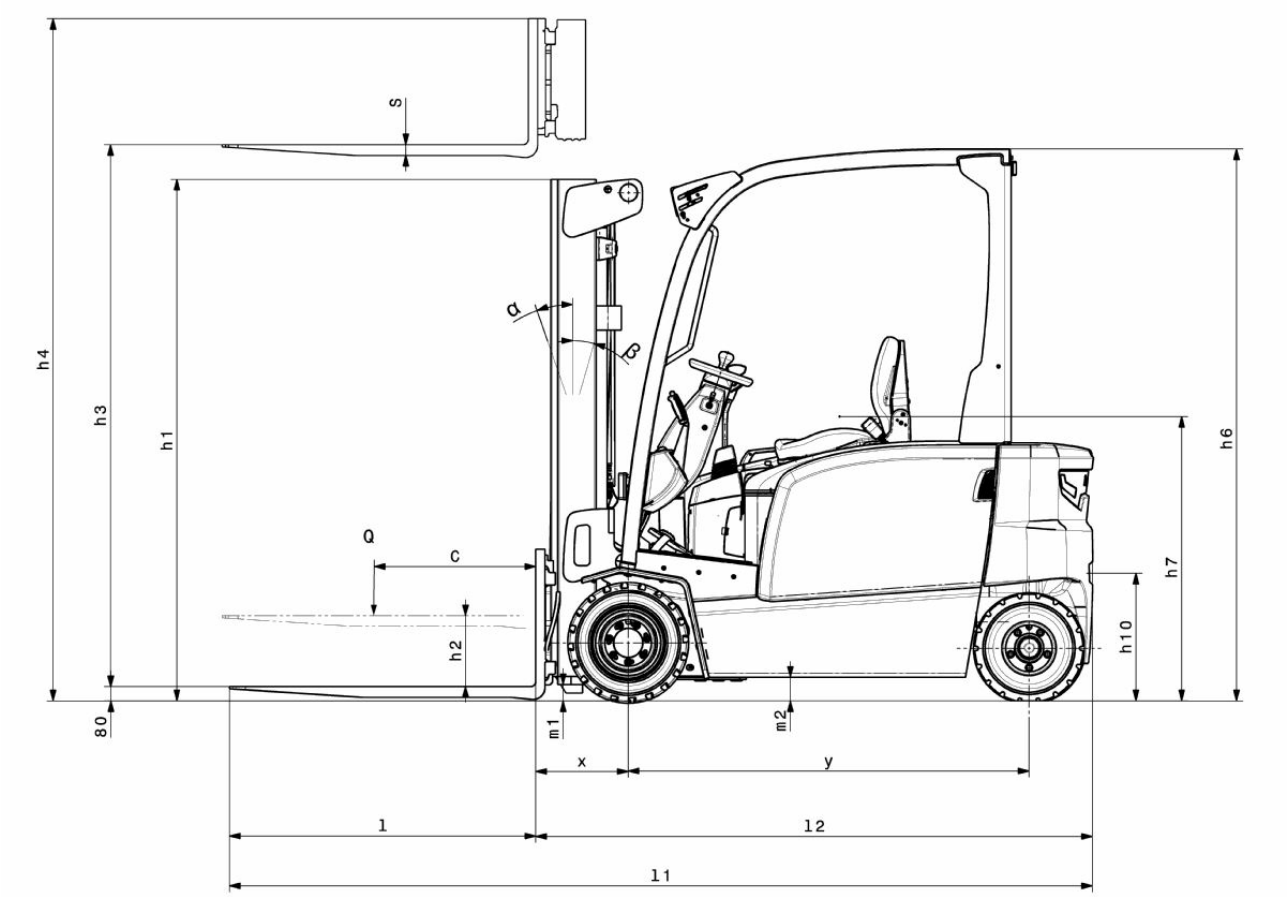

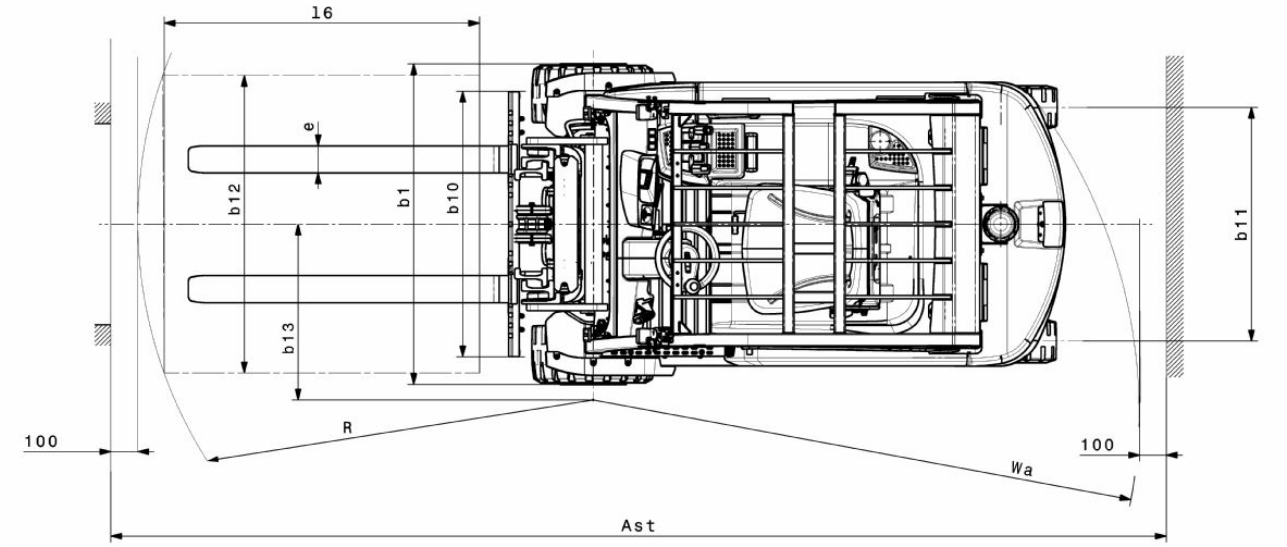

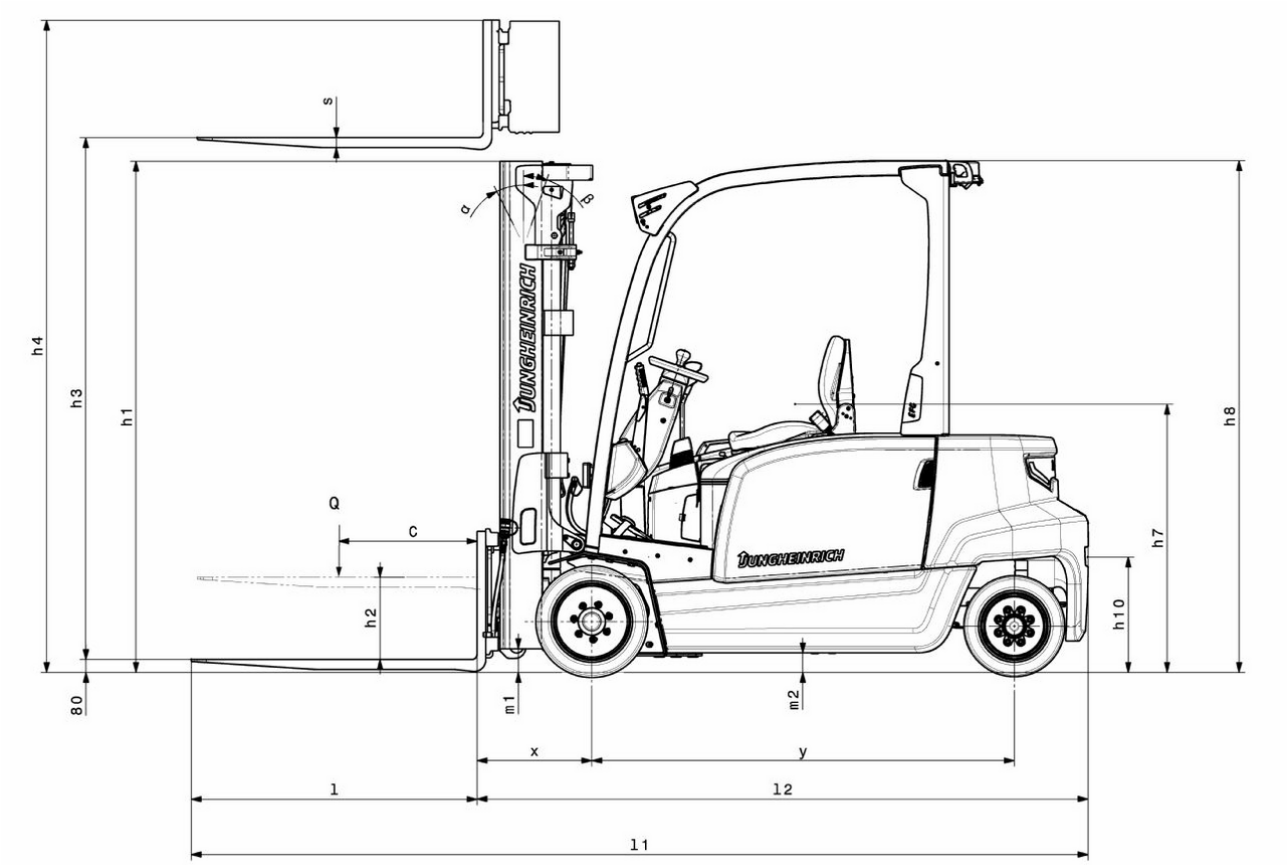
s
h4
h3
h1
Q
C
h2
80
m1
m2
x
y
l
l2
l1
h8
h7
h10
α
β
JUNGHEINRICH

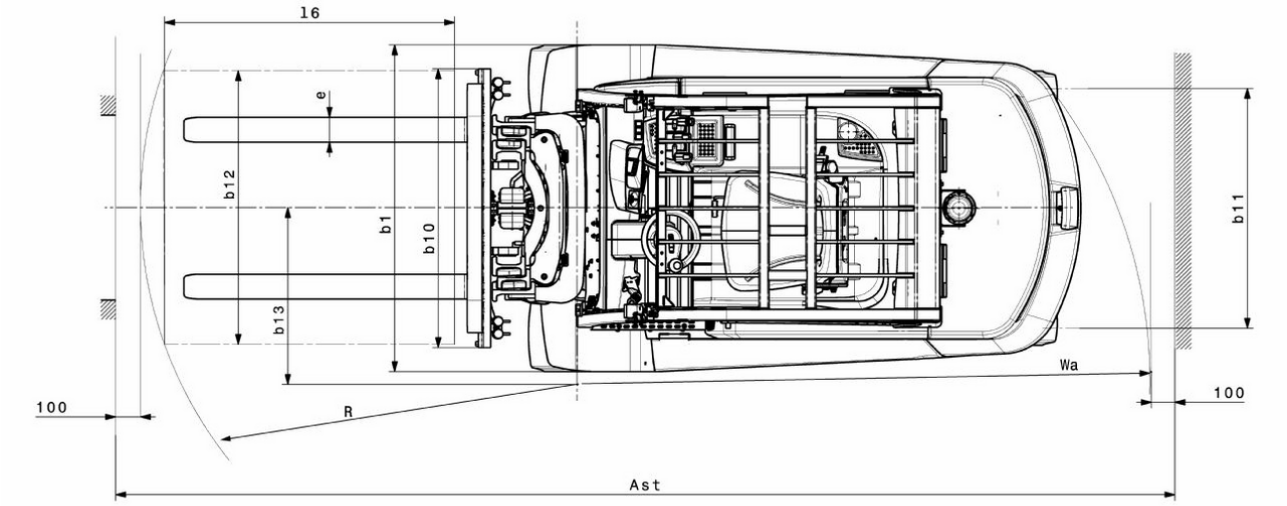
l6
e
b12
b1
b10
b13
b11
Wa
100
R
100
Ast

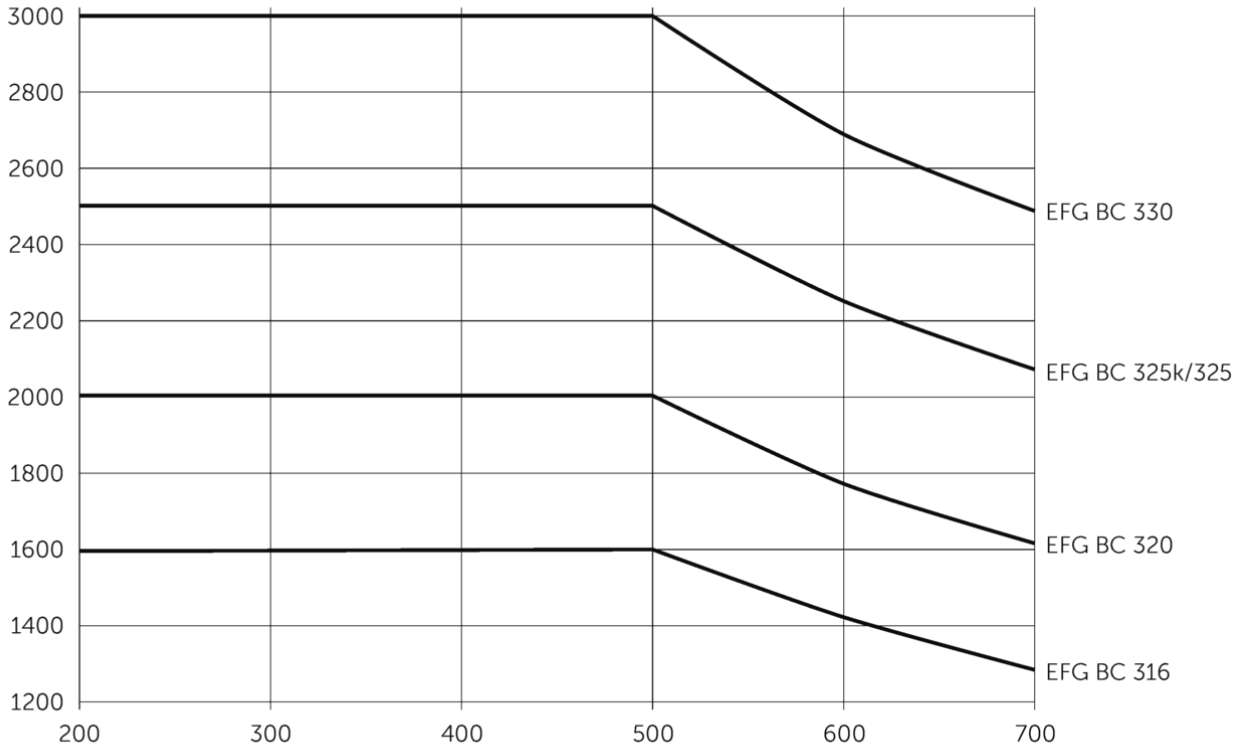
3000
2800
2600
2400
2200
2000
1800
1600
1400
1200
200
300
400
500
600
700
EFG BC 330
EFG BC 325k/325
EFG BC 320
EFG BC 316

EFG BC 316–330

EFG BC 316	Løftehøyde (h3)	Høyde senket mast (h1)	Friløft (h2)	Høyde løftet mast (h4)	Tilt mast frem/ tilbake
Todelt friløftmast ZZ	3300 mm	2105 mm	1470 mm	3855 mm	7 / 5 °
	3600 mm	2255 mm	1620 mm	4155 mm	7 / 5 °
	4000 mm	2455 mm	1820 mm	4555 mm	7 / 5 °
Todelt teleskopmast ZT	3000 mm	2000 mm	150 mm	3555 mm	7 / 5 °
	3300 mm	2150 mm	150 mm	3855 mm	7 / 5 °
	3600 mm	2300 mm	150 mm	4155 mm	7 / 5 °
	4000 mm	2500 mm	150 mm	4555 mm	7 / 5 °
	4500 mm	2800 mm	150 mm	5055 mm	7 / 5 °
	5000 mm	3050 mm	150 mm	5555 mm	7 / 5 °
Tredelt friløftmast DZ	4500 mm	2005 mm	1360 mm	5055 mm	7 / 5 °
	4800 mm	2105 mm	1460 mm	5355 mm	7 / 5 °
	5000 mm	2180 mm	1530 mm	5555 mm	7 / 5 °
	5500 mm	2355 mm	1710 mm	6055 mm	7 / 5 °
	6000 mm	2555 mm	1910 mm	6555 mm	7 / 5 °
	6500 mm	2805 mm	2160 mm	7055 mm	7 / 5 °

EFG BC 320	Løftehøyde (h3)	Høyde senket mast (h1)	Friløft (h2)	Høyde løftet mast (h4)	Tilt mast frem/ tilbake
Todelt friløftmast ZZ	3300 mm	2105 mm	1470 mm	3935 mm	7 / 5 °
	3600 mm	2255 mm	1620 mm	4235 mm	7 / 5 °
	4000 mm	2455 mm	1820 mm	4635 mm	7 / 5 °
Todelt teleskopmast ZT	3000 mm	2000 mm	150 mm	3605 mm	7 / 5 °
	3300 mm	2150 mm	150 mm	3905 mm	7 / 5 °
	3600 mm	2300 mm	150 mm	4205 mm	7 / 5 °
	4000 mm	2500 mm	150 mm	4605 mm	7 / 5 °
	4500 mm	2800 mm	150 mm	5105 mm	7 / 5 °

	5000 mm	3050 mm	150 mm	5605 mm	7 / 5 °
Tredelt friløftmast DZ	4500 mm	2005 mm	1360 mm	5135 mm	7 / 5 °
	4800 mm	2105 mm	1460 mm	5435 mm	7 / 5 °
	5000 mm	2180 mm	1530 mm	5635 mm	7 / 5 °
	5500 mm	2355 mm	1710 mm	6135 mm	7 / 5 °
	6000 mm	2555 mm	1910 mm	6635 mm	7 / 5 °
	6500 mm	2805 mm	2160 mm	7135 mm	7 / 5 °
EFG BC 325k, EFG BC 325	**Løftehøyde (h3)**	**Høyde senket mast (h1)**	**Friløft (h2)**	**Høyde løftet mast (h4)**	**Tilt mast frem/ tilbake**
Todelt friløftmast ZZ	3100 mm	2160 mm	1600 mm	3700 mm	7 / 5 °
	3300 mm	2260 mm	1700 mm	3900 mm	7 / 5 °
	3500 mm	2360 mm	1800 mm	4100 mm	7 / 5 °
	4000 mm	2610 mm	2060 mm	4600 mm	7 / 5 °
Todelt teleskopmast ZT	3100 mm	2200 mm	150 mm	3700 mm	7 / 5 °
	3300 mm	2300 mm	150 mm	3900 mm	7 / 5 °
	3500 mm	2400 mm	150 mm	4100 mm	7 / 5 °
	3700 mm	2500 mm	150 mm	4300 mm	7 / 5 °
	4000 mm	2650 mm	150 mm	4600 mm	7 / 5 °
	4500 mm	2950 mm	150 mm	5100 mm	7 / 5 °
Tredelt friløftmast DZ	4400 mm	2060 mm	1500 mm	5000 mm	7 / 5 °
	4700 mm	2160 mm	1600 mm	5300 mm	7 / 5 °
	5000 mm	2260 mm	1700 mm	5600 mm	7 / 5 °
EFG BC 330	**Løftehøyde (h3)**	**Høyde senket mast (h1)**	**Friløft (h2)**	**Høyde løftet mast (h4)**	**Tilt mast frem/ tilbake**
Todelt friløftmast ZZ	3100 mm	2160 mm	1440 mm	3850 mm	7 / 5 °
	3300 mm	2260 mm	1540 mm	4050 mm	7 / 5 °
	3500 mm	2360 mm	1640 mm	4250 mm	7 / 5 °
	4000 mm	2610 mm	1900 mm	4750 mm	7 / 5 °
Todelt teleskopmast ZT	3100 mm	2200 mm	150 mm	3850 mm	7 / 5 °

	3300 mm	2300 mm	150 mm	4050 mm	7 / 5 °
	3500 mm	2400 mm	150 mm	4250 mm	7 / 5 °
	3700 mm	2500 mm	150 mm	4450 mm	7 / 5 °
	4000 mm	2650 mm	150 mm	4750 mm	7 / 5 °
	4500 mm	2950 mm	150 mm	5250 mm	7 / 5 °
Tredelt friløftmast DZ	4400 mm	2060 mm	1340 mm	5150 mm	7 / 5 °
	4700 mm	2160 mm	1440 mm	5450 mm	7 / 5 °
	5000 mm	2260 mm	1540 mm	5750 mm	7 / 5 °

VDI-tabell

Mark	1.1	Produsent (kort navn)			Jungheinrich				
	1.2	Produsentens typebetegnelse			EFG BC 316	EFG BC 320	EFG BC 325k	EFG BC 325	EFG BC 330
	1.3	Drivenhet			Elektrisk				
	1.4	Betjening			Sittende				
	1.5	Løftekapasitet last	Q	kg	1600	2000	2500		3000
	1.6	Lastsenteravstand	c	mm	500				
	1.8	Lastavstand	x	mm	352		467		472
	1.9	Hjulavstand	y	mm	1506		1453	1561	1700
Vekter	2.1.1	Egenvekt (inkl. batterier)		kg	3230	3317	4351	4454	4742
	2.2	Akselbelastning med last foran/bak		kg	4012 / 818	4738 / 579	6166 / 685	6259 / 695	6968 / 774
	2.3	Akselbelastning uten last foran/bak		kg	1514 / 1716	1606 / 1711	1833 / 2518	1960 / 2494	2225 / 2517
Hjul, chassis	3.1	Hjul			Superelastisk (SE)				
	3.2	Hjuldimensjon foran			18 x 7 - 8	200 / 50 - 10	18 x 9 - 12		TANDEM, 18 x 5 & 6 - 12(1/8)
	3.3	Hjuldimensjon bak			16 x 6 - 8		16 x 6 -10 (1/2)		16 x 7 -10 (1/2)
	3.5	Hjul, antall foran/bak (x = drivhjul)			2x / 2				
	3.6	Sporvidde foran	b10	mm	904	924	938		1013
	3.7	Sporvidde bak	b11	mm	870		864		995
Grunnleggende mål	4.1	Tilt mast frem/tilbake	a/ß	°	7 / 5				
	4.2	Høyde senket mast (h1)	h1	mm	2000		2200		
	4.2.1	Totalhøyde	h15	mm	2080		2200		
	4.3	Friløft (h2)	h2	mm	150				
	4.4	Løftehøyde (h3)	h3	mm	3000		3100		
	4.5	Høyde løftet mast (h4)	h4	mm	3555	3605	3700		3850
	4.7	Høyde på beskyttende tak (hytte)	h6	mm	2080				
	4.8	Setehøyde / ståhøyde	h7	mm	1030				
	4.12	Høyde tilhengerfeste	h10	mm	475				
	4.19	Totallengde	l1	mm	3096		3213	3321	3469
	4.20	Lengde inkl. gaffelrygg	l2	mm	2096		2213	2321	2469
	4.21.1	Totalbredde	b1	mm	1060	1120	1170		1313
	4.22	Gafler (tykkelse, bredde, lengde)	s/ e/l	mm	40 x 100 x 1000				45 x 125 x 1000
	4.23	Gaffelbord tilkoblingsklasse			2A				3A
	4.24	Gaffelbordbredde	b3	mm	980		1120		
	4.31	Bakkeklaring med last målt under mast	m1	mm	97				
	4.32	Bakkeklaring målt midt mellom akslingene	m2	mm	88				
	4.34.1	Arbeidsbredde (pall 1000 × 1200 på tverrsnitt)	Ast	mm	3513		3648	3767	3942
	4.34.2	Arbeidsbredde (pall 800x1200 langsgående)	Ast	mm	3712		3847	3967	4142
	4.35	Svingradius	Wa	mm	1960		1980	2100	2270
	4.36	Minste svingradius	b13	mm	562		542	600	667

Ytelser	5.1	Kjørehastighet med/uten last	km/h	15 / 15		17 / 18	
	5.2	Løftehastighet med/uten last	m/s	0,43 / 0,53	0,34 / 0,44	0,4 / 0,5	0,3 / 0,32
	5.3	Senkehastighet med/uten last	m/s	0,51 / 0,55			
	5.5	Trekkraft med/uten last	N	1300 / 1500	1600 / 1900	2400 / 2750	2300 / 3300
	5.6	Maks. trekkraft med/uten last	N	9000 / 9400	9200 / 10500	14000 / 8700	13800 / 14600
	5.7	Stigeevne med/uten last	%	6,5 / 14	5 / 11	9 / 13	8 / 12
	5.8	Maks. stigeevne med/uten last	%	13,5 / 16	11 / 15	16 / 22	15 / 22
	5.9	Akselerasjonstid med/uten last	s	5,5 / 5	6 / 5,2	5,6 / 5	5,7 / 5,2
	5.10	Driftsbrems		mekanisk/hydraulisk			
Elektrisk motor / Elektronikk	6.1	Drivmotor, effekt S2 60 min	kW	3,7		4,6	
	6.1.1	2. Drivmotor, effekt S2 60 min	kW	3,7		4,6	
	6.2	Løftemotor, effekt ved S3	kW	10		15,5	
	6.3	Batteri iht. DIN 43531/35/36		DIN 43531 A			
	6.4	Batterispenning / nominell kapasitet	V / Ah	48 / 625		48 / 750	
	6.5	Batteriets vekt	kg	856		1013	
	6.6.1	Energiforbruk iht. EN-syklus	kWh/h	4,25	4,8	5,77	6,88
	6.6.2	CO2-ekvivalent i henhold til EN ISO 23308	kg/h	2,3	2,59	3,12	3,72
	6.7	Omløpshastighet	t/h	113	136	172	196
	6.8.1	Energiforbruk ved maks. omløpshastighet	kWh/h	5,13	5,88	8,84	7,71
Andre	8.1	Type kjørekontroll		Impuls/AC			
	10.1	Arbeidstrykk for påbygningsaggregat	bar	230			
	10.2	Oljestrøm for påbygningsaggregat	l/min	24		41	
	10.7	Lydtrykknivå iht. EN12053	dB (A)	74		78	
	10.8	Trekant, type / type DIN		Bolter			

- Her vises kun tekniske verdier for standardmodellen i henhold til retningslinje VDI 2198. Andre dekk, master eller tilleggsutstyr kan gi andre verdier. Med forbehold om endringer og tekniske nyheter.

Jungheinrich Norge AS

Alf Bjerckes vei 30 · 0596 Oslo
Postboks 246 Leirdal · 1011 Oslo
Telefon 02350
24-timers servicevakt 480 75 450

kontakt@jungheinrich.no

www.jungheinrich.no

De tyske produksjonsstedene i Norderstedt, Moosburg og Landsberg er sertifisert. Det er også vårt reservedelslager i Kaltenkirchen.

ISO 9001
ISO 14001

Jungheinrich-trucker bygges i henhold til Eusikkerhetsbestemmelsene og CE-forskriftene

CE

JUNGHEINRICH