Trekktruck

EZS 7280

Trekkapasitet: 28000 kg

LI-ION technology

JUNGHEINRICH

EZS 7280

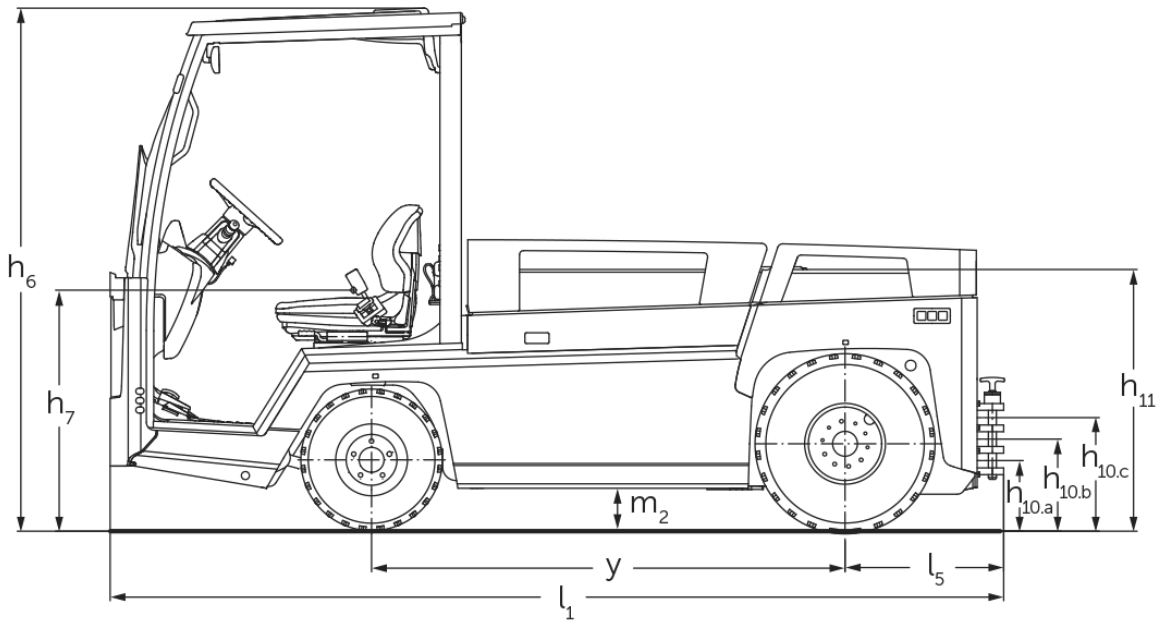

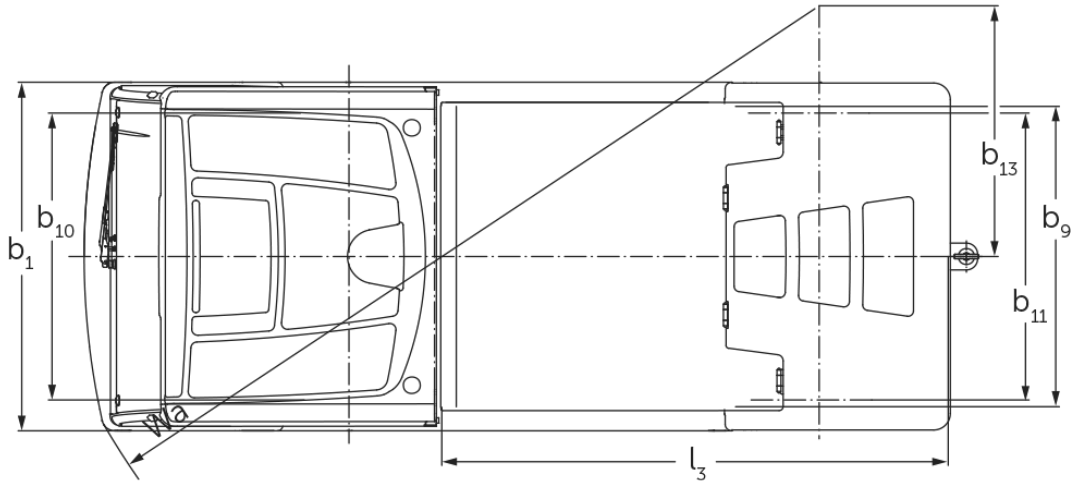

Trekkraft

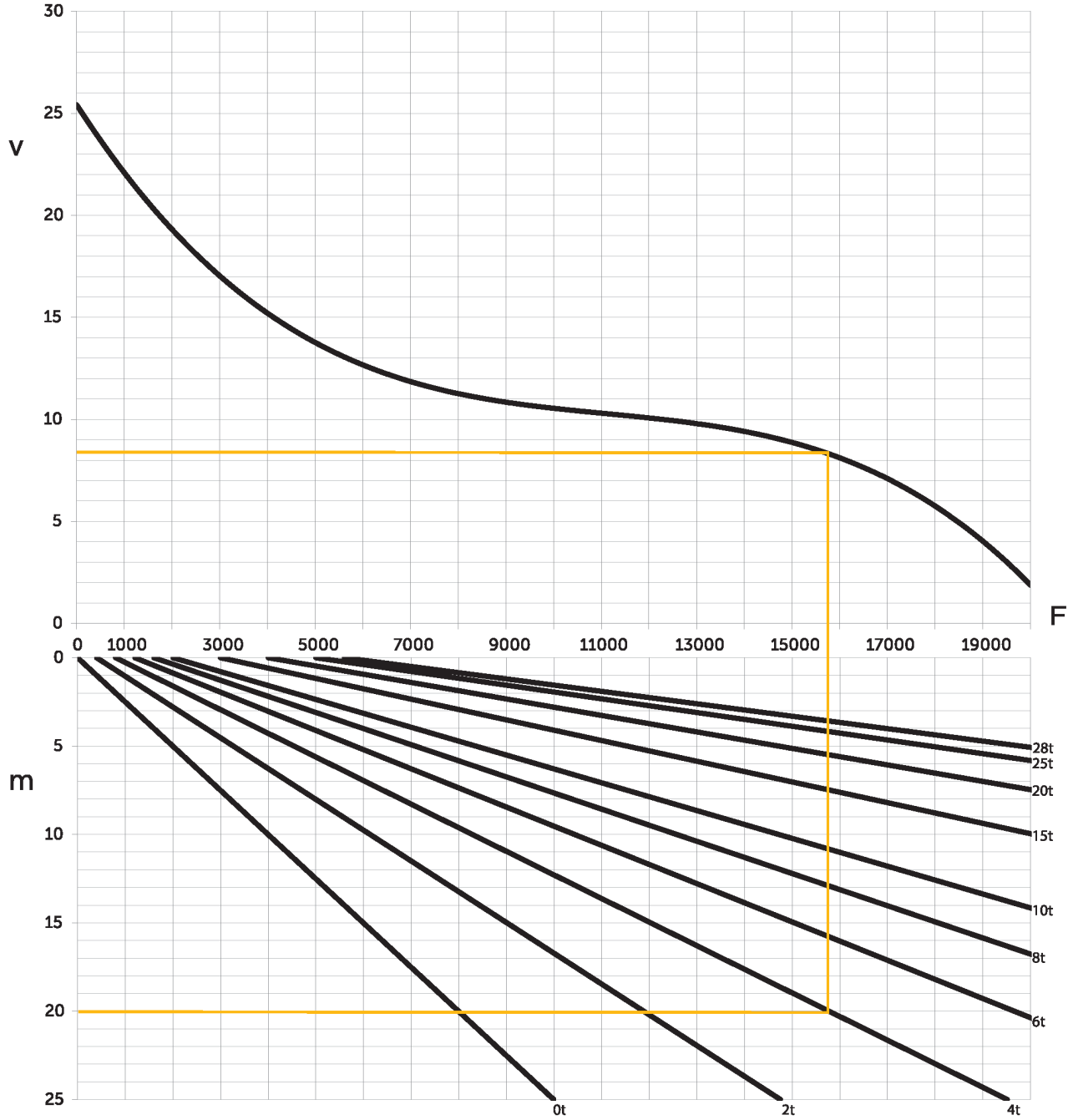

v=hastighet [km/t], m=stigning [%], F=trekkraft [N]

VDI-tabell

Mark	1.1	Produsent (kort navn)			Jungheinrich	
	1.2	Produsentens typebetegnelse			EZS 7280	EZS 7280 XL
	1.3	Drivenhet			Elektrisk	
	1.4	Betjening			Sittende	
	1.5.3	Trekkapasitet	Q	kg	28000	
	1.7	Nominell trekkraft		N	5600	
	1.9	Hjulavstand	y	mm	1465	1755
Vekter	2.1.1	Egenvekt (inkl. batterier)		kg	4088	4796
	2.3	Akselbelastning uten last foran/bak		kg	2100 / 1988	2446 / 2350
Hjul, chassis	3.1	Hjul			Luft	
	3.2	Hjuldimensjon foran			6.00 R9	
	3.3	Hjuldimensjon bak			7.00 R12	
	3.5	Hjul, antall foran/bak (x = drivhjul)			2 / 2 x	
	3.6	Sporvidde foran	b10	mm	1070	
	3.7	Sporvidde bak	b11	mm	1070	
Grunnleggende mål	4.7	Høyde på beskyttende tak (hytte)	h6	mm	1970	
	4.8	Setehøyde / ståhøyde	h7	mm	880	
	4.12	Høyde tilhengerfeste	h10	mm	240	
	4.12.1	2. Høyde tilhengerfeste		mm	320	
	4.12.2	3. Høyde tilhengerfeste		mm	400	
	4.13	Lastehøyde, uten last		mm	1000	
	4.16	Lasteflatens lengde	l3	mm	1536	1826
	4.17	Overheng		mm	610	
	4.18	Lasteflatens bredde	b9	mm	1090	
	4.19	Totallengde	l1	mm	3045	3335
	4.21.1	Totalbredde	b1	mm	1300	
	4.32	Bakkeklaring målt midt mellom akslingene	m2	mm	150	
	4.35	Svingradius	Wa	mm	2847	3178
	4.36	Minste svingradius	b13	mm	935	1095
Ytelser	5.1	Kjørehastighet med/uten last		km/h	12 / 25	
	5.1.1	Kjørehastighet med/uten last ved rygging		km/h	10 / 10	
	5.5	Trekkraft med/uten last		N	5600 / 5600	
	5.6	Maks. trekkraft med/uten last		N	19000 / 19000	
	5.10	Driftsbrems			hydraulisk/elektrisk	

Elektrisk motor / Elektronikk	6.1	Drivmotor, effekt S2 60 min	kW	20	
	6.4	Batterispenning / nominell kapasitet	V / Ah	80 / 620	80 / 930
	6.5	Batteriets vekt	kg	1560	2180
	6.6	Energiforbruk iht. VDI-syklus	kWh/h	0	
Andre	8.1	Type kjørekontroll		Trefaseteknikk	
	10.7	Lydtrykknivå iht. EN12053	dB (A)	60	

- Her vises kun tekniske verdier for standardmodellen i henhold til retningslinje VDI 2198. Andre dekk, master eller tilleggsutstyr kan gi andre verdier. Med forbehold om endringer og tekniske nyheter.

– VDI-nr. 4.12: Verdien for høyde på tilhengerfestet gjelder trippelkobling.
– VDI-nr. 4.19: Angivelsen om totallengde inkluderer trippelkobling.
– VDI-nr. 5.1: Med tilhengerlast på 25 000 kg er kjørehastigheten 13 km/t.
– VDI-nr. 10.7: Angivelsen gjelder med deaktivert lufting/oppvarming.

Jungheinrich Norge AS

Alf Bjerckes vei 30 · 0596 Oslo
Postboks 246 Leirdal · 1011 Oslo
Telefon 02350
24-timers servicevakt 480 75 450

kontakt@jungheinrich.no

www.jungheinrich.no

De tyske produksjonsstedene i Norderstedt, Moosburg og Landsberg er sertifisert. Det er også vårt reservedelslager i Kaltenkirchen.

ISO 9001
ISO 14001

Jungheinrich-trucker bygges i henhold til Eusikkerhetsbestemmelsene og CE-forskriftene

CE

JUNGHEINRICH