Mobile Robot voor lage hefhoogten

EAE 212a

Hefhoogte: 250 mm / Draagvermogen: 1200 kg

LI ION technology

JUNGHEINRICH

EAE 212a

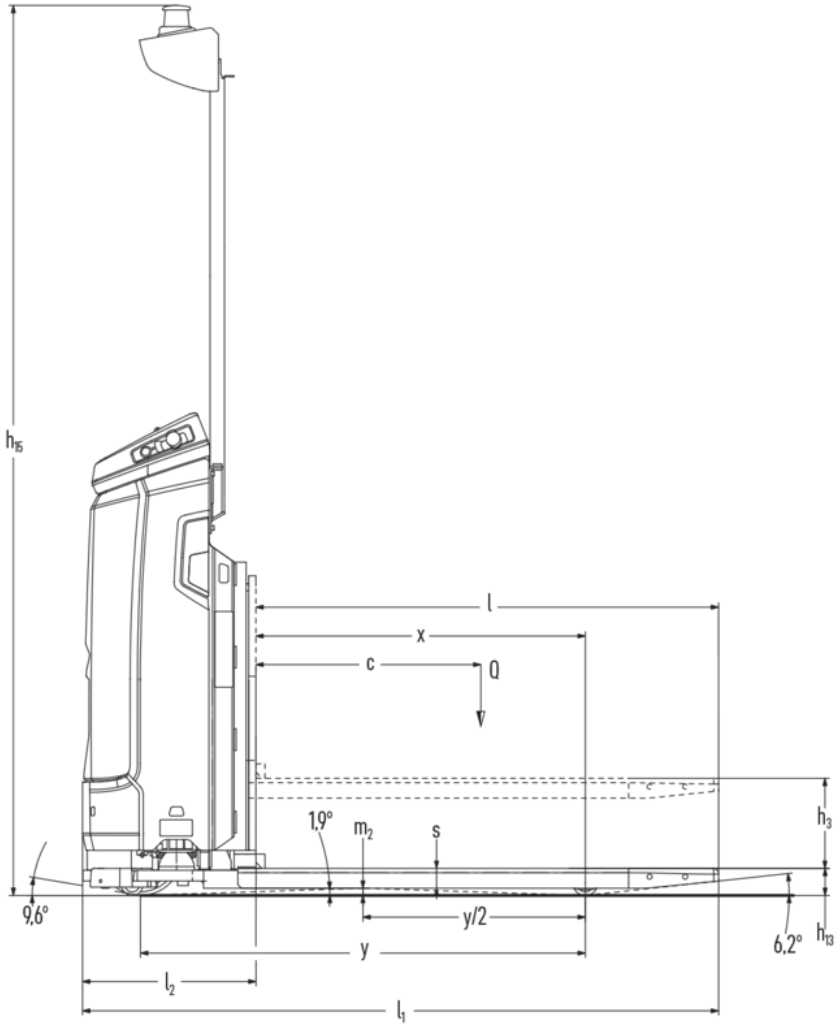
h15
l
x
c
Q
1,9°
m2
s
h3
9,6°
y/2
y
6,2°
h13
l2
l1

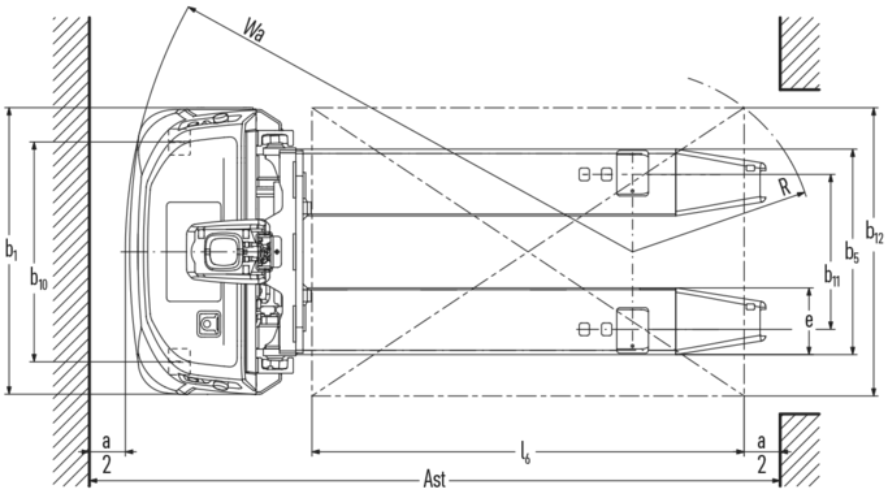
Wa
R
b1
b10
b12
b5
b11
e
a
2
l6
a
2
Ast

VDI-tabel

Kenmerken	1.1	Fabrikant (korte beschrijving)			Jungheinrich
	1.2	Typebenamingen van de fabrikant			EAE 212a
	1.3	Aandrijving			Elektrisch
	1.4	Bediening			Automatisch
	1.5	Draagvermogen/last	Q	kg	1200
	1.6	Lastzwaartepuntafstand	c	mm	625
	1.8	Lastafstand	x	mm	915
	1.9	Wielbasis	y	mm	1235
Gewichten	2.1.1	Eigen gewicht (inclusief batterij)		kg	650
	2.2	Asbelasting met last vooraan / achteraan		kg	800 / 1050
	2.3	Asbelasting zonder last vooraan / achteraan		kg	503 / 147
Wielen/chassis	3.1	Banden			Polyurethaan (PU)
	3.2	Bandenmaat vooraan			ø230x65
	3.3	Bandenmaat achteraan			ø70x75
	3.4	Extra wielen			ø60x35
	3.5	Wielen, aantal voor/achter (x=aangedreven)			1(x) + 2 / 2
	3.6	Spoorbreedte vooraan	b10	mm	610
	3.7	Spoorbreedte achteraan	b11	mm	430
Afmetingen	4.2.1	Totale hoogte	h15	mm	2470
	4.4	Heffing (h3)	h3	mm	250
	4.15	Hoogte gedaald	h13	mm	75
	4.19	Totale lengte	l1	mm	1766
	4.20	Lengte inclusief vorkrug	l2	mm	481
	4.21.1	Totale breedte	b1	mm	795
	4.22	Vorkafmetingen	s/e/l	mm	55 x 185 x 1285
	4.25	Maat over de vorken	b5	mm	570
	4.32	Bodemvrijheid midden wielbasis	m2	mm	20
Prestaties	5.1	Rijsnelheid met/zonder belasting		km/u	6 / 6
	5.2	Hefsnelheid met/zonder belasting		m/s	0,1 / 0,17
	5.3	Daalsnelheid met/zonder belasting		m/s	0,08 / 0,07
	5.7	Hellingsgraad met/zonder belasting		%	0 / 0
	5.10	Bedrijfsrem			regeneratief
E-motor/elektronica	6.1	Tractiemotor, vermogen S2 60 min		kW	2
	6.2	Hefmotor, vermogen op S3 (ED) 15%		kW	2,2
	6.3	Batterij volgens DIN 43531/35/36			neen
	6.4	Batterijspanning / nominale capaciteit		V / Ah	25,6 / 130
	6.5	Batterijgewicht		kg	55

Overig	10.7	Geluidsdrukniveau volgens EN12053	dB (A)	54

- Dit typeblad conform VDI-richtlijn 2198 vermeldt alleen de technische waarden van het standaardapparaat. Afwijkende banden, andere hefmasten, extra inrichtingen etc. kunnen resulteren in andere waarden.

- VDI-nr. 1.6 - nr. 2.2 - nr. 2.3 - nr. 4.19 - nr. 4.22: waarden voor standaardtruck met 25 mm lastoverhang
- VDI-nr. 4.2.1: totale hoogte: met optionele beugel 1.891 mm (ingeklapt) / 2.470 mm (uitgeklapt)
- VDI-nr. 5.2: hefsnelheid zonder last: 0,17 - bij een nominale belasting van 1,2 ton
- VDI-nr. 5.3: daalsnelheid zonder last: 0,07 - bij een nominale belasting van 1,2 ton

Jungheinrich NV

Researchpark Haasrode 1105
Esperantolaan 1
3001 Leuven (Heverlee)
Tel. 016 398711

info@jungheinrich.be

www.jungheinrich.be

De Duitse productie-eenheden in Norderstedt, Moosburg en Landsberg en het onderdelencentrum in Kaltenkirchen zijn gecertificeerd.

ISO 9001
ISO 14001

Jungheinrich intern transport materieel voldoet aan de Europese veiligheidsvoorschriften.

CE

JUNGHEINRICH