Horizontālā pasūtījumu komplektētājs

ECE 225 / 227 / 230

Celšanas augstums: 125 mm / Kravnesība: 2500-3000 kg

LI-ION technology

JUNGHEINRICH

ECE 225 / 227 / 230

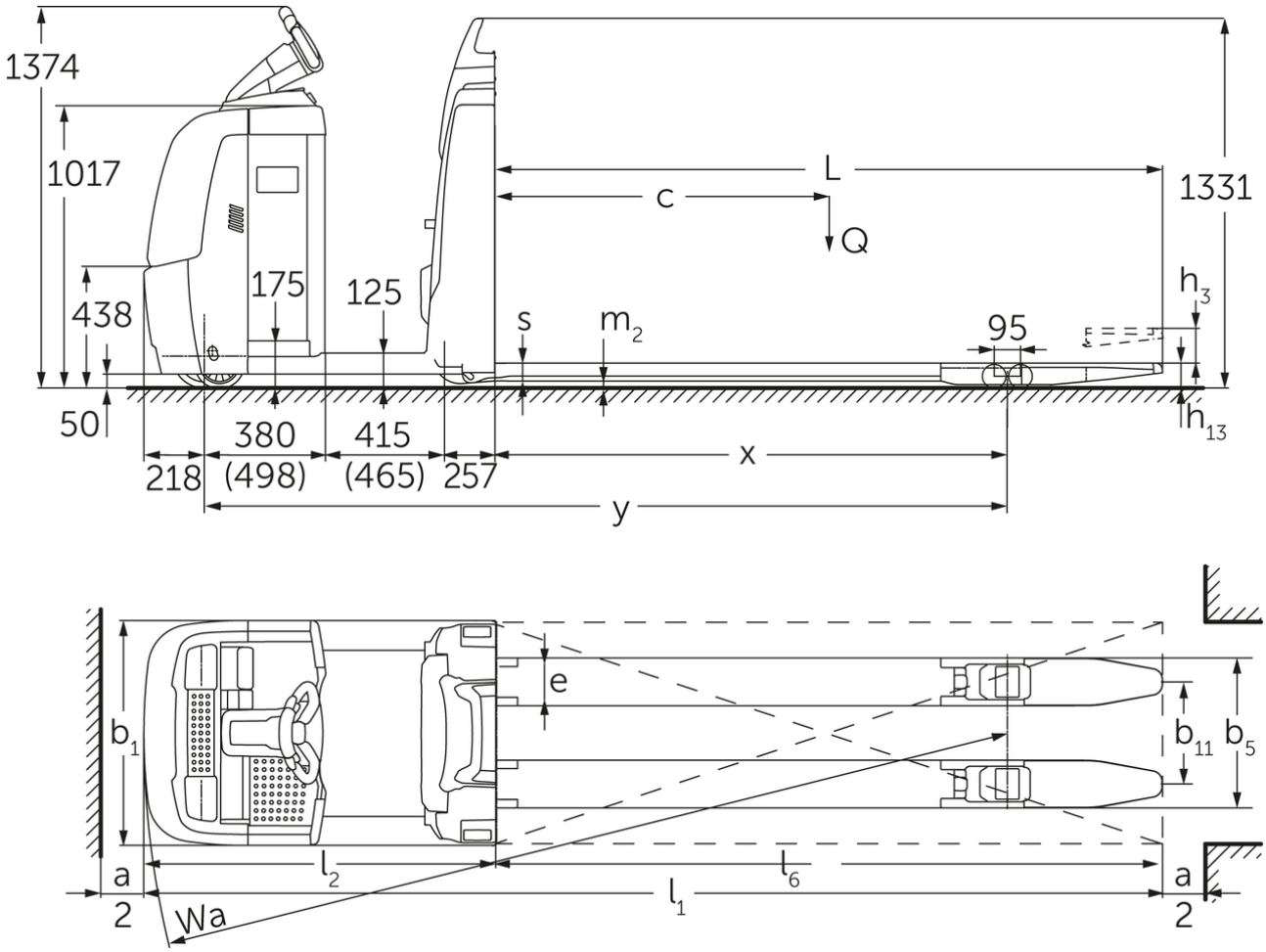

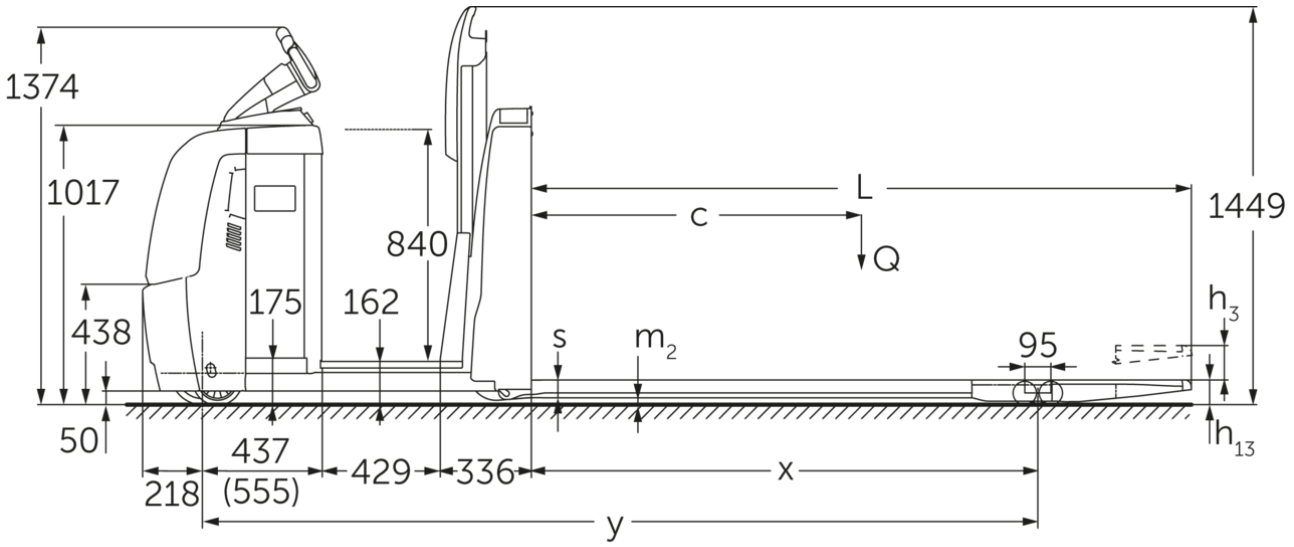
1374
1017
840
L
c
Q
1449
h3
438
175
162
s
m2
95
50
h13
437
(555)
218
429
336
x
y

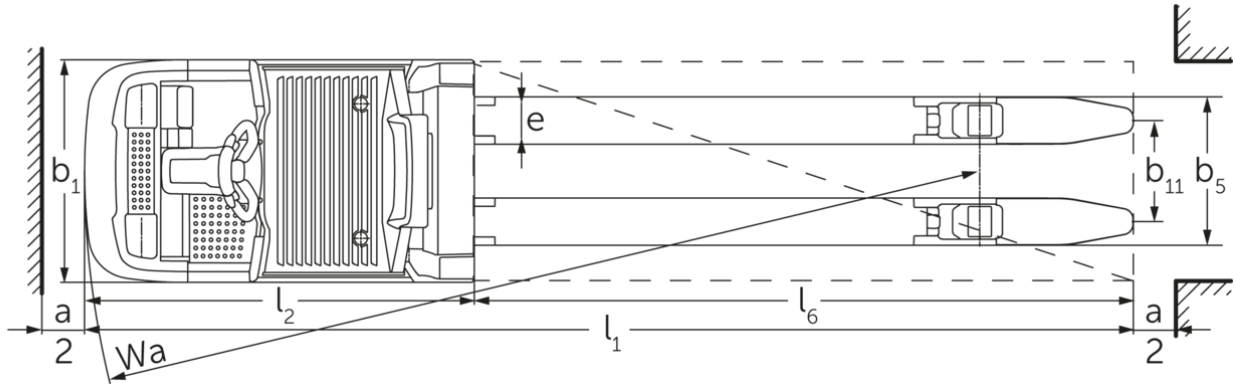
b1
e
e
b11
b5
a
2
l2
l6
l1
Wa
a
2

VDI tabula

Zīme	1.1	Ražotājs (saīsinātais nosaukums)			Jungheinrich			
	1.2	Izgatavotāja tipa simbols			ECE 225	ECE 225 HP	ECE 227	ECE 230
	1.3	Piedziņa			Elektrības			
	1.4	Darbība			Komplektētāji			
	1.5	Ietilpība / slodze	Q	kg	2500		2700	3000
	1.6	Slodzes centrs	c	mm	1200			1800
	1.8	Slodze attālums	x	mm	1518			2690
	1.9	Garenbāze	y	mm	2570	2720	2570	3849
Svari	2.1.1	Nesošais svars (ieskaitot akumulatoru)		kg	975	1110	975	1550
	2.2	Ass slodze ar slodzi priekšā / aizmugurē		kg	1130 / 2345	1135 / 2475	1130 / 2345	1720 / 2820
	2.3	Ass slodze bez kravas priekšā / aizmugurē		kg	763 / 212	847 / 263	763 / 212	1080 / 460
Riteņi / apturēšana	3.1	Riepas			Poliuretāns (PU)			
	3.2	Riepas izmērs, priekšā			Ø 230 x 78			
	3.3	Riepu izmērs aizmugurē			Ø 85 x 85			
	3.4	Papildu riteņi			Ø 180 x 65			
	3.5	Riteņi, skaits priekšā / aizmugurē (x = piedziņa)			1+1x/4			
	3.6	Mērītājs priekšā	b10	mm	481			
	3.7	Aizmugurējais gabarīts	b11	mm	338			378
	3.7.1	2. trase, aizmugurē		mm	368			-
	3.7.2	3. celiņš, aizmugurē		mm	498			-
Pamata izmēri	4.4	Stroke (h3)	h3	mm	125			
	4.9	Jūgstieņa roktura augstums braukšanas stāvoklī min./maks.	h14	mm	1374 / 1418			
	4.14	Statīva augstums pacelts	h12	mm	-	1002	-	
	4.15	Augstums nolaists	h13	mm	90			
	4.19	kopējais garums	l1	mm	3670	3820	3670	5000
	4.20	Garums ieskaitot dakšas aizmuguri	l2	mm	1270	1420	1270	1400
	4.21.1	kopējais platums	b1	mm	810			830
	4.22	Fork izmēri	s/ e/l	mm	60 x 172 x 2400			70 x 200 x 3600
	4.25	Dakšas klīrenss	b5	mm	510			580
	4.32	Centrālās garenbāzes klīrenss	m2	mm	25			
	4.34.2	Darba platums (palete 800x1200 gareniska)	Ast	mm	3870	4020	3870	5200
	4.35	Pagrieziena rādiuss	Wa	mm	2788	2938	2788	4090
Veiktspējas dati	5.1	Braukšanas ātrums ar / bez kravas (Efficiency | drivePLUS)		km/h	9,2 / 12,5 | 9,2 / 14			- / - | 9,2 / 14
	5.2	Celšanas ātrums ar / bez kravas		m/s	0,07 / 0,1			
	5.3	Ātruma samazināšana ar / bez kravas		m/s	0,07 / 0,06			
	5.8	Maksimāla kāpšanas spēja ar / bez kravas (Efficiency | drivePLUS)		%	6 / 15 | 6 / 15			- / - | 6 / 15
	5.10	Darba bremzes			ģeneratori			

Elektromotoru / Elektronika	6.1	Vilces motors, jauda S2 60 min (Efficiency | drivePLUS)	kW	2,8 | 3,2			- | 3,2
	6.2	Celšanas motors, jauda S3	kW	1,5			
	6.4	Akumulatora spriegums / nominālā jauda	V / Ah	24 / 465			24 / 560
	6.5	Akumulatora svars	kg	370			470
	6.6.1	Enerģijas patēriņš atbilstoši EN ciklam (Efficiency | PLUS)	kWh/h	0,41 | 0,47			- | -
	6.6.2	CO2 ekvivalents saskaņā ar EN ISO 23308 (Efficiency | PLUS)	kg/h	0,22 | 0,3			- | -
	6.7	Caurlaide (Efficiency | PLUS)	t/h	170 | 180			- | 170
	6.8.1	Enerģijas patēriņš maks. caurlaide (Efficiency | PLUS)	kWh/h	1,38 | 1,41	1,39 | 1,47	1,38 | 1,41	- | 1,39
Cits	8.1	Braukšanas vadības tips		AC			
	10.5	Versijas vadīšana		Elektrības			
	10.7	skaņas spiediena līmenis atbilstoši EN12053	dB (A)	62			

- Šajā tehnisko datu lapā saskaņā ar VDI direktīvu 2198 ir norādītas tikai standarta ierīces tehniskās vērtības. Ja attiecīgajai ierīcei ir uzmontēti citi riteņi, citi pacelšanas masti, papildierīces utt., spēkā var būt citas vērtības.

Tabulā norādītās vērtības attiecas uz akumulatora nodalījumu L, aprīkojuma paketi drivePLUS, dakšas garumu 2400 mm, paceltu kravas mehānismu.
- VDI Nr. 1.8: Ar nolaistu kravas mehānismu: x + 82 mm.
- VDI Nr. 1.9: Ar akumulatora nodalījumu XL vai XL (ERE): y + 118 mm; ar pagarinātu stāvēšanas platformu: y + 50 mm; ar nolaistu kravas mehānismu: y + 82 mm.
- VDI Nr. 4.14: ECE HP: h12 skatīt zīmējumu, izmērs 840 mm + 162 mm = 1002 mm.
- VDI-Nr. 4.19: Ar akumulatora nodalījumu XL vai XL (ERE): l1 + 118 mm; ar pagarinātu stāvēšanas platformu: l1 + 50 mm.
- VDI-Nr. 4.20: Ar akumulatora nodalījumu XL vai XL (ERE): l2 + 118 mm; ar pagarinātu stāvēšanas platformu: l2 + 50 mm.
- VDI Nr. 4.34.2: Ar akumulatora nodalījumu XL vai XL (ERE): darba ejas platums + 118 mm; ar paplašinātu stāvēšanas platformu: darba ejas platums + 50 mm; diagonāli atbilstoši VDI: darba ejas platums + 94 mm.
- VDI-Nr. 4.35: Ar akumulatora nodalījumu XL vai XL (ERE): Wa + 118 mm; ar paplašinātu stāvēšanas platformu: Wa + 50 mm; ar nolaistu kravas mehānismu: Wa + 82 mm.
- VDI Nr. 6.2: Ja S3 10 %.
- VDI Nr. 6.4: Ar akumulatora nodalījumu XL: 24 V/620 Ah.
- VDI Nr. 6.5: Ar akumulatora nodalījumu XL: 460 kg.
- VDI Nr. 6.6.1 ECE 225 un ECE 225 HP: 0,45 kWh/h.

SIA Jungheinrich Lift Truck

Rītausmas iela 23
Rīga, LV-1058
Latvija
Telefons +371 67 813 913
Fakss +371 67 813 911

info@jungheinrich.lv

www.jungheinrich.lv

Sertificētas ir Vacijas ražotnes Norderštedte, Mosburga un Landsberga, ka arī mūsu rezerves daļu centrs Kaltenkirhenē.

ISO 9001
ISO 14001

Jungheinrich iekrāvēji atbilst Eiropas Savienības drošības prasībām.

CE

JUNGHEINRICH