Rankiniai padėklų krautuvai

AM l20/l20p

Kėlimo aukštis: 120 mm / Keliamoji galia: 2000 kg

JUNGHEINRICH

AM I20/I20p

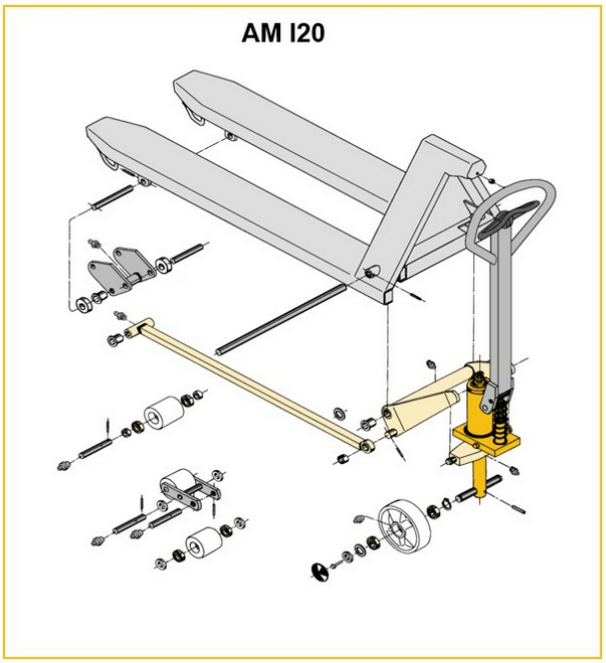

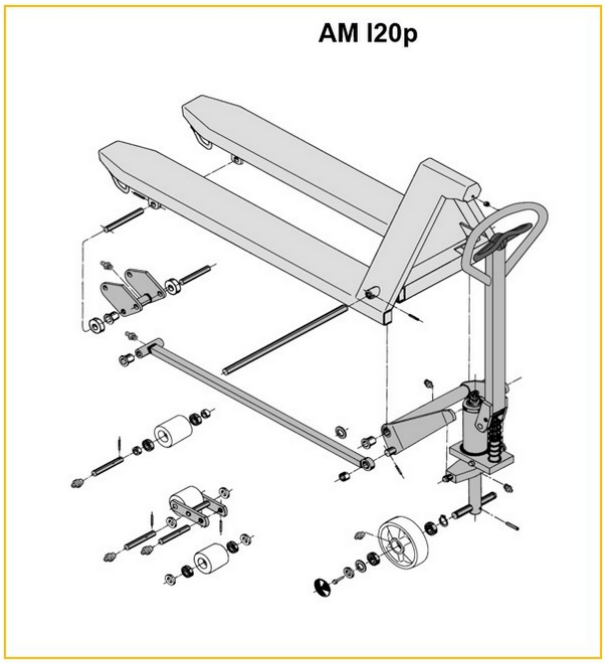

Inox AISI 316 (V4A)	Feuerverzinkt
Inox AISI 303/304 (V2A)	Verzinkt und gelb chromatiert

AM I20p

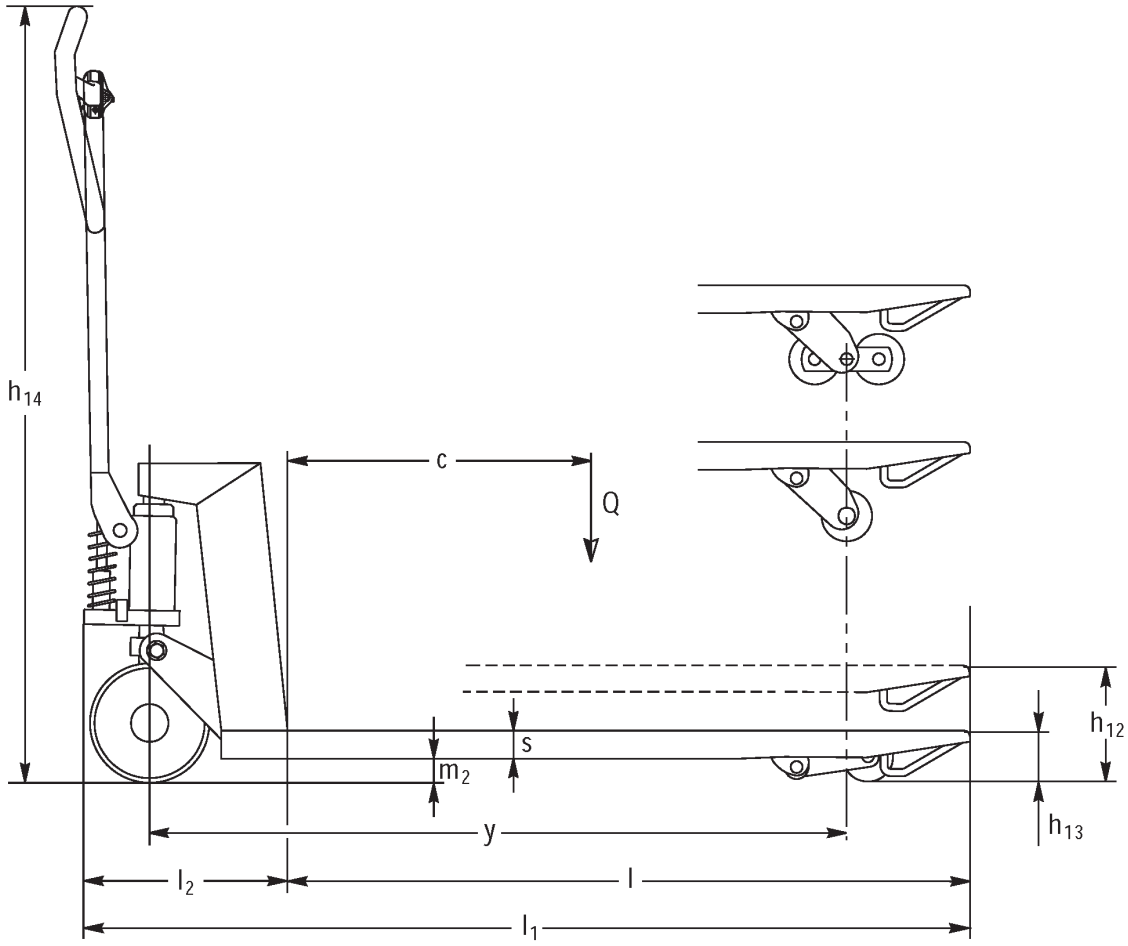
h14
c
Q
s
m2
h12
h13
y
l2
l
l1

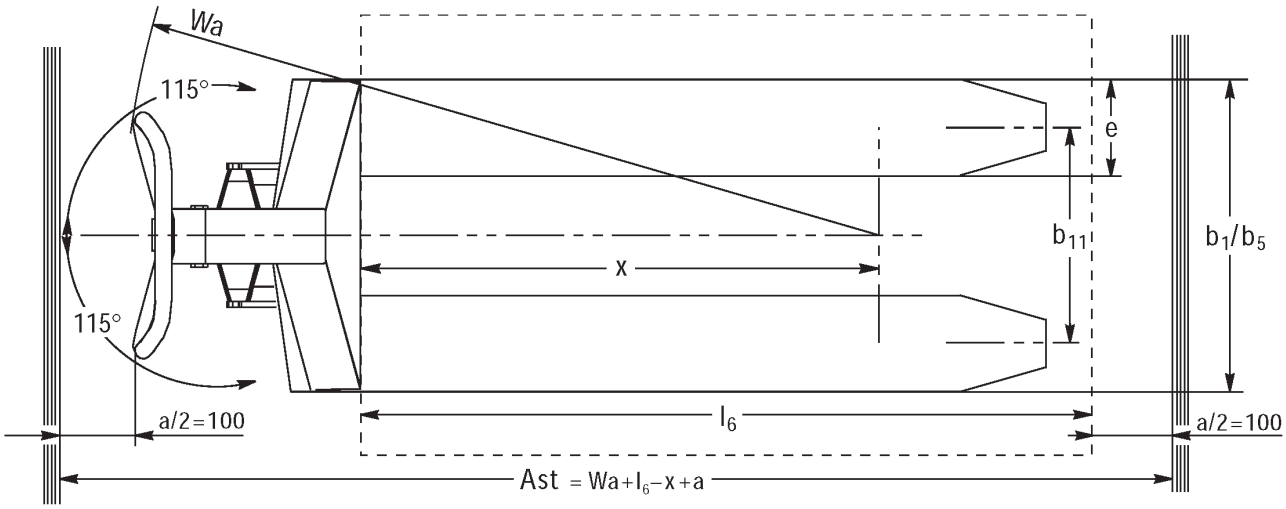
Wa
115°
115°
e
b11
b1/b5
x
l6
a/2=100
a/2=100
Ast = Wa+l6−x+a

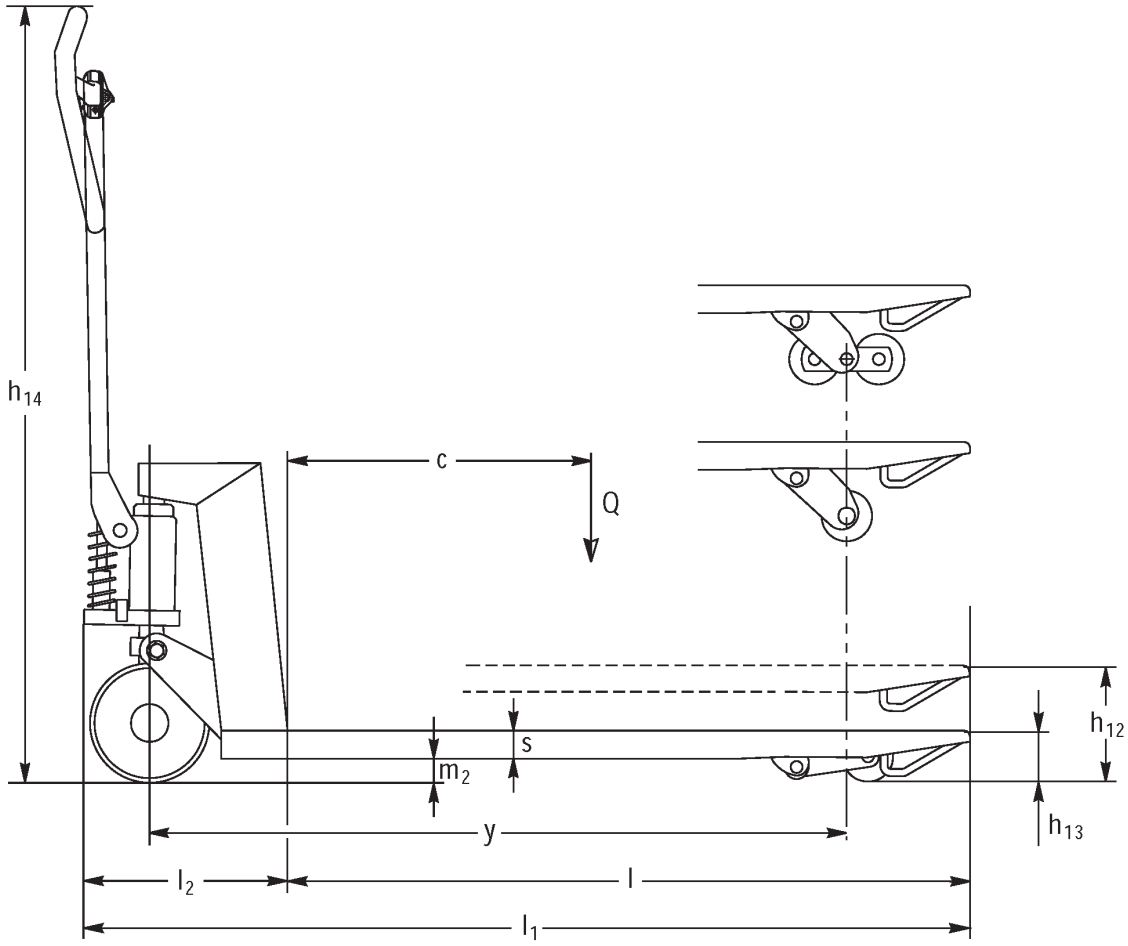
h14
c
Q
s
m2
h12
h13
y
l2
l
l1

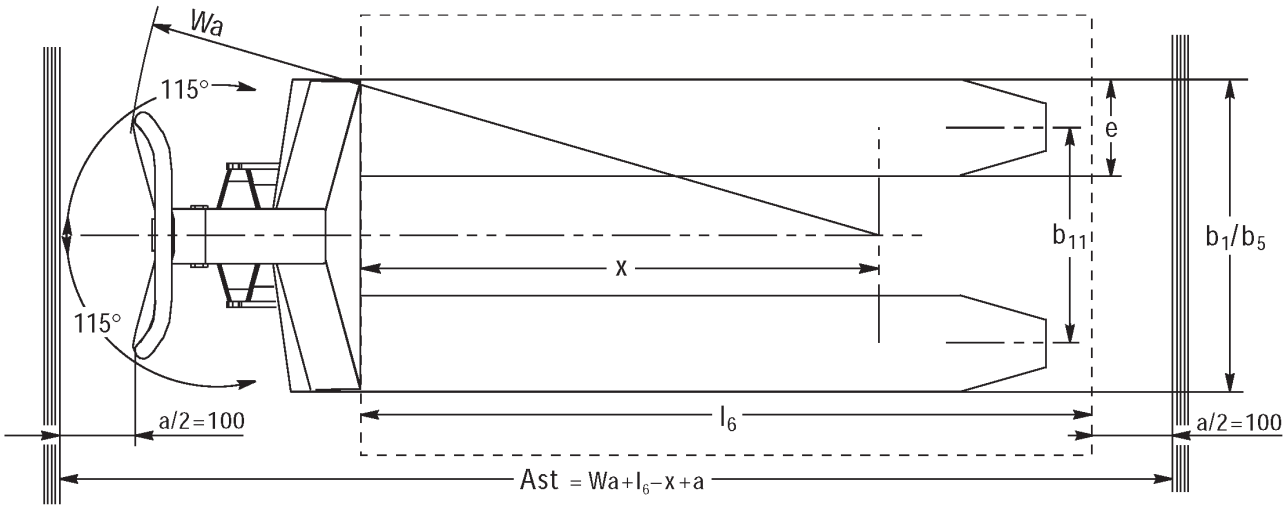
Wa
115°
115°
e
b11
b1/b5
x
l6
a/2=100
a/2=100
Ast = Wa+l6−x+a

VDI lentelė

ženklas	1.1	Gamintojas (trumpasis pavadinimas)			Kiti (OEM)							
	1.2	Gamintojo tipo simbolis			AM I20p							
	1.3	Vairuoti			Rankiniu būdu							
	1.4	Operacija			Rankinis							
	1.5	Talpa / apkrovos	Q	kg	2000							
	1.6	Svorio centras	c	mm	610				570			
	1.9	Bazė	y	mm	1245				1165			
Svoriai	2.1	Savasis svoris		kg	81		78				75	
	2.1.1	Nepilnas svoris (įskaitant akumuliatorių)		kg	81		78		64			
Ratai / pakaba	3.1	Padangos			V-BV	N-BN	V-GV	N-GN	V-BV	N-BN	C-GV	N-GN
	3.2	Padangos dydis, priekis			Ø 200x50							
	3.3	Padangos dydis, galinė			Ø 80x70	Ø 80x65	Ø 80x90		Ø 80x70	Ø 80x65	Ø 80x90	
	3.5	Ratai, skaičius priekyje / gale (x = varomas)			2/2							
	3.6	Matuoklis, priekyje	b10	mm	120							
	3.7	Galinis gabaritas	b11	mm	520							
Pagrindiniai matmenys	4.4	Insultas (h3)	h3	mm	120							
	4.9	Sukabintuvo rankenos aukštis važiavimo padėtyje min./max.	h14	mm	1170							
	4.14	Stovo aukštis pakeltas	h12	mm	205							
	4.15	Aukštis nuleistas	h13	mm	85							
	4.19	Bendrasis ilgis	l1	mm	1555				1475			
	4.21.1	Bendras plotis	b1	mm	680							
	4.22	šakių matmenys	s/ e/l	mm	51 x 160 x 1220				51 x 160 x 1140			
	4.25	Šakės klirensas	b5	mm	680							
	4.32	Centrinės tarpinės prošvaisos atstumas	m2	mm	34							
	4.34.1	Darbinis plotis (1000 × 1200 padėklų skersai)	Ast	mm	1610							
	4.34.2	Darbinis plotis (800x1200 išilginis padėklas)	Ast	mm	1830				1810			
	4.35	Apsisukimo spindulys	Wa	mm	1410				1330			
Našumo duomenys	5.3	Mažėja greitis su kroviniu arba be jo		m/s	0,1 / 0,05							

- Šis techninis pasas pagal VDI direktyvą 2198 išvardija tik technines standartinio prietaiso vertes. Naudojant kitokias padangas, kitus kėlimo mechanizmus, papildomą įrangą, galima gauti kitas vertes.

ženklas	1.1	Gamintojas (trumpasis pavadinimas)			Kiti (OEM)							
	1.2	Gamintojo tipo simbolis			AM I20p							
	1.3	Vairuoti			Rankiniu būdu							
	1.4	Operacija			Rankinis							
	1.5	Talpa / apkrovos	Q	kg	2000							
	1.6	Svorio centras	c	mm	485				405			
	1.9	Bazė	y	mm	995				835			
Svoriai	2.1	Savasis svoris		kg	72		69				65	
	2.1.1	Nepilnas svoris (įskaitant akumuliatorių)		kg	72		69	66	64			
Ratai / pakaba	3.1	Padangos			V-BV	N-BN	V-GV	N-GN	V-BV	N-BN	V-GV	N-GN
	3.2	Padangos dydis, priekis			Ø 200x50							
	3.3	Padangos dydis, galinė			Ø 80x70	Ø 80x65	Ø 80x90		Ø 80x70	Ø 80x65	Ø 80x90	
	3.5	Ratai, skaičius priekyje / gale (x = varomas)			2/2							
	3.6	Matuoklis, priekyje	b10	mm	120							
	3.7	Galinis gabaritas	b11	mm	520							
Pagrindiniai matmenys	4.4	Insultas (h3)	h3	mm	120							
	4.9	Sukabintuvo rankenos aukštis važiavimo padėtyje min./max.	h14	mm	1170							
	4.14	Stovo aukštis pakeltas	h12	mm	205							
	4.15	Aukštis nuleistas	h13	mm	85							
	4.19	Bendrasis ilgis	l1	mm	1305				1145			
	4.21.1	Bendras plotis	b1	mm	680							
	4.22	šakių matmenys	s/ e/l	mm	51 x 160 x 970				51 x 160 x 810			
	4.25	Šakės klirensas	b5	mm	680							
	4.32	Centrinės tarpinės prošvaisos atstumas	m2	mm	34							
	4.34.1	Darbinis plotis (1000 × 1200 padėklų skersai)	Ast	mm	1610							
	4.34.2	Darbinis plotis (800x1200 išilginis padėklas)	Ast	mm	1810							
	4.35	Apsisukimo spindulys	Wa	mm	1160				1000			
Našumo duomenys	5.3	Mažėja greitis su kroviniu arba be jo		m/s	0,1 / 0,05							

- Šis techninis pasas pagal VDI direktyvą 2198 išvardija tik technines standartinio prietaiso vertes. Naudojant kitokias padangas, kitus kėlimo mechanizmus, papildomą įrangą, galima gauti kitas vertes.

ženklas	1.1	Gamintojas (trumpasis pavadinimas)			Kiti (OEM)							
	1.2	Gamintojo tipo simbolis			AM I20p							
	1.3	Vairuoti			Rankiniu būdu							
	1.4	Operacija			Rankinis							
	1.5	Talpa / apkrovos	Q	kg	2000							
	1.6	Svorio centras	c	mm	610				570			
	1.9	Bazė	y	mm	1245				1165			
Svoriai	2.1	Savasis svoris		kg	75		72				69	
	2.1.1	Nepilnas svoris (įskaitant akumuliatorių)		kg	75		72		64			
	2.2	Ašies apkrova su priekine / galine apkrova		-	- / -							636 / 1432
	2.3	Ašies apkrova be krovinio priekyje / gale		-	- / -							21 / 47
Ratai / pakaba	3.1	Padangos			V-BV	N-BN	V-GV	N-GN	V-BV	N-BN	V-GV	N-GN
	3.2	Padangos dydis, priekis			Ø 200x50							
	3.3	Padangos dydis, galinė			Ø 80x70	Ø 80x65	Ø 80x90		Ø 80x70	Ø 80x65	Ø 80x90	
	3.5	Ratai, skaičius priekyje / gale (x = varomas)			2/2							
	3.6	Matuoklis, priekyje	b10	mm	120							
	3.7	Galinis gabaritas	b11	mm	360							
Pagrindiniai matmenys	4.4	Insultas (h3)	h3	mm	120							
	4.9	Sukabintuvo rankenos aukštis važiavimo padėtyje min./max.	h14	mm	1170							1220 / 1170
	4.14	Stovo aukštis pakeltas	h12	mm	205							
	4.15	Aukštis nuleistas	h13	mm	85							
	4.19	Bendrasis ilgis	l1	mm	1555				1475			
	4.20	Ilgis, įskaitant šakę atgal	l2	mm	-							340
	4.21.1	Bendras plotis	b1	mm	520							
	4.22	šakių matmenys	s/ e/l	mm	51 x 160 x 1220				51 x 160 x 1140			
	4.25	Šakės klirensas	b5	mm	520							
	4.32	Centrinės tarpinės prošvaisos atstumas	m2	mm	34							
	4.34.1	Darbinis plotis (1000 × 1200 padėklų skersai)	Ast	mm	1610							
	4.34.2	Darbinis plotis (800x1200 išilginis padėklas)	Ast	mm	1830				1810			
	4.35	Apsisukimo spindulys	Wa	mm	1410				1330			
Našumo duomenys	5.3	Mažėja greitis su kroviniu arba be jo		m/s	0,1 / 0,05							

- Šis techninis pasas pagal VDI direktyvą 2198 išvardija tik technines standartinio prietaiso vertes. Naudojant kitokias padangas, kitus kėlimo mechanizmus, papildomą įrangą, galima gauti kitas vertes.

ženklas	1.1	Gamintojas (trumpasis pavadinimas)			Kiti (OEM)							
	1.2	Gamintojo tipo simbolis			AM I20p							
	1.3	Vairuoti			Rankiniu būdu							
	1.4	Operacija			Rankinis							
	1.5	Talpa / apkrovos	Q	kg	2000							
	1.6	Svorio centras	c	mm	485				405			
	1.9	Bazė	y	mm	995				835			
Svoriai	2.1	Savasis svoris		kg	66		63				59	
	2.1.1	Nepilnas svoris (įskaitant akumuliatorių)		kg	66		63		64			
Ratai / pakaba	3.1	Padangos			V-BV	N-BN	V-GV	N-GN	V-BV	N-BN	V-GV	N-GN
	3.2	Padangos dydis, priekis			Ø 200x50							
	3.3	Padangos dydis, galinė			Ø 80x70	Ø 80x65	Ø 80x90		Ø 80x70	Ø 80x65	Ø 80x90	
	3.5	Ratai, skaičius priekyje / gale (x = varomas)			2/2							
	3.6	Matuoklis, priekyje	b10	mm	120							
	3.7	Galinis gabaritas	b11	mm	360				335			360
Pagrindiniai matmenys	4.4	Insultas (h3)	h3	mm	120							
	4.9	Sukabintuvo rankenos aukštis važiavimo padėtyje min./max.	h14	mm	1170							
	4.14	Stovo aukštis pakeltas	h12	mm	205							
	4.15	Aukštis nuleistas	h13	mm	85							
	4.19	Bendrasis ilgis	l1	mm	1305				1145			
	4.21.1	Bendras plotis	b1	mm	520							
	4.22	šakių matmenys	s/ e/l	mm	51 x 160 x 970				51 x 160 x 810			
	4.25	Šakės klirensas	b5	mm	520							
	4.32	Centrinės tarpinės prošvaisos atstumas	m2	mm	34							
	4.34.1	Darbinis plotis (1000 × 1200 padėklų skersai)	Ast	mm	1610							
	4.34.2	Darbinis plotis (800x1200 išilginis padėklas)	Ast	mm	1810							
	4.35	Apsisukimo spindulys	Wa	mm	1160				1000			
Našumo duomenys	5.3	Mažėja greitis su kroviniu arba be jo		m/s	0,1 / 0,05							

- Šis techninis pasas pagal VDI direktyvą 2198 išvardija tik technines standartinio prietaiso vertes. Naudojant kitokias padangas, kitus kėlimo mechanizmus, papildomą įrangą, galima gauti kitas vertes.

ženklas	1.1	Gamintojas (trumpasis pavadinimas)			Kiti (OEM)							
	1.2	Gamintojo tipo simbolis			AM I20							
	1.3	Vairuoti			Rankiniu būdu							
	1.4	Operacija			Rankinis							
	1.5	Talpa / apkrovos	Q	kg	2000							
	1.6	Svorio centras	c	mm	405				485			
	1.9	Bazė	y	mm	835				995			
Svoriai	2.1	Savasis svoris		kg	59		63				66	
	2.1.1	Nepilnas svoris (įskaitant akumuliatorių)		kg	59		63				66	
Ratai / pakaba	3.1	Padangos			N-GN	V-GV	N-BN	V-BV	N-GN	V-GV	N-BN	V-BV
	3.2	Padangos dydis, priekis			Ø 200x50							
	3.3	Padangos dydis, galinė			Ø 80x90		Ø 80x65	Ø 80x70	Ø 80x90		Ø 80x65	Ø 80x70
	3.5	Ratai, skaičius priekyje / gale (x = varomas)			2/2							
	3.6	Matuoklis, priekyje	b10	mm	120							
	3.7	Galinis gabaritas	b11	mm	360							
Pagrindiniai matmenys	4.4	Insultas (h3)	h3	mm	120							
	4.9	Sukabintuvo rankenos aukštis važiavimo padėtyje min./max.	h14	mm	1170							
	4.14	Stovo aukštis pakeltas	h12	mm	200							
	4.15	Aukštis nuleistas	h13	mm	85							
	4.19	Bendrasis ilgis	l1	mm	1145				1305			
	4.21.1	Bendras plotis	b1	mm	520							
	4.22	šakių matmenys	s/ e/l	mm	51 x 160 x 810				51 x 160 x 970			
	4.25	Šakės klirensas	b5	mm	520							
	4.32	Centrinės tarpinės prošvaisos atstumas	m2	mm	34		38					
	4.34.1	Darbinis plotis (1000 × 1200 padėklų skersai)	Ast	mm	1610							
	4.34.2	Darbinis plotis (800x1200 išilginis padėklas)	Ast	mm	1810							
	4.35	Apsisukimo spindulys	Wa	mm	1000				1160			
Našumo duomenys	5.3	Mažėja greitis su kroviniu arba be jo		m/s	0,1 / 0,05							

- Šis techninis pasas pagal VDI direktyvą 2198 išvardija tik technines standartinio prietaiso vertes. Naudojant kitokias padangas, kitus kėlimo mechanizmus, papildomą įrangą, galima gauti kitas vertes.

ženklas	1.1	Gamintojas (trumpasis pavadinimas)			Kiti (OEM)							
	1.2	Gamintojo tipo simbolis			AM I20							
	1.3	Vairuoti			Rankiniu būdu							
	1.4	Operacija			Rankinis							
	1.5	Talpa / apkrovos	Q	kg	2000							
	1.6	Svorio centras	c	mm	570				610			
	1.9	Bazė	y	mm	1165				1245			
Svoriai	2.1	Savasis svoris		kg	69		72				75	
	2.1.1	Nepilnas svoris (įskaitant akumuliatorių)		kg	69		72				75	
	2.2	Ašies apkrova su priekine / galine apkrova		kg	636 / 1432	- / -						
	2.3	Ašies apkrova be krovinio priekyje / gale		kg	21 / 47	- / -						
Ratai / pakaba	3.1	Padangos			N-GN	V-GV	N-BN	V-BV	N-GN	V-GV	N-BN	V-BV
	3.2	Padangos dydis, priekis			Ø 200x50							
	3.3	Padangos dydis, galinė			Ø 80x90		Ø 80x65	Ø 80x70	Ø 80x90		Ø 80x65	Ø 80x90
	3.5	Ratai, skaičius priekyje / gale (x = varomas)			2/2							
	3.6	Matuoklis, priekyje	b10	mm	120							
	3.7	Galinis gabaritas	b11	mm	360							
Pagrindiniai matmenys	4.4	Insultas (h3)	h3	mm	120							
	4.9	Sukabintuvo rankenos aukštis važiavimo padėtyje min./max.	h14	mm	1170							
	4.14	Stovo aukštis pakeltas	h12	mm	200							
	4.15	Aukštis nuleistas	h13	mm	85							
	4.19	Bendrasis ilgis	l1	mm	1475				1555			
	4.20	Ilgis, įskaitant šakę atgal	l2	mm	340	-						
	4.21.1	Bendras plotis	b1	mm	520							
	4.22	šakių matmenys	s/ e/l	mm	51 x 160 x 1140				51 x 160 x 1220			
	4.25	Šakės klirensas	b5	mm	520							
	4.32	Centrinės tarpinės prošvaisos atstumas	m2	mm	38							
	4.34.1	Darbinis plotis (1000 × 1200 padėklų skersai)	Ast	mm	1610							
	4.34.2	Darbinis plotis (800x1200 išilginis padėklas)	Ast	mm	1810				1830			
	4.35	Apsisukimo spindulys	Wa	mm	1330				1410			
Našumo duomenys	5.3	Mažėja greitis su kroviniu arba be jo		m/s	0,1 / 0,05							

- Šis techninis pasas pagal VDI direktyvą 2198 išvardija tik technines standartinio prietaiso vertes. Naudojant kitokias padangas, kitus kėlimo mechanizmus, papildomą įrangą, galima gauti kitas vertes.

ženklas	1.1	Gamintojas (trumpasis pavadinimas)			Kiti (OEM)							
	1.2	Gamintojo tipo simbolis			AM I20							
	1.3	Vairuoti			Rankiniu būdu							
	1.4	Operacija			Rankinis							
	1.5	Talpa / apkrovos	Q	kg	2000							
	1.6	Svorio centras	c	mm	405				485			
	1.9	Bazė	y	mm	835				995			
Svoriai	2.1	Savasis svoris		kg	65		69				72	
	2.1.1	Nepilnas svoris (įskaitant akumuliatorių)		kg	65		69				72	
Ratai / pakaba	3.1	Padangos			N-GN	V-GV	V-BV	N-BN	N-GN	V-GV	N-BN	V-BV
	3.2	Padangos dydis, priekis			Ø 200x50							
	3.3	Padangos dydis, galinė			Ø 80x90		Ø 80x70	Ø 80x65	Ø 80x90		Ø 80x65	Ø 80x70
	3.5	Ratai, skaičius priekyje / gale (x = varomas)			2/2							
	3.6	Matuoklis, priekyje	b10	mm	120							
	3.7	Galinis gabaritas	b11	mm	520							
Pagrindiniai matmenys	4.4	Insultas (h3)	h3	mm	120							
	4.9	Sukabintuvo rankenos aukštis važiavimo padėtyje min./max.	h14	mm	1170							
	4.14	Stovo aukštis pakeltas	h12	mm	200							
	4.15	Aukštis nuleistas	h13	mm	85							
	4.19	Bendrasis ilgis	l1	mm	1145				1305			
	4.21.1	Bendras plotis	b1	mm	680							
	4.22	šakių matmenys	s/ e/l	mm	51 x 160 x 810				51 x 160 x 970			
	4.25	Šakės klirensas	b5	mm	680							
	4.32	Centrinės tarpinės prošvaisos atstumas	m2	mm	38							
	4.34.1	Darbinis plotis (1000 × 1200 padėklų skersai)	Ast	mm	1610							
	4.34.2	Darbinis plotis (800x1200 išilginis padėklas)	Ast	mm	1810							
	4.35	Apsisukimo spindulys	Wa	mm	1000				1160			
Našumo duomenys	5.3	Mažėja greitis su kroviniu arba be jo		m/s	0,1 / 0,05							

- Šis techninis pasas pagal VDI direktyvą 2198 išvardija tik technines standartinio prietaiso vertes. Naudojant kitokias padangas, kitus kėlimo mechanizmus, papildomą įrangą, galima gauti kitas vertes.

ženklas	1.1	Gamintojas (trumpasis pavadinimas)			Kiti (OEM)							
	1.2	Gamintojo tipo simbolis			AM I20							
	1.3	Vairuoti			Rankiniu būdu							
	1.4	Operacija			Rankinis							
	1.5	Talpa / apkrovos	Q	kg	2000							
	1.6	Svorio centras	c	mm	570				610			
	1.9	Bazė	y	mm	1165				1245			
Svoriai	2.1	Savasis svoris		kg	75		78					81
	2.1.1	Nepilnas svoris (įskaitant akumuliatorių)		kg	75		78					81
Ratai / pakaba	3.1	Padangos			N-GN	V-GV	N-BN	V-BV	N-GN	V-GV	V-BV	N-BN
	3.2	Padangos dydis, priekis			Ø 200x50							
	3.3	Padangos dydis, galinė			Ø 80x90		Ø 80x65	Ø 80x70	Ø 80x90			Ø 80x65
	3.5	Ratai, skaičius priekyje / gale (x = varomas)			2/2							
	3.6	Matuoklis, priekyje	b10	mm	120							
	3.7	Galinis gabaritas	b11	mm	520							
Pagrindiniai matmenys	4.4	Insultas (h3)	h3	mm	120							
	4.9	Sukabintuvo rankenos aukštis važiavimo padėtyje min./max.	h14	mm	1170							
	4.14	Stovo aukštis pakeltas	h12	mm	200							
	4.15	Aukštis nuleistas	h13	mm	85							
	4.19	Bendrasis ilgis	l1	mm	1475				1555			
	4.21.1	Bendras plotis	b1	mm	680							
	4.22	šakių matmenys	s/ e/l	mm	51 x 160 x 1140				51 x 160 x 1220			
	4.25	Šakės klirensas	b5	mm	680							
	4.32	Centrinės tarpinės prošvaisos atstumas	m2	mm	38							
	4.34.1	Darbinis plotis (1000 × 1200 padėklų skersai)	Ast	mm	1610							
	4.34.2	Darbinis plotis (800x1200 išilginis padėklas)	Ast	mm	1810				1830			
	4.35	Apsisukimo spindulys	Wa	mm	1330				1410			
Našumo duomenys	5.3	Mažėja greitis su kroviniu arba be jo		m/s	0,1 / 0,05							

- Šis techninis pasas pagal VDI direktyvą 2198 išvardija tik technines standartinio prietaiso vertes. Naudojant kitokias padangas, kitus kėlimo mechanizmus, papildomą įrangą, galima gauti kitas vertes.

Jungheinrich Lift Truck UAB

Liepkalnio g. 85ALiepkalnio g. 85A
LT-02120 Vilnius
Lietuva
Telefonas +370 5 2322242
Faksas +370 5 2647600

info@jungheinrich.lt

www.jungheinrich.lt

Vokietijos gamyklos Norderstedt, Moosburg ir Landsberg yra sertifikuotos, taip pat mūsų originalių dalių centras Kaltenkirchene.

ISO 9001
ISO 14001

„Jungheinrich“ krautuvai atitinka Europos saugos reikalavimus.

CE

JUNGHEINRICH