Elektrinis triratis krautuvas

EFG BA 113/115

Kėlimo aukštis: 3000-6500 mm / Keliamoji galia: 1300-1500 kg

LI-ION technology

JUNGHEINRICH

EFG BA 113/115

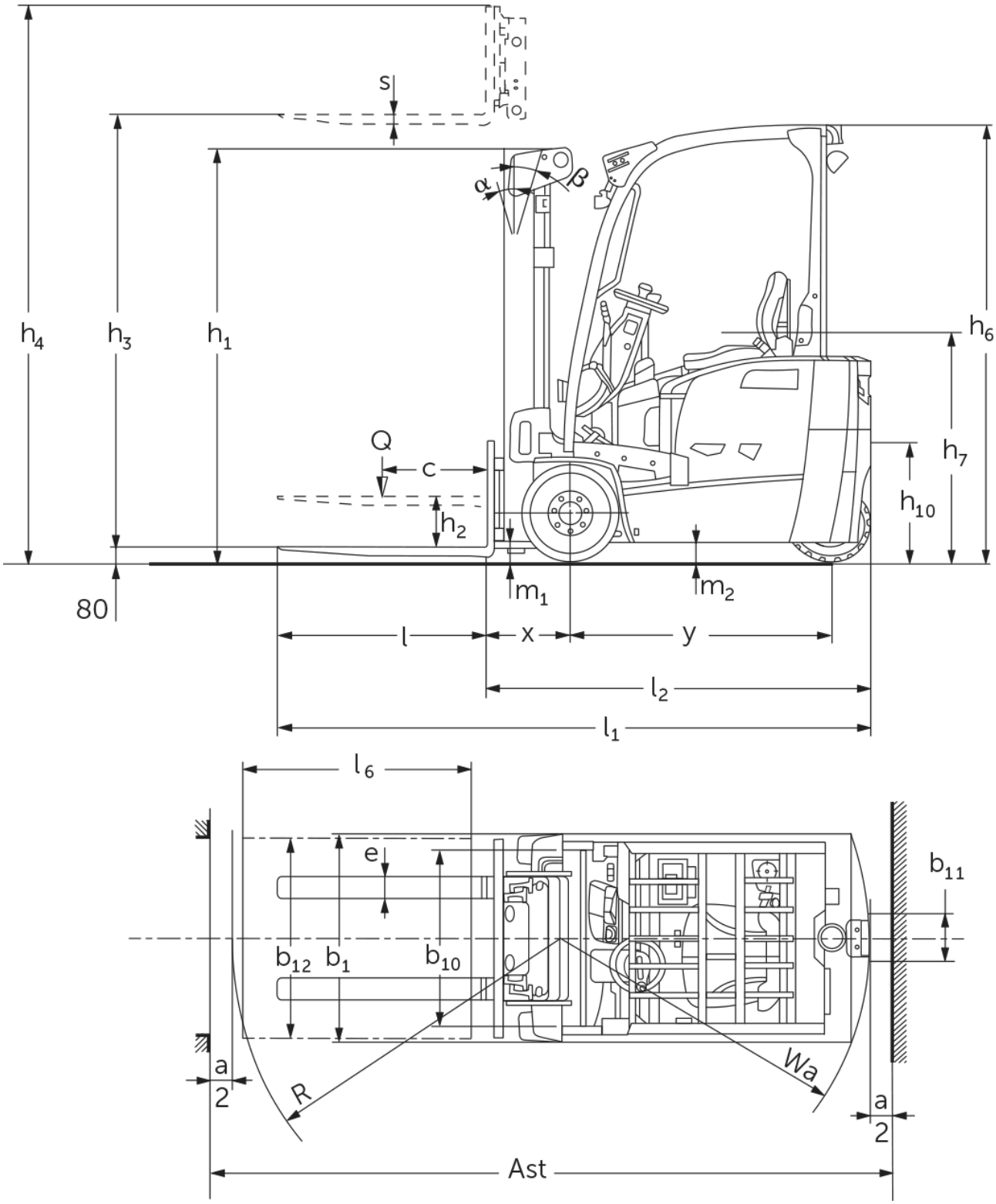

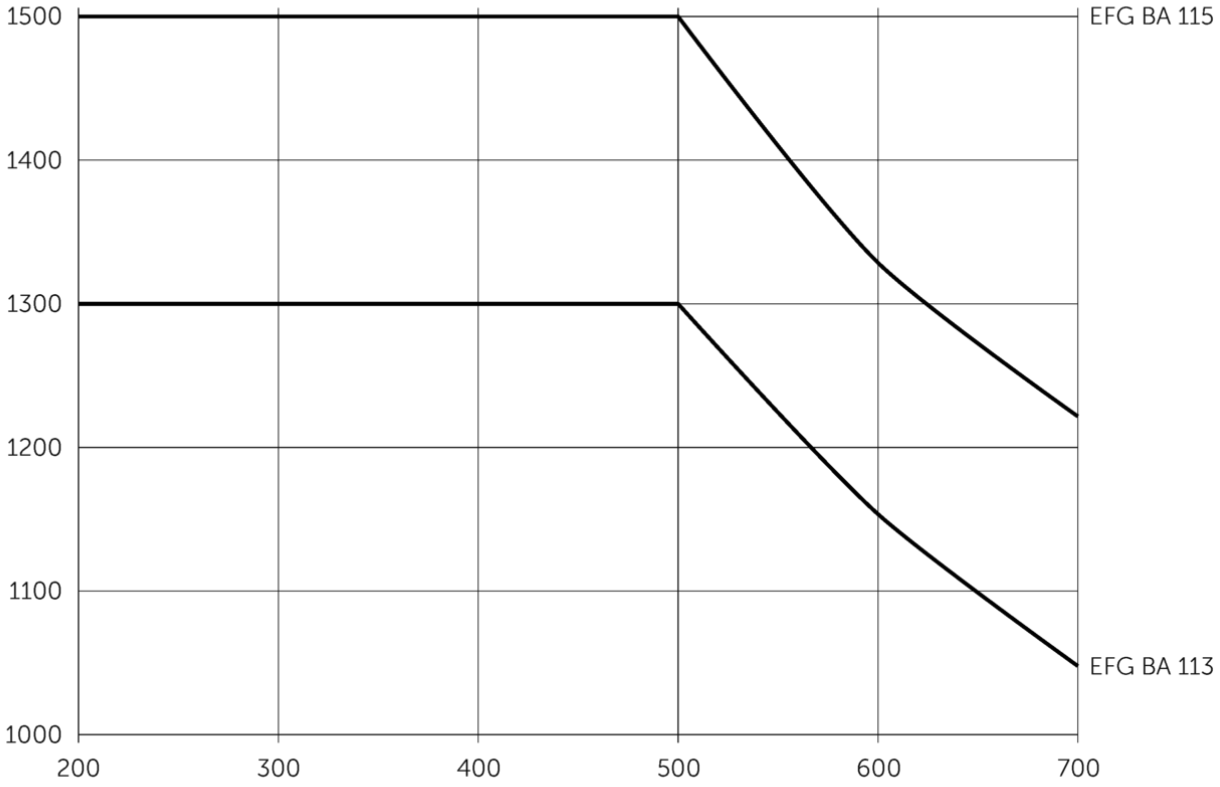
1500
1400
1300
1200
1100
1000
200
300
400
500
600
700
EFG BA 115
EFG BA 113

EFG BA 113/115

EFG BA 113, EFG BA 115	Insultas (h3)	Aukščio stiebas atitrauktas (h1)	Laisvas keltuvas (h2)	Ištiestas stiebo aukštis (h4)	Šakės vežimėlį pakreipkite į priekį / atgal
Dvigubas stiebas ZT	3000 mm	2000 mm	150 mm	3555 mm	7 / 5 °
	3300 mm	2150 mm	150 mm	3855 mm	7 / 5 °
	3600 mm	2300 mm	150 mm	4155 mm	7 / 5 °
	5000 mm	3050 mm	150 mm	5555 mm	7 / 5 °
Dvigubas stiebas ZZ	3300 mm	2105 mm	1470 mm	3855 mm	7 / 5 °
	3600 mm	2255 mm	1620 mm	4155 mm	7 / 5 °
Trigubas stiebas DZ	4500 mm	2005 mm	1360 mm	5055 mm	7 / 5 °
	4800 mm	2105 mm	1460 mm	5355 mm	7 / 5 °
	5000 mm	2180 mm	1530 mm	5555 mm	7 / 5 °
	5500 mm	2355 mm	1710 mm	6055 mm	7 / 5 °
	6000 mm	2555 mm	1910 mm	6555 mm	7 / 5 °
	6500 mm	2805 mm	2160 mm	7055 mm	7 / 5 °

VDI lentelė

ženklas	1.1	Gamintojas (trumpasis pavadinimas)			Jungheinrich	
	1.2	Gamintojo tipo simbolis			EFG BA 113	EFG BA 115
	1.3	Vairuoti			Elektros	
	1.4	Operacija			Sėdynė	
	1.5	Talpa / apkrovos	Q	kg	1300	1500
	1.6	Svorio centras	c	mm	500	
	1.8	Apkrova atstumas	x	mm	387	392
	1.9	Bazė	y	mm	1156	1249
Svoriai	2.1.1	Nepilnas svoris (įskaitant akumuliatorių)		kg	3045	3221
	2.2	Ašies apkrova su priekine / galine apkrova		kg	3753 / 592	3974 / 747
	2.3	Ašies apkrova be krovinio priekyje / gale		kg	1422 / 1623	1482 / 1739
Ratai / pakaba	3.1	Padangos			Labai elastingos (SE)	
	3.2	Padangos dydis, priekis			18x6-12/1/8	
	3.3	Padangos dydis, galinė			140/55-9	
	3.5	Ratai, skaičius priekyje / gale (x = varomas)			2x / 2	
	3.6	Matuoklis, priekyje	b10	mm	838	
	3.7	Galinis gabaritas	b11	mm	211	
Pagrindiniai matmenys	4.1	Stiebas palenkiamas pirmyn / atgal	a/ß	°	7 / 5	
	4.2	Aukščio stiebas atitrauktas (h1)	h1	mm	2000	
	4.2.1	Bendras aukštis	h15	mm	2080	
	4.3	Laisvas keltuvas (h2)	h2	mm	150	
	4.4	Insultas (h3)	h3	mm	3000	
	4.5	Ištiestas stiebo aukštis (h4)	h4	mm	3555	
	4.7	Apsauginio stogo (kabinos) aukštis	h6	mm	2080	
	4.8	Sėdynės aukštis / nuolatinis aukštis	h7	mm	1030	
	4.12	Sukabinimo aukštis	h10	mm	560	
	4.19	Bendrasis ilgis	l1	mm	2732	2830
	4.20	Ilgis, įskaitant šakę atgal	l2	mm	1732	1830
	4.21.1	Bendras plotis	b1	mm	990	
	4.22	šakių matmenys	s/e/l	mm	35 x 100 x 1000	40 x 100 x 1000
	4.23	Šakių laikiklio jungties klasė			2A	
	4.24	Šakių plotis	b3	mm	950	
	4.31	Tarpas su kroviniu po stiebu	m1	mm	97	
	4.32	Centrinės tarpinės prošvaisos atstumas	m2	mm	88	
	4.34.1	Darbinis plotis (1000 × 1200 padėklų skersai)	Ast	mm	3056	3154
	4.34.2	Darbinis plotis (800x1200 išilginis padėklas)	Ast	mm	3182	3279
	4.35	Apsisukimo spindulys	Wa	mm	1345	1438
	4.36	Mažiausias pasukimo atstumas	b13	mm	0	

Našumo duomenys	5.1	Važiavimo greitis su / be krovinio	km/h	12,5 / 12,5	
	5.2	Kėlimo greitis su / be krovinio	m/s	0,25 / 0,53	0,24 / 0,53
	5.3	Mažėja greitis su kroviniu arba be jo	m/s	0,55 / 0,54	
	5.5	Sukibimas su / be krovinio	N	716 / 757	886 / 767
	5.6	Maksimali sukibimas su / be krovinio	N	8752 / 8480	8675 / 9149
	5.7	Klasifikacija su / be krovinio	%	8 / 12	8 / 11
	5.8	Maksimalus sugebėjimas lipti su kroviniu / be jo	%	15 / 20	14 / 19
	5.9	Įsibėgėjimo laikas su apkrova / be jos	s	7,1 / 6,1	7,1 / 6,5
	5.10	Darbinis stabdys		Mechaninis / hidraulinis	
Elektros variklis / elektronika	6.1	Traukos variklis, S2 galia 60 min	kW	3,7	
	6.1.1	2-asis traukos variklis, S2 galia 60 min	kW	3,7	
	6.2	Kėlimo variklis, galia S3	kW	10	
	6.3	Baterija pagal DIN 43531/35/36		DIN 43531 A	
	6.4	Akumuliatoriaus įtampa / vardinė talpa	V / Ah	48 / 375	48 / 500
	6.5	Baterijos svoris	kg	560	708
	6.6.1	Energijos sąnaudos pagal EN ciklą	kWh/h	3,33	3,64
	6.6.2	CO2 ekvivalentas pagal EN ISO 23308	kg/h	1,8	1,97
	6.7	Pralaidumas	t/h	86	97
	6.8.1	Energijos sąnaudos maks. pralaidumas	kWh/h	3,38	3,92
Kitas	8.1	Vairavimo valdymo tipas		Pulsas / AC	
	10.1	Darbinis slėgis pritvirtinimui	bar	230	
	10.2	Alyvos srautas priedams	l/min	17	
	10.7	Triukšmo slėgio lygis pagal EN12053	dB (A)	72	
	10.8	Vilkimo kablys, tipas / tipas DIN		Varžtas	

- Šis techninis pasas pagal VDI direktyvą 2198 išvardija tik technines standartinio prietaiso vertes. Naudojant kitokias padangas, kitus kėlimo mechanizmus, papildomą įrangą, galima gauti kitas vertes.

Jungheinrich Lift Truck UAB

Liepkalnio g. 85ALiepkalnio g. 85A
LT-02120 Vilnius
Lietuva
Telefonas +370 5 2322242
Faksas +370 5 2647600

info@jungheinrich.lt

www.jungheinrich.lt

Vokietijos gamyklos Norderstedt, Moosburg ir Landsberg yra sertifikuotos, taip pat mūsų originalių dalių centras Kaltenkirchene.

ISO 9001
ISO 14001

„Jungheinrich“ krautuvai atitinka Europos saugos reikalavimus.

CE

JUNGHEINRICH