Elektrinis triratis krautuvas

EFG 112

Kėlimo aukštis: 2900-7000 mm / Keliamoji galia: 1200 kg

LI-ION technology

JUNGHEINRICH

EFG 112

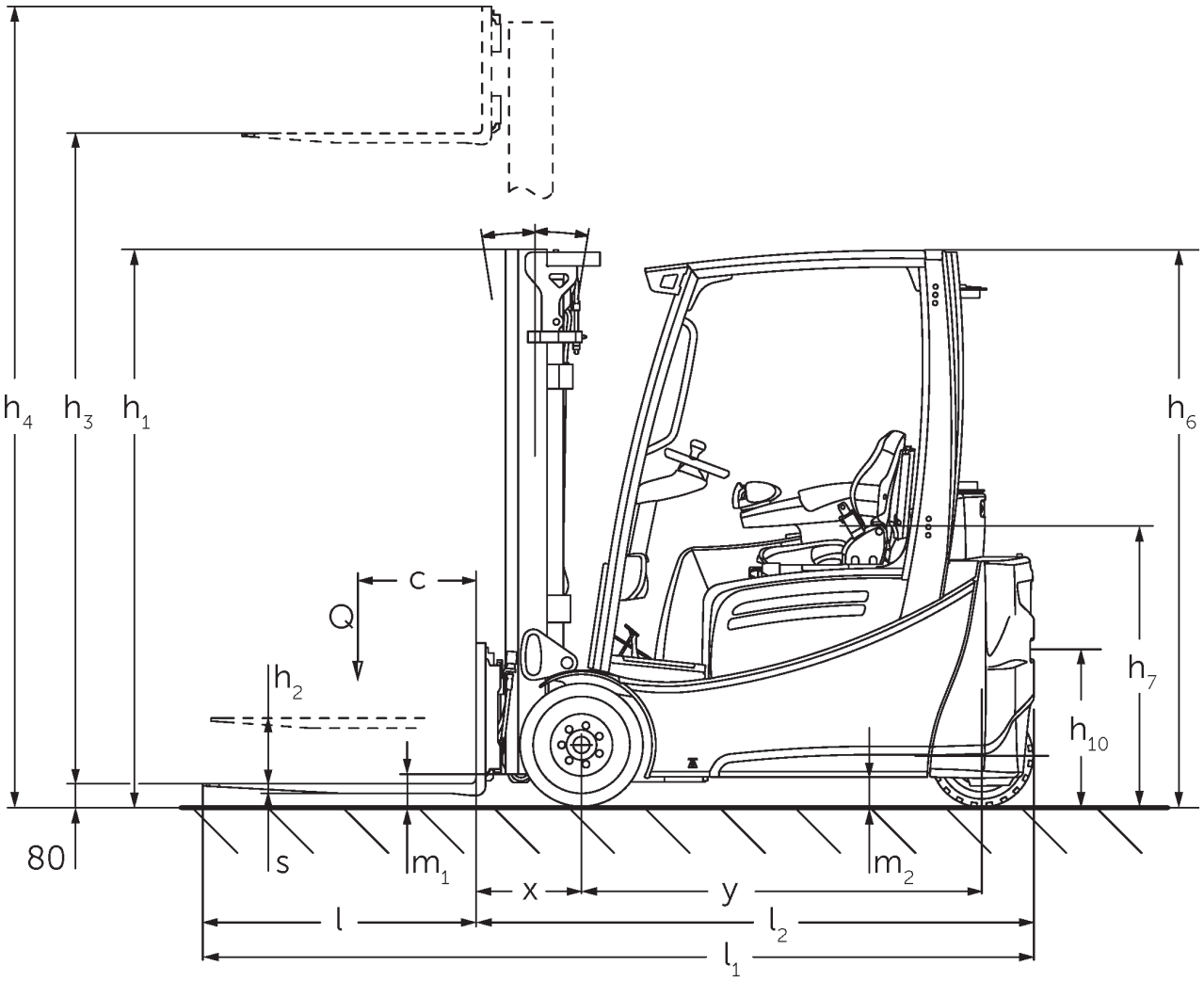

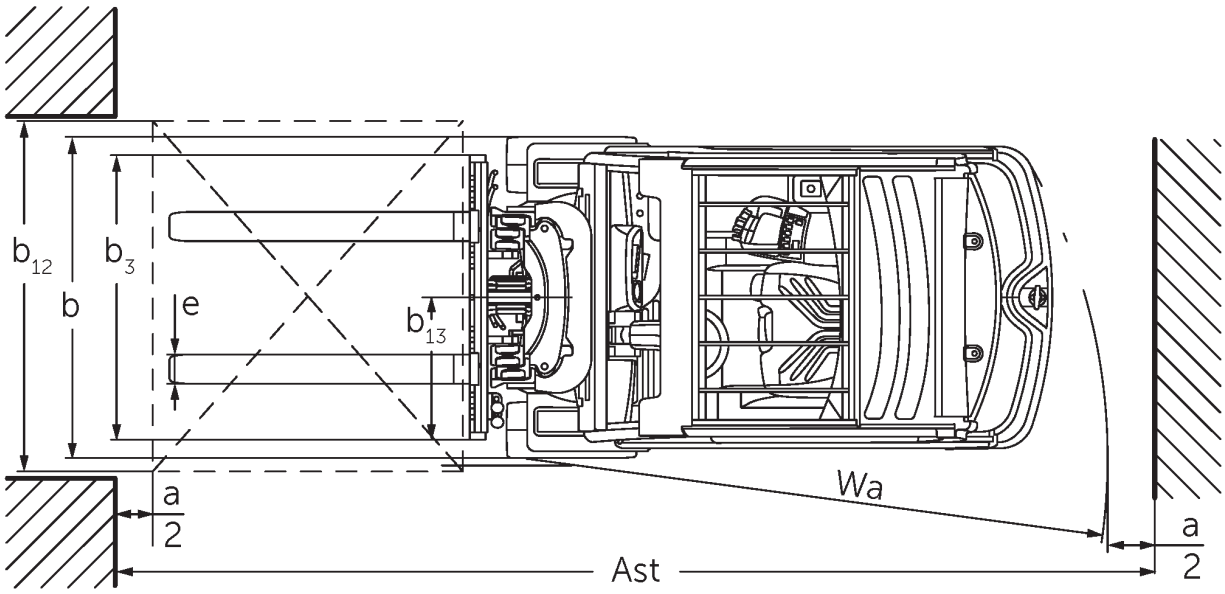

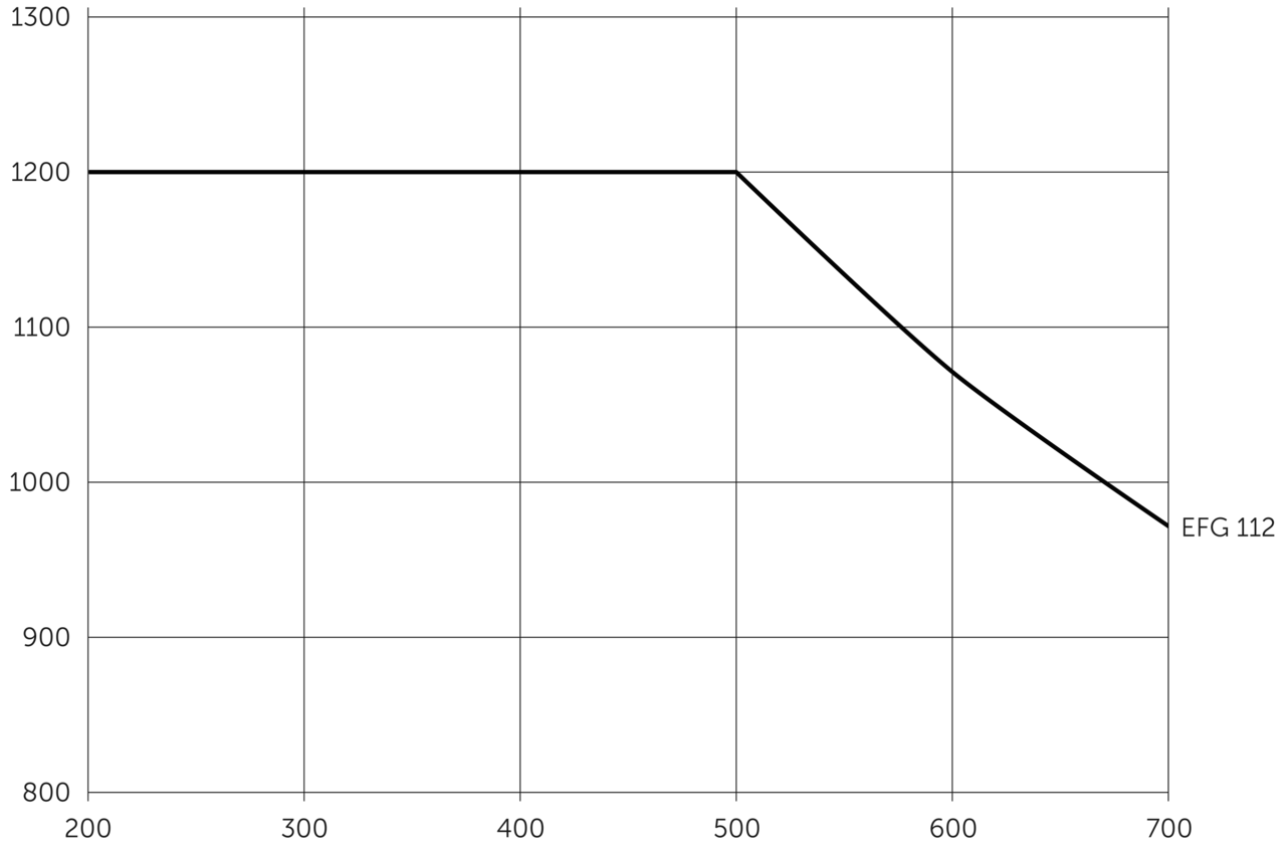
1300
1200
1100
1000
900
800
200
300
400
500
600
700
EFG 112

EFG 112

EFG 112	Insultas (h3)	Aukščio stiebas atitrauktas (h1)	Laisvas keltuvas (h2)	Ištiestas stiebo aukštis (h4)	Stiebas palenkiamas pirmyn / atgal
Dvigubas stiebas ZT	3000 mm	2060 mm	150 mm	3590 mm	7 / 6 °
	3100 mm	2110 mm	150 mm	3690 mm	7 / 6 °
	3300 mm	2210 mm	150 mm	3890 mm	7 / 7 °
	3500 mm	2310 mm	150 mm	4090 mm	7 / 7 °
	3700 mm	2410 mm	150 mm	4290 mm	7 / 7 °
	4000 mm	2560 mm	150 mm	4590 mm	7 / 7 °
	4500 mm	2810 mm	150 mm	5090 mm	7 / 7 °
Dvigubas stiebas ZZ	2900 mm	1965 mm	1375 mm	3490 mm	7 / 6 °
	3100 mm	2065 mm	1475 mm	3690 mm	7 / 6 °
	3180 mm	2105 mm	1515 mm	3770 mm	7 / 7 °
	3300 mm	2165 mm	1575 mm	3890 mm	7 / 7 °
	3500 mm	2265 mm	1675 mm	4090 mm	7 / 7 °
	3700 mm	2365 mm	1775 mm	4290 mm	7 / 7 °
	4000 mm	2515 mm	1925 mm	4590 mm	7 / 7 °
Trigubas stiebas DZ	4250 mm	1975 mm	1385 mm	4840 mm	7 / 4 °
	4400 mm	2025 mm	1435 mm	4990 mm	7 / 4 °
	4640 mm	2105 mm	1515 mm	5230 mm	7 / 5 °
	4700 mm	2125 mm	1535 mm	5290 mm	7 / 5 °
	4800 mm	2165 mm	1575 mm	5390 mm	7 / 5 °
	5000 mm	2235 mm	1645 mm	5590 mm	7 / 5 °
	5500 mm	2415 mm	1825 mm	6090 mm	7 / 5 °
	6000 mm	2585 mm	1995 mm	6590 mm	7 / 5 °
	6500 mm	2765 mm	2175 mm	7090 mm	7 / 5 °
	7000 mm	2935 mm	2345 mm	7590 mm	7 / 5 °

VDI lentelė

ženklas	1.1	Gamintojas (trumpasis pavadinimas)			Jungheinrich
	1.2	Gamintojo tipo simbolis			EFG 112
	1.3	Vairuoti			Elektros
	1.4	Operacija			Sėdynė
	1.5	Talpa / apkrovos	Q	kg	1200
	1.6	Svorio centras	c	mm	500
	1.8	Apkrova atstumas	x	mm	344
	1.9	Bazė	y	mm	1249
Svoriai	2.1.1	Nepilnas svoris (įskaitant akumuliatorių)		kg	2622
	2.2	Ašies apkrova su priekine / galine apkrova		kg	3318 / 504
	2.3	Ašies apkrova be krovinio priekyje / gale		kg	1307 / 1315
Ratai / pakaba	3.1	Padangos			Labai elastingos (SE)
	3.2	Padangos dydis, priekis			18 x 7-8
	3.3	Padangos dydis, galinė			140 / 55-9
	3.5	Ratai, skaičius priekyje / gale (x = varomas)			2x/2
	3.6	Matuoklis, priekyje	b10	mm	904
	3.7	Galinis gabaritas	b11	mm	176
Pagrindiniai matmenys	4.1	Stiebas palenkiamas pirmyn / atgal	a/ß	°	7 / 6
	4.2	Aukščio stiebas atitrauktas (h1)	h1	mm	2060
	4.3	Laisvas keltuvas (h2)	h2	mm	150
	4.4	Insultas (h3)	h3	mm	3000
	4.5	Ištiestas stiebo aukštis (h4)	h4	mm	3590
	4.7	Apsauginio stogo (kabinos) aukštis	h6	mm	2040
	4.8	Sėdynės aukštis / nuolatinis aukštis	h7	mm	920
	4.12	Sukabinimo aukštis	h10	mm	560
	4.19	Bendrasis ilgis	l1	mm	2933
	4.20	Ilgis, įskaitant šakę atgal	l2	mm	1783
	4.21.1	Bendras plotis	b1	mm	1060
	4.22	šakių matmenys	s/e/l	mm	40 x 80 x 1150
	4.23	Šakių laikiklio jungties klasė			2A
	4.24	Šakių plotis	b3	mm	980
	4.31	Tarpas su kroviniu po stiebu	m1	mm	97
	4.32	Centrinės tarpinės prošvaisos atstumas	m2	mm	100
	4.34.1	Darbinis plotis (1000 × 1200 padėklų skersai)	Ast	mm	3112
	4.34.2	Darbinis plotis (800x1200 išilginis padėklas)	Ast	mm	3235
	4.35	Apsisukimo spindulys	Wa	mm	1440
	4.36	Mažiausias pasukimo atstumas	b13	mm	0

Našumo duomenys	5.1	Važiavimo greitis su / be krovinio	km/h	12 / 12
	5.2	Kėlimo greitis su / be krovinio	m/s	0,3 / 0,48
	5.3	Mažėja greitis su kroviniu arba be jo	m/s	0,55 / 0,55
	5.5	Sukibimas su / be krovinio	N	2100 / 2300
	5.6	Maksimali sukibimas su / be krovinio	N	9500 / 8000
	5.7	Klasifikacija su / be krovinio	%	7,5 / 11
	5.8	Maksimalus sugebėjimas lipti su kroviniu / be jo	%	25 / 28
	5.9	Įsibėgėjimo laikas su apkrova / be jos	s	6,1 / 5,7
	5.10	Darbinis stabdys		Frikcinis stabdys (mechaninis)
Elektros variklis / elektronika	6.1	Traukos variklis, S2 galia 60 min	kW	2,8
	6.1.1	2-asis traukos variklis, S2 galia 60 min	kW	2,8
	6.2	Kėlimo variklis, galia S3	kW	8,2
	6.3	Baterija pagal DIN 43531/35/36		DIN 43531 A
	6.4	Akumuliatoriaus įtampa / vardinė talpa	V / Ah	48 / 500
	6.5	Baterijos svoris	kg	715
	6.6.1	Energijos sąnaudos pagal EN ciklą	kWh/h	3,4
	6.6.2	CO2 ekvivalentas pagal EN ISO 23308	kg/h	1,84
	6.7	Pralaidumas	t/h	80
	6.8	Efektyvumas pagal VDI 2198	t/kWh	21,1
Kitas	8.1	Vairavimo valdymo tipas		Pulsas / AC
	10.1	Darbinis slėgis pritvirtinimui	bar	230
	10.2	Alyvos srautas priedams	l/min	27
	10.7	Triukšmo slėgio lygis pagal EN12053	dB (A)	65
	10.8	Vilkimo kablys, tipas / tipas DIN		DIN 15170 H

- Šis techninis pasas pagal VDI direktyvą 2198 išvardija tik technines standartinio prietaiso vertes. Naudojant kitokias padangas, kitus kėlimo mechanizmus, papildomą įrangą, galima gauti kitas vertes.

Jungheinrich Lift Truck UAB

Liepkalnio g. 85ALiepkalnio g. 85A
LT-02120 Vilnius
Lietuva
Telefonas +370 5 2322242
Faksas +370 5 2647600

info@jungheinrich.lt

www.jungheinrich.lt

Vokietijos gamyklos Norderstedt, Moosburg ir Landsberg yra sertifikuotos, taip pat mūsų originalių dalių centras Kaltenkirchene.

ISO 9001
ISO 14001

„Jungheinrich“ krautuvai atitinka Europos saugos reikalavimus.

CE

JUNGHEINRICH