Elektrinis triratis krautuvas

EFG BB 216k

Kėlimo aukštis: 3000-6500 mm / Keliamoji galia: 1600 kg

LI-ION technology

JUNGHEINRICH

EFG BB 216k

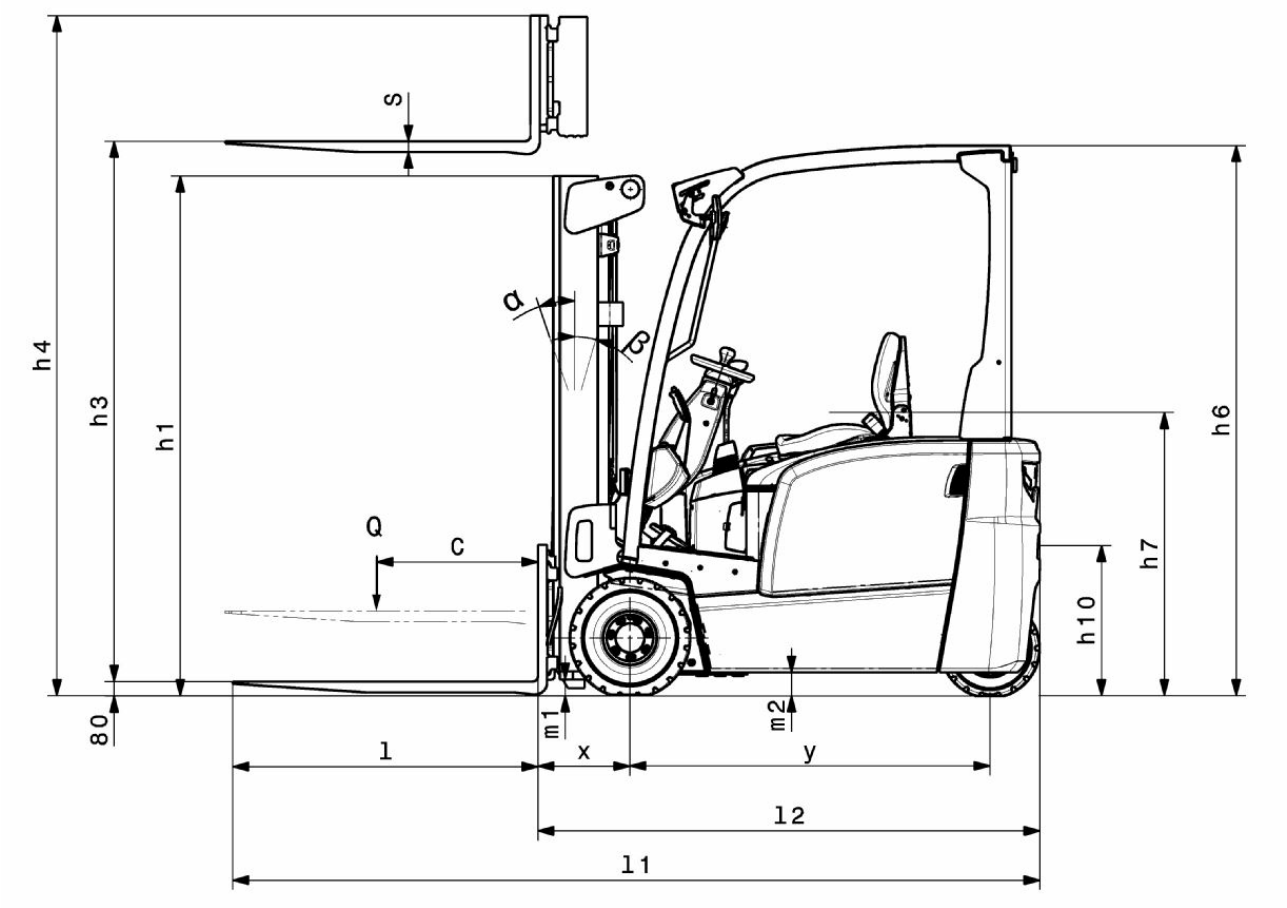
s
h4
h3
h1
α
β
Q
c
h6
h7
h10
80
m1
m2
l
x
y
l2
l1

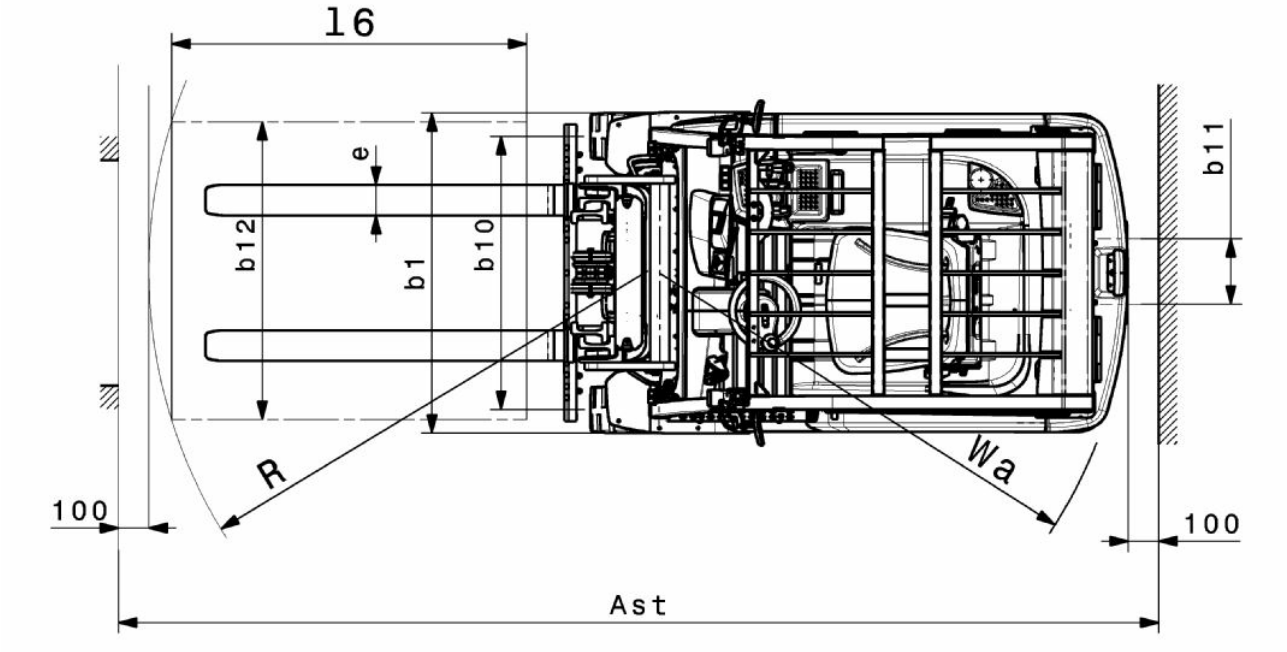
l6
e
b12
b1
b10
b11
R
Wa
100
100
Ast

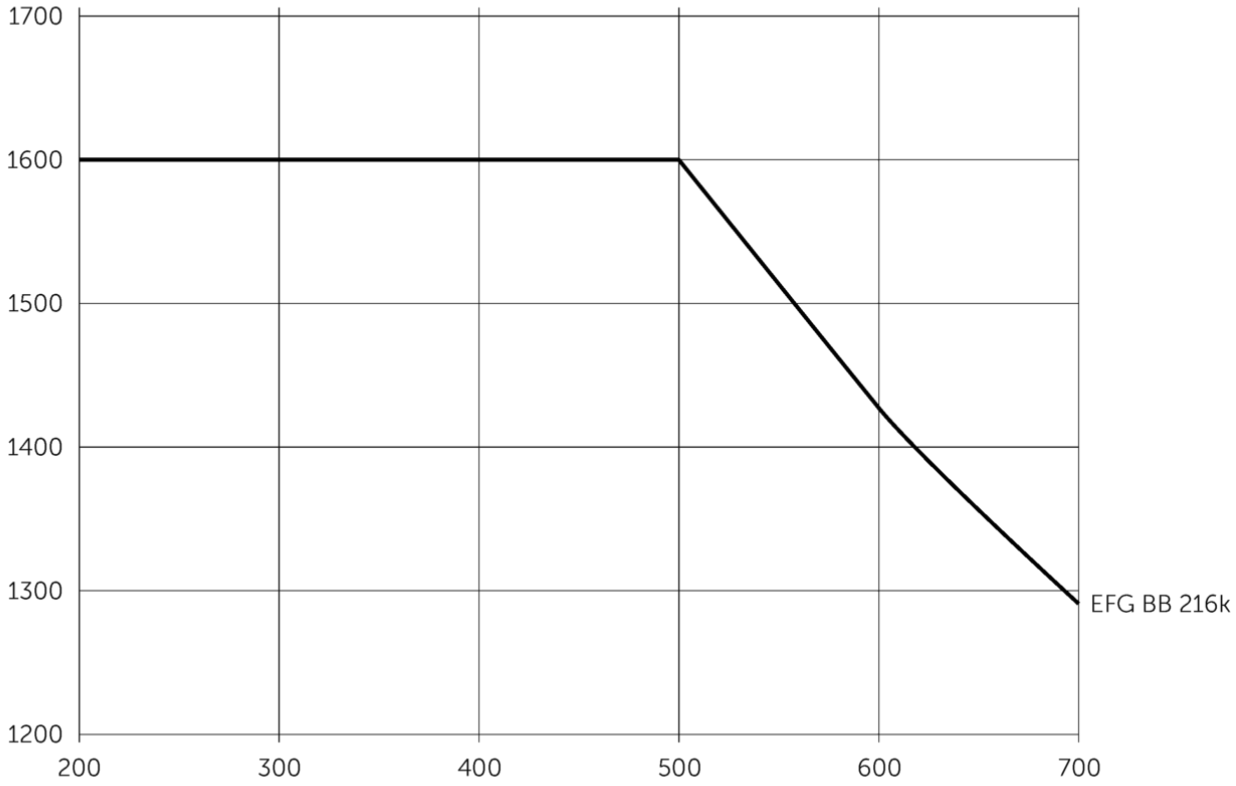
1700
1600
1500
1400
1300
1200
200
300
400
500
600
700
EFG BB 216k

EFG BB 216k

EFG BB 216k	Insultas (h3)	Aukščio stiebas atitrauktas (h1)	Laisvas keltuvas (h2)	Ištiestas stiebo aukštis (h4)	Stiebas palenkiamas pirmyn / atgal
Dvigubas stiebas ZT	3000 mm	2000 mm	150 mm	3555 mm	7 / 5 °
	3300 mm	2150 mm	150 mm	3855 mm	7 / 5 °
	3600 mm	2300 mm	150 mm	4155 mm	7 / 5 °
	4000 mm	2500 mm	150 mm	4555 mm	7 / 5 °
	4500 mm	2800 mm	150 mm	5055 mm	7 / 5 °
	5000 mm	3050 mm	150 mm	5555 mm	7 / 5 °
Dvigubas stiebas ZZ	3300 mm	2105 mm	1470 mm	3855 mm	7 / 5 °
	3600 mm	2255 mm	1620 mm	4155 mm	7 / 5 °
	4000 mm	2455 mm	1820 mm	4555 mm	7 / 5 °
Trigubas stiebas DZ	4500 mm	2005 mm	1360 mm	5055 mm	7 / 5 °
	4800 mm	2105 mm	1460 mm	5355 mm	7 / 5 °
	5000 mm	2180 mm	1530 mm	5555 mm	7 / 5 °
	5500 mm	2355 mm	1710 mm	6055 mm	7 / 5 °
	6000 mm	2555 mm	1910 mm	6555 mm	7 / 5 °
	6500 mm	2805 mm	2160 mm	7055 mm	7 / 5 °

VDI lentelė

ženklas	1.1	Gamintojas (trumpasis pavadinimas)			Jungheinrich
	1.2	Gamintojo tipo simbolis			EFG BB 216k
	1.3	Vairuoti			Elektros
	1.4	Operacija			Sėdynė
	1.5	Talpa / apkrovos	Q	kg	1600
	1.6	Svorio centras	c	mm	500
	1.8	Apkrova atstumas	x	mm	352
	1.9	Bazė	y	mm	1357
Svoriai	2.1.1	Nepilnas svoris (įskaitant akumuliatorių)		kg	3044
	2.2	Ašies apkrova su priekine / galine apkrova		kg	4102 / 544
	2.3	Ašies apkrova be krovinio priekyje / gale		kg	1473 / 1571
Ratai / pakaba	3.1	Padangos			Labai elastingos (SE)
	3.2	Padangos dydis, priekis			18 x 7 - 8
	3.3	Padangos dydis, galinė			140 / 55 - 9
	3.5	Ratai, skaičius priekyje / gale (x = varomas)			2x / 2
	3.6	Matuoklis, priekyje	b10	mm	904
	3.7	Galinis gabaritas	b11	mm	211
Pagrindiniai matmenys	4.1	Stiebas palenkiamas pirmyn / atgal	a/ß	°	7 / 5
	4.2	Aukščio stiebas atitrauktas (h1)	h1	mm	2000
	4.2.1	Bendras aukštis	h15	mm	2080
	4.3	Laisvas keltuvas (h2)	h2	mm	150
	4.4	Insultas (h3)	h3	mm	3000
	4.5	Ištiestas stiebo aukštis (h4)	h4	mm	3555
	4.7	Apsauginio stogo (kabinos) aukštis	h6	mm	2080
	4.8	Sėdynės aukštis / nuolatinis aukštis	h7	mm	1030
	4.12	Sukabinimo aukštis	h10	mm	560
	4.12.1	2. sukabinimo įtaiso aukštis		mm	0
	4.19	Bendrasis ilgis	l1	mm	2899
	4.20	Ilgis, įskaitant šakę atgal	l2	mm	1899
	4.21.1	Bendras plotis	b1	mm	1060
	4.22	šakių matmenys	s/e/l	mm	40 x 100 x 1000
	4.23	Šakių laikiklio jungties klasė			2A
	4.24	Šakių plotis	b3	mm	980
	4.31	Tarpas su kroviniu po stiebu	m1	mm	97
	4.32	Centrinės tarpinės prošvaisos atstumas	m2	mm	88
	4.34.1	Darbinis plotis (1000 × 1200 padėklų skersai)	Ast	mm	3224
	4.34.2	Darbinis plotis (800x1200 išilginis padėklas)	Ast	mm	3348
	4.35	Apsisukimo spindulys	Wa	mm	1545
	4.36	Mažiausias pasukimo atstumas	b13	mm	0

Našumo duomenys	5.1	Važiavimo greitis su / be krovinio	km/h	15 / 15
	5.2	Kėlimo greitis su / be krovinio	m/s	0,43 / 0,53
	5.3	Mažėja greitis su kroviniu arba be jo	m/s	0,51 / 0,55
	5.5	Sukibimas su / be krovinio	N	1300 / 1500
	5.6	Maksimali sukibimas su / be krovinio	N	9000 / 9400
	5.7	Klasifikacija su / be krovinio	%	6,5 / 14
	5.8	Maksimalus sugebėjimas lipti su kroviniu / be jo	%	13,5 / 16
	5.9	Įsibėgėjimo laikas su apkrova / be jos	s	5,5 / 5
	5.10	Darbinis stabdys		Mechaninis / hidraulinis
Elektros variklis / elektronika	6.1	Traukos variklis, S2 galia 60 min	kW	3,7
	6.1.1	2-asis traukos variklis, S2 galia 60 min	kW	3,7
	6.2	Kėlimo variklis, galia S3	kW	10
	6.3	Baterija pagal DIN 43531/35/36		DIN 43531 A
	6.4	Akumuliatoriaus įtampa / vardinė talpa	V / Ah	48 / 500
	6.5	Baterijos svoris	kg	708
	6.6.1	Energijos sąnaudos pagal EN ciklą	kWh/h	4,25
	6.6.2	CO2 ekvivalentas pagal EN ISO 23308	kg/h	2,3
	6.7	Pralaidumas	t/h	113
	6.8.1	Energijos sąnaudos maks. pralaidumas	kWh/h	5,13
Kitas	8.1	Vairavimo valdymo tipas		Pulsas / AC
	10.1	Darbinis slėgis pritvirtinimui	bar	230
	10.2	Alyvos srautas priedams	l/min	24
	10.7	Triukšmo slėgio lygis pagal EN12053	dB (A)	75
	10.8	Vilkimo kablys, tipas / tipas DIN		Varžtas

- Šis techninis pasas pagal VDI direktyvą 2198 išvardija tik technines standartinio prietaiso vertes. Naudojant kitokias padangas, kitus kėlimo mechanizmus, papildomą įrangą, galima gauti kitas vertes.

Jungheinrich Lift Truck UAB

Liepkalnio g. 85ALiepkalnio g. 85A
LT-02120 Vilnius
Lietuva
Telefonas +370 5 2322242
Faksas +370 5 2647600

info@jungheinrich.lt

www.jungheinrich.lt

Vokietijos gamyklos Norderstedt, Moosburg ir Landsberg yra sertifikuotos, taip pat mūsų originalių dalių centras Kaltenkirchene.

ISO 9001
ISO 14001

„Jungheinrich“ krautuvai atitinka Europos saugos reikalavimus.

CE

JUNGHEINRICH