Ręczny wózek paletowy

AM l20/l20p

Wysokość podnoszenia: 120 mm / Udźwig: 2000 kg

JUNGHEINRICH

AM I20/I20p

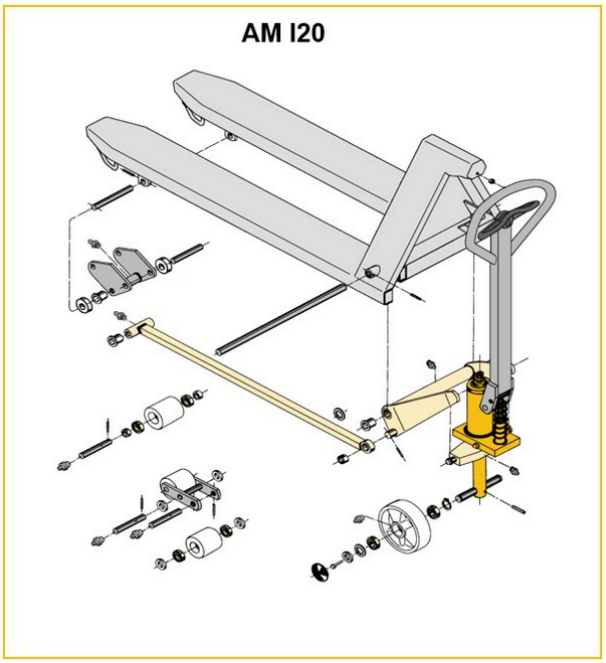

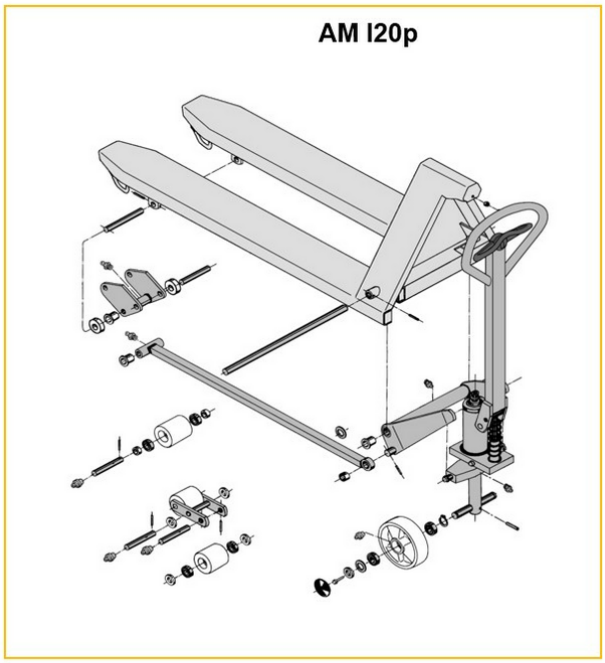

Inox AISI 316 (V4A)	Feuerverzinkt
Inox AISI 303/304 (V2A)	Verzinkt und gelb chromatiert

AM I20p

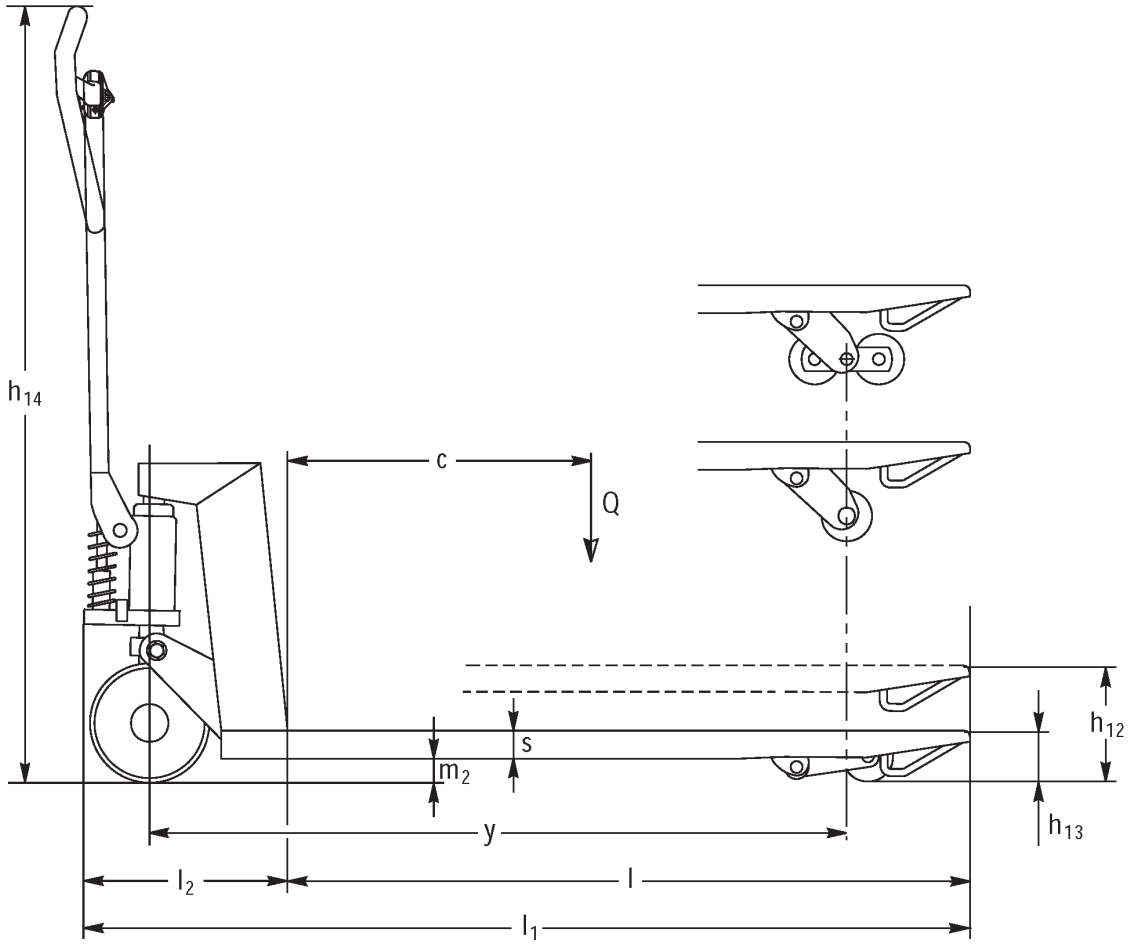
h14
c
Q
s
m2
h12
h13
y
l2
l
l1

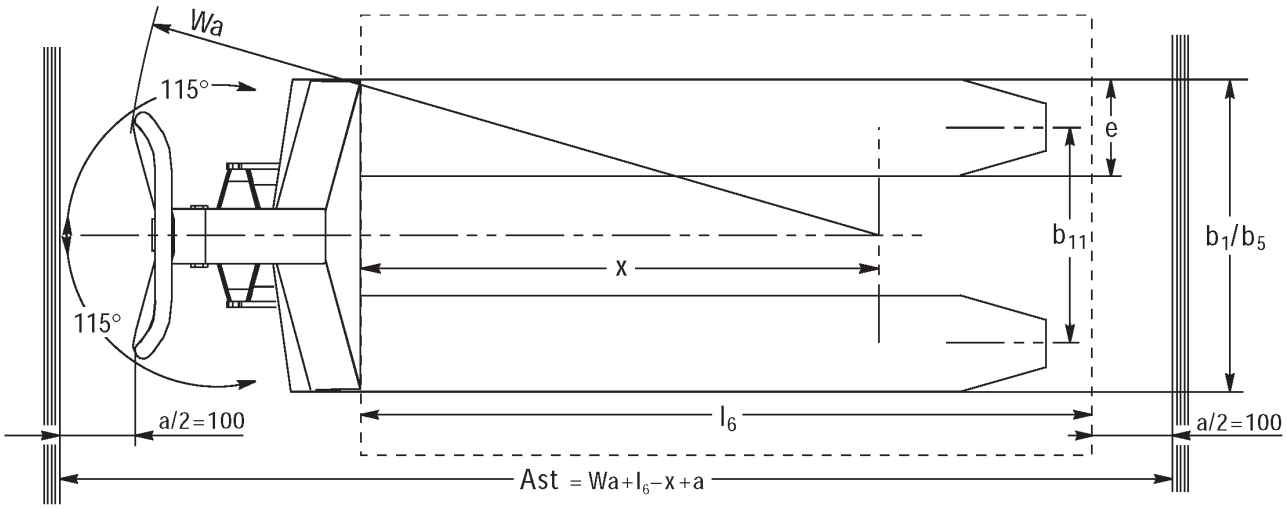
Wa
115°
115°
e
b11
b1/b5
x
l6
a/2=100
a/2=100
Ast = Wa+l6−x+a

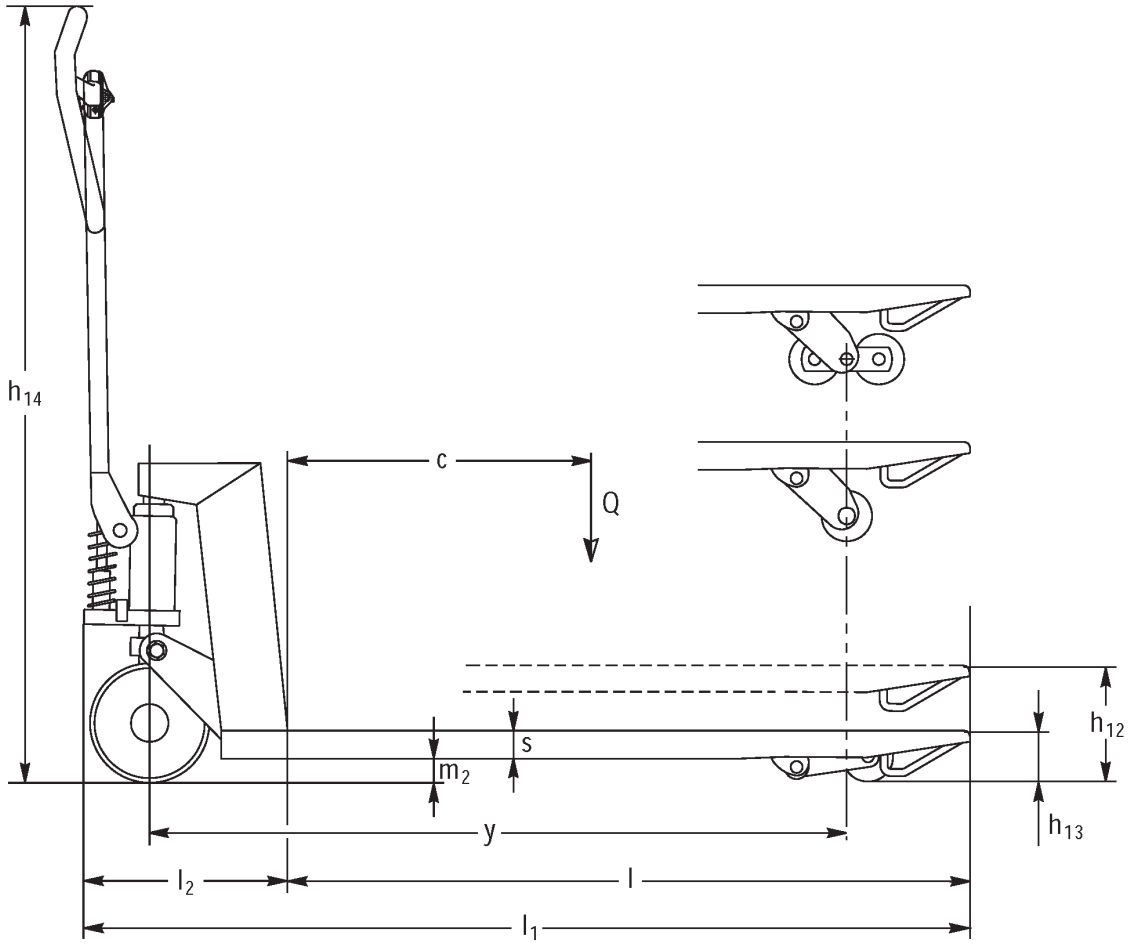
h14
c
Q
s
m2
h12
h13
y
l2
l
l1

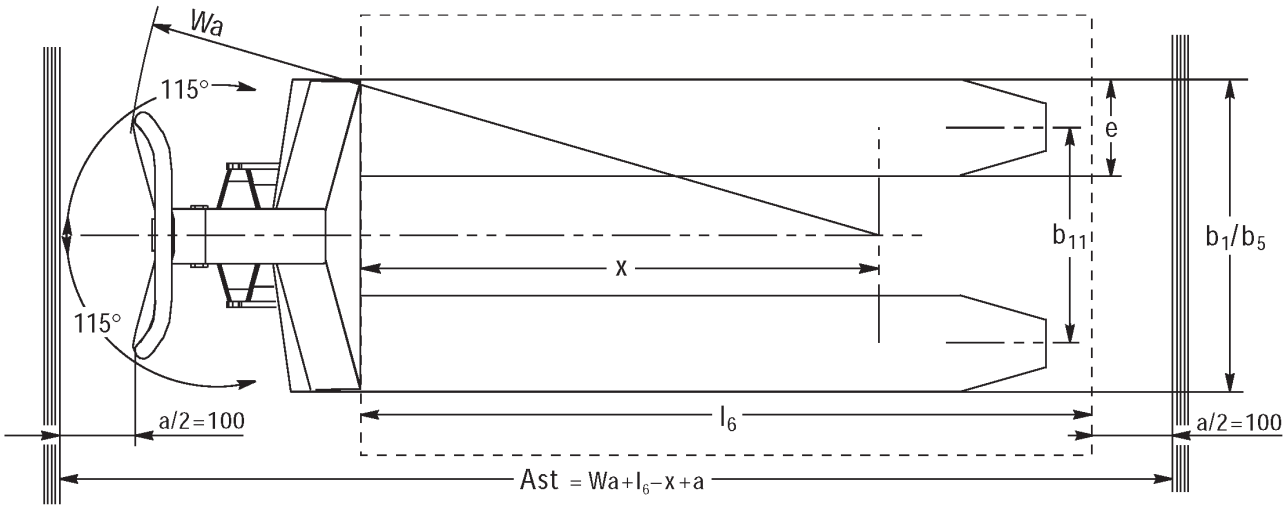
Wa
115°
115°
e
b11
b1/b5
x
l6
a/2=100
a/2=100
Ast = Wa+l6−x+a

Dane techniczne według VDI

Właściwości	1.1	Producent (nazwa skrócona)			Inne (OEM)							
	1.2	Typ			AM I20p							
	1.3	Napęd			ręcznie							
	1.4	Obsługa wózka z pozycji operatora			Ręcznie							
	1.5	Udźwig / ładunek	Q	kg	2000							
	1.6	Odległość środka ciężkości ładunku od czoła wideł	c	mm	610				570			
	1.9	Rozstaw osi kół	y	mm	1245				1165			
Ciężary	2.1	Masa własna		kg	81		78				75	
	2.1.1	Masa własna (wraz z akumulatorem)		kg	81		78		64			
Koła / układ jezdny	3.1	Ogumienie			V-BV	N-BN	V-GV	N-GN	V-BV	N-BN	C-GV	N-GN
	3.2	Wymiary kół, przód			Ø 200x50							
	3.3	Wymiary kół, tył			Ø 80x70	Ø 80x65	Ø 80x90		Ø 80x70	Ø 80x65	Ø 80x90	
	3.5	Liczba kół przód / tył (x = napęd)			2/2							
	3.6	Rozstaw kół, przód	b10	mm	120							
	3.7	Rozstaw kół, tył	b11	mm	520							
Wymiary	4.4	Wysokość podnoszenia (h3)	h3	mm	120							
	4.9	Min./maks. wysokość dyszla w pozycji podczas jazdy	h14	mm	1170							
	4.14	Maks. wysokość podłogi operatora	h12	mm	205							
	4.15	Wysokość opuszczonych wideł	h13	mm	85							
	4.19	Długość całkowita	l1	mm	1555				1475			
	4.21.1	Szerokość całkowita	b1	mm	680							
	4.22	Wymiary wideł	s/ e/l	mm	51 x 160 x 1220				51 x 160 x 1140			
	4.25	Zewnętrzny rozstaw wideł	b5	mm	680							
	4.32	Prześwit pomiędzy osiami kół	m2	mm	34							
	4.34.1	Szerokość korytarza roboczego (paleta 1000 × 1200 poprzecznie)	Ast	mm	1610							
	4.34.2	Szerokość korytarza roboczego (paleta 800x1200 wzdłuż)	Ast	mm	1830				1810			
	4.35	Promień skrętu	Wa	mm	1410				1330			
Osiągi	5.3	Prędkość opuszczania z ładunkiem / bez ładunku		m/s	0,1 / 0,05							

- Niniejsza karta katalogowa zgodnie z wytycznymi VDI 2198 zawiera jedynie parametry wózka standardowego. W przypadku zastosowania innego ogumienia, innych masztów, osprzętu itp. parametry te mogą ulec zmianie.

Właściwości	1.1	Producent (nazwa skrócona)			Inne (OEM)							
	1.2	Typ			AM I20p							
	1.3	Napęd			ręcznie							
	1.4	Obsługa wózka z pozycji operatora			Ręcznie							
	1.5	Udźwig / ładunek	Q	kg	2000							
	1.6	Odległość środka ciężkości ładunku od czoła wideł	c	mm	485				405			
	1.9	Rozstaw osi kół	y	mm	995				835			
Ciężary	2.1	Masa własna		kg	72		69				65	
	2.1.1	Masa własna (wraz z akumulatorem)		kg	72		69	66	64			
Koła / układ jezdny	3.1	Ogumienie			V-BV	N-BN	V-GV	N-GN	V-BV	N-BN	V-GV	N-GN
	3.2	Wymiary kół, przód			Ø 200x50							
	3.3	Wymiary kół, tył			Ø 80x70	Ø 80x65	Ø 80x90		Ø 80x70	Ø 80x65	Ø 80x90	
	3.5	Liczba kół przód / tył (x = napęd)			2/2							
	3.6	Rozstaw kół, przód	b10	mm	120							
	3.7	Rozstaw kół, tył	b11	mm	520							
Wymiary	4.4	Wysokość podnoszenia (h3)	h3	mm	120							
	4.9	Min./maks. wysokość dyszla w pozycji podczas jazdy	h14	mm	1170							
	4.14	Maks. wysokość podłogi operatora	h12	mm	205							
	4.15	Wysokość opuszczonych wideł	h13	mm	85							
	4.19	Długość całkowita	l1	mm	1305				1145			
	4.21.1	Szerokość całkowita	b1	mm	680							
	4.22	Wymiary wideł	s/ e/l	mm	51 x 160 x 970				51 x 160 x 810			
	4.25	Zewnętrzny rozstaw wideł	b5	mm	680							
	4.32	Prześwit pomiędzy osiami kół	m2	mm	34							
	4.34.1	Szerokość korytarza roboczego (paleta 1000 × 1200 poprzecznie)	Ast	mm	1610							
	4.34.2	Szerokość korytarza roboczego (paleta 800x1200 wzdłuż)	Ast	mm	1810							
	4.35	Promień skrętu	Wa	mm	1160				1000			
Osiągi	5.3	Prędkość opuszczania z ładunkiem / bez ładunku		m/s	0,1 / 0,05							

- Niniejsza karta katalogowa zgodnie z wytycznymi VDI 2198 zawiera jedynie parametry wózka standardowego. W przypadku zastosowania innego ogumienia, innych masztów, osprzętu itp. parametry te mogą ulec zmianie.

Właściwości	1.1	Producent (nazwa skrócona)			Inne (OEM)							
	1.2	Typ			AM I20p							
	1.3	Napęd			ręcznie							
	1.4	Obsługa wózka z pozycji operatora			Ręcznie							
	1.5	Udźwig / ładunek	Q	kg	2000							
	1.6	Odległość środka ciężkości ładunku od czoła wideł	c	mm	610				570			
	1.9	Rozstaw osi kół	y	mm	1245				1165			
Ciężary	2.1	Masa własna		kg	75		72				69	
	2.1.1	Masa własna (wraz z akumulatorem)		kg	75		72		64			
	2.2	Nacisk na oś z ładunkiem przód / tył		-	- / -							636 / 1432
	2.3	Nacisk na oś bez ładunku przód / tył		-	- / -							21 / 47
Koła / układ jezdny	3.1	Ogumienie			V-BV	N-BN	V-GV	N-GN	V-BV	N-BN	V-GV	N-GN
	3.2	Wymiary kół, przód			Ø 200x50							
	3.3	Wymiary kół, tył			Ø 80x70	Ø 80x65	Ø 80x90		Ø 80x70	Ø 80x65	Ø 80x90	
	3.5	Liczba kół przód / tył (x = napęd)			2/2							
	3.6	Rozstaw kół, przód	b10	mm	120							
	3.7	Rozstaw kół, tył	b11	mm	360							
Wymiary	4.4	Wysokość podnoszenia (h3)	h3	mm	120							
	4.9	Min./maks. wysokość dyszla w pozycji podczas jazdy	h14	mm	1170							1220 / 1170
	4.14	Maks. wysokość podłogi operatora	h12	mm	205							
	4.15	Wysokość opuszczonych wideł	h13	mm	85							
	4.19	Długość całkowita	l1	mm	1555				1475			
	4.20	Długość korpusu wózka	l2	mm	-							340
	4.21.1	Szerokość całkowita	b1	mm	520							
	4.22	Wymiary wideł	s/ e/l	mm	51 x 160 x 1220				51 x 160 x 1140			
	4.25	Zewnętrzny rozstaw wideł	b5	mm	520							
	4.32	Prześwit pomiędzy osiami kół	m2	mm	34							
	4.34.1	Szerokość korytarza roboczego (paleta 1000 × 1200 poprzecznie)	Ast	mm	1610							
	4.34.2	Szerokość korytarza roboczego (paleta 800x1200 wzdłuż)	Ast	mm	1830				1810			
	4.35	Promień skrętu	Wa	mm	1410				1330			
Osiągi	5.3	Prędkość opuszczania z ładunkiem / bez ładunku		m/s	0,1 / 0,05							

- Niniejsza karta katalogowa zgodnie z wytycznymi VDI 2198 zawiera jedynie parametry wózka standardowego. W przypadku zastosowania innego ogumienia, innych masztów, osprzętu itp. parametry te mogą ulec zmianie.

Właściwości	1.1	Producent (nazwa skrócona)			Inne (OEM)							
	1.2	Typ			AM I20p							
	1.3	Napęd			ręcznie							
	1.4	Obsługa wózka z pozycji operatora			Ręcznie							
	1.5	Udźwig / ładunek	Q	kg	2000							
	1.6	Odległość środka ciężkości ładunku od czoła wideł	c	mm	485				405			
	1.9	Rozstaw osi kół	y	mm	995				835			
Ciężary	2.1	Masa własna		kg	66		63				59	
	2.1.1	Masa własna (wraz z akumulatorem)		kg	66		63		64			
Koła / układ jezdny	3.1	Ogumienie			V-BV	N-BN	V-GV	N-GN	V-BV	N-BN	V-GV	N-GN
	3.2	Wymiary kół, przód			Ø 200x50							
	3.3	Wymiary kół, tył			Ø 80x70	Ø 80x65	Ø 80x90		Ø 80x70	Ø 80x65	Ø 80x90	
	3.5	Liczba kół przód / tył (x = napęd)			2/2							
	3.6	Rozstaw kół, przód	b10	mm	120							
	3.7	Rozstaw kół, tył	b11	mm	360				335			360
Wymiary	4.4	Wysokość podnoszenia (h3)	h3	mm	120							
	4.9	Min./maks. wysokość dyszla w pozycji podczas jazdy	h14	mm	1170							
	4.14	Maks. wysokość podłogi operatora	h12	mm	205							
	4.15	Wysokość opuszczonych wideł	h13	mm	85							
	4.19	Długość całkowita	l1	mm	1305				1145			
	4.21.1	Szerokość całkowita	b1	mm	520							
	4.22	Wymiary wideł	s/ e/l	mm	51 x 160 x 970				51 x 160 x 810			
	4.25	Zewnętrzny rozstaw wideł	b5	mm	520							
	4.32	Prześwit pomiędzy osiami kół	m2	mm	34							
	4.34.1	Szerokość korytarza roboczego (paleta 1000 × 1200 poprzecznie)	Ast	mm	1610							
	4.34.2	Szerokość korytarza roboczego (paleta 800x1200 wzdłuż)	Ast	mm	1810							
	4.35	Promień skrętu	Wa	mm	1160				1000			
Osiągi	5.3	Prędkość opuszczania z ładunkiem / bez ładunku		m/s	0,1 / 0,05							

- Niniejsza karta katalogowa zgodnie z wytycznymi VDI 2198 zawiera jedynie parametry wózka standardowego. W przypadku zastosowania innego ogumienia, innych masztów, osprzętu itp. parametry te mogą ulec zmianie.

Właściwości	1.1	Producent (nazwa skrócona)			Inne (OEM)							
	1.2	Typ			AM I20							
	1.3	Napęd			ręcznie							
	1.4	Obsługa wózka z pozycji operatora			Ręcznie							
	1.5	Udźwig / ładunek	Q	kg	2000							
	1.6	Odległość środka ciężkości ładunku od czoła wideł	c	mm	405				485			
	1.9	Rozstaw osi kół	y	mm	835				995			
Ciężary	2.1	Masa własna		kg	59		63				66	
	2.1.1	Masa własna (wraz z akumulatorem)		kg	59		63				66	
Koła / układ jezdny	3.1	Ogumienie			N-GN	V-GV	N-BN	V-BV	N-GN	V-GV	N-BN	V-BV
	3.2	Wymiary kół, przód			Ø 200x50							
	3.3	Wymiary kół, tył			Ø 80x90		Ø 80x65	Ø 80x70	Ø 80x90		Ø 80x65	Ø 80x70
	3.5	Liczba kół przód / tył (x = napęd)			2/2							
	3.6	Rozstaw kół, przód	b10	mm	120							
	3.7	Rozstaw kół, tył	b11	mm	360							
Wymiary	4.4	Wysokość podnoszenia (h3)	h3	mm	120							
	4.9	Min./maks. wysokość dyszla w pozycji podczas jazdy	h14	mm	1170							
	4.14	Maks. wysokość podłogi operatora	h12	mm	200							
	4.15	Wysokość opuszczonych wideł	h13	mm	85							
	4.19	Długość całkowita	l1	mm	1145				1305			
	4.21.1	Szerokość całkowita	b1	mm	520							
	4.22	Wymiary wideł	s/ e/l	mm	51 x 160 x 810				51 x 160 x 970			
	4.25	Zewnętrzny rozstaw wideł	b5	mm	520							
	4.32	Prześwit pomiędzy osiami kół	m2	mm	34	38						
	4.34.1	Szerokość korytarza roboczego (paleta 1000 × 1200 poprzecznie)	Ast	mm	1610							
	4.34.2	Szerokość korytarza roboczego (paleta 800x1200 wzdłuż)	Ast	mm	1810							
	4.35	Promień skrętu	Wa	mm	1000				1160			
Osiągi	5.3	Prędkość opuszczania z ładunkiem / bez ładunku		m/s	0,1 / 0,05							

- Niniejsza karta katalogowa zgodnie z wytycznymi VDI 2198 zawiera jedynie parametry wózka standardowego. W przypadku zastosowania innego ogumienia, innych masztów, osprzętu itp. parametry te mogą ulec zmianie.

Właściwości	1.1	Producent (nazwa skrócona)			Inne (OEM)							
	1.2	Typ			AM I20							
	1.3	Napęd			ręcznie							
	1.4	Obsługa wózka z pozycji operatora			Ręcznie							
	1.5	Udźwig / ładunek	Q	kg	2000							
	1.6	Odległość środka ciężkości ładunku od czoła wideł	c	mm	570				610			
	1.9	Rozstaw osi kół	y	mm	1165				1245			
Ciężary	2.1	Masa własna		kg	69		72				75	
	2.1.1	Masa własna (wraz z akumulatorem)		kg	69		72				75	
	2.2	Nacisk na oś z ładunkiem przód / tył		kg	636 / 1432	- / -						
	2.3	Nacisk na oś bez ładunku przód / tył		kg	21 / 47	- / -						
Koła / układ jezdny	3.1	Ogumienie			N-GN	V-GV	N-BN	V-BV	N-GN	V-GV	N-BN	V-BV
	3.2	Wymiary kół, przód			Ø 200x50							
	3.3	Wymiary kół, tył			Ø 80x90		Ø 80x65	Ø 80x70	Ø 80x90		Ø 80x65	Ø 80x90
	3.5	Liczba kół przód / tył (x = napęd)			2/2							
	3.6	Rozstaw kół, przód	b10	mm	120							
	3.7	Rozstaw kół, tył	b11	mm	360							
Wymiary	4.4	Wysokość podnoszenia (h3)	h3	mm	120							
	4.9	Min./maks. wysokość dyszla w pozycji podczas jazdy	h14	mm	1170							
	4.14	Maks. wysokość podłogi operatora	h12	mm	200							
	4.15	Wysokość opuszczonych wideł	h13	mm	85							
	4.19	Długość całkowita	l1	mm	1475				1555			
	4.20	Długość korpusu wózka	l2	mm	340	-						
	4.21.1	Szerokość całkowita	b1	mm	520							
	4.22	Wymiary wideł	s/ e/l	mm	51 x 160 x 1140				51 x 160 x 1220			
	4.25	Zewnętrzny rozstaw wideł	b5	mm	520							
	4.32	Prześwit pomiędzy osiami kół	m2	mm	38							
	4.34.1	Szerokość korytarza roboczego (paleta 1000 × 1200 poprzecznie)	Ast	mm	1610							
	4.34.2	Szerokość korytarza roboczego (paleta 800x1200 wzdłuż)	Ast	mm	1810				1830			
	4.35	Promień skrętu	Wa	mm	1330				1410			
Osiągi	5.3	Prędkość opuszczania z ładunkiem / bez ładunku		m/s	0,1 / 0,05							

- Niniejsza karta katalogowa zgodnie z wytycznymi VDI 2198 zawiera jedynie parametry wózka standardowego. W przypadku zastosowania innego ogumienia, innych masztów, osprzętu itp. parametry te mogą ulec zmianie.

Właściwości	1.1	Producent (nazwa skrócona)			Inne (OEM)							
	1.2	Typ			AM I20							
	1.3	Napęd			ręcznie							
	1.4	Obsługa wózka z pozycji operatora			Ręcznie							
	1.5	Udźwig / ładunek	Q	kg	2000							
	1.6	Odległość środka ciężkości ładunku od czoła wideł	c	mm	405				485			
	1.9	Rozstaw osi kół	y	mm	835				995			
Ciężary	2.1	Masa własna		kg	65		69				72	
	2.1.1	Masa własna (wraz z akumulatorem)		kg	65		69				72	
Koła / układ jezdny	3.1	Ogumienie			N-GN	V-GV	V-BV	N-BN	N-GN	V-GV	N-BN	V-BV
	3.2	Wymiary kół, przód			Ø 200x50							
	3.3	Wymiary kół, tył			Ø 80x90		Ø 80x70	Ø 80x65	Ø 80x90		Ø 80x65	Ø 80x70
	3.5	Liczba kół przód / tył (x = napęd)			2/2							
	3.6	Rozstaw kół, przód	b10	mm	120							
	3.7	Rozstaw kół, tył	b11	mm	520							
Wymiary	4.4	Wysokość podnoszenia (h3)	h3	mm	120							
	4.9	Min./maks. wysokość dyszla w pozycji podczas jazdy	h14	mm	1170							
	4.14	Maks. wysokość podłogi operatora	h12	mm	200							
	4.15	Wysokość opuszczonych wideł	h13	mm	85							
	4.19	Długość całkowita	l1	mm	1145				1305			
	4.21.1	Szerokość całkowita	b1	mm	680							
	4.22	Wymiary wideł	s/ e/l	mm	51 x 160 x 810				51 x 160 x 970			
	4.25	Zewnętrzny rozstaw wideł	b5	mm	680							
	4.32	Prześwit pomiędzy osiami kół	m2	mm	38							
	4.34.1	Szerokość korytarza roboczego (paleta 1000 × 1200 poprzecznie)	Ast	mm	1610							
	4.34.2	Szerokość korytarza roboczego (paleta 800x1200 wzdłuż)	Ast	mm	1810							
	4.35	Promień skrętu	Wa	mm	1000				1160			
Osiągi	5.3	Prędkość opuszczania z ładunkiem / bez ładunku		m/s	0,1 / 0,05							

- Niniejsza karta katalogowa zgodnie z wytycznymi VDI 2198 zawiera jedynie parametry wózka standardowego. W przypadku zastosowania innego ogumienia, innych masztów, osprzętu itp. parametry te mogą ulec zmianie.

Właściwości	1.1	Producent (nazwa skrócona)			Inne (OEM)							
	1.2	Typ			AM I20							
	1.3	Napęd			ręcznie							
	1.4	Obsługa wózka z pozycji operatora			Ręcznie							
	1.5	Udźwig / ładunek	Q	kg	2000							
	1.6	Odległość środka ciężkości ładunku od czoła wideł	c	mm	570				610			
	1.9	Rozstaw osi kół	y	mm	1165				1245			
Ciężary	2.1	Masa własna		kg	75		78					81
	2.1.1	Masa własna (wraz z akumulatorem)		kg	75		78					81
Koła / układ jezdny	3.1	Ogumienie			N-GN	V-GV	N-BN	V-BV	N-GN	V-GV	V-BV	N-BN
	3.2	Wymiary kół, przód			Ø 200x50							
	3.3	Wymiary kół, tył			Ø 80x90		Ø 80x65	Ø 80x70	Ø 80x90			Ø 80x65
	3.5	Liczba kół przód / tył (x = napęd)			2/2							
	3.6	Rozstaw kół, przód	b10	mm	120							
	3.7	Rozstaw kół, tył	b11	mm	520							
Wymiary	4.4	Wysokość podnoszenia (h3)	h3	mm	120							
	4.9	Min./maks. wysokość dyszla w pozycji podczas jazdy	h14	mm	1170							
	4.14	Maks. wysokość podłogi operatora	h12	mm	200							
	4.15	Wysokość opuszczonych wideł	h13	mm	85							
	4.19	Długość całkowita	l1	mm	1475				1555			
	4.21.1	Szerokość całkowita	b1	mm	680							
	4.22	Wymiary wideł	s/ e/l	mm	51 x 160 x 1140				51 x 160 x 1220			
	4.25	Zewnętrzny rozstaw wideł	b5	mm	680							
	4.32	Prześwit pomiędzy osiami kół	m2	mm	38							
	4.34.1	Szerokość korytarza roboczego (paleta 1000 × 1200 poprzecznie)	Ast	mm	1610							
	4.34.2	Szerokość korytarza roboczego (paleta 800x1200 wzdłuż)	Ast	mm	1810				1830			
	4.35	Promień skrętu	Wa	mm	1330				1410			
Osiągi	5.3	Prędkość opuszczania z ładunkiem / bez ładunku		m/s	0,1 / 0,05							

- Niniejsza karta katalogowa zgodnie z wytycznymi VDI 2198 zawiera jedynie parametry wózka standardowego. W przypadku zastosowania innego ogumienia, innych masztów, osprzętu itp. parametry te mogą ulec zmianie.

Jungheinrich Polska Sp. z o.o.

ul. Świerkowa 3, Bronisze k. Warszawy
05-850 Ożarów Mazowiecki
PL1130082801
telefon +48 22 332 88 00
fax +48 22 332 88 01
infolinia 0801 300 801

info@jungheinrich.pl

www.jungheinrich.pl

Niemieckie zakłady produkcyjne w Norderstedt, Moosburgu i Landsbergu oraz nasze Centrum Części Zamiennych w Keltenkirchen posiadają certyfikaty ISO.

ISO 9001
ISO 14001

Wózki jezdniowe firmy Jungheinrich spełniają europejskie wymogi bezpieczeństwa.

CE

JUNGHEINRICH