Wózek widłowy do kompletacji poziomej

ECE 225 / 227 / 230

Wysokość podnoszenia: 125 mm / Udźwig: 2500-3000 kg

LI-ION technology

JUNGHEINRICH

ECE 225 / 227 / 230

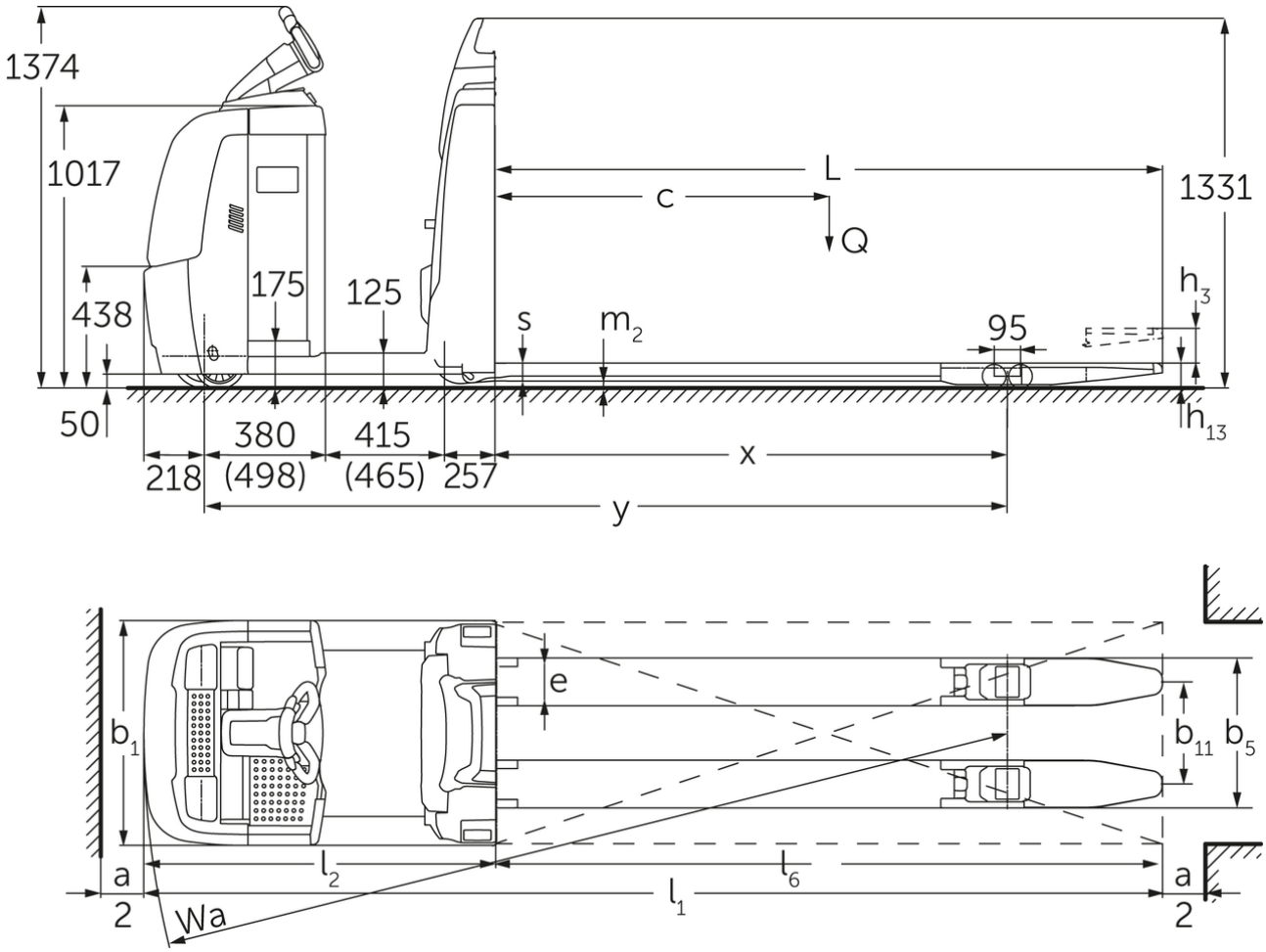

ECE 220/225 (2015)

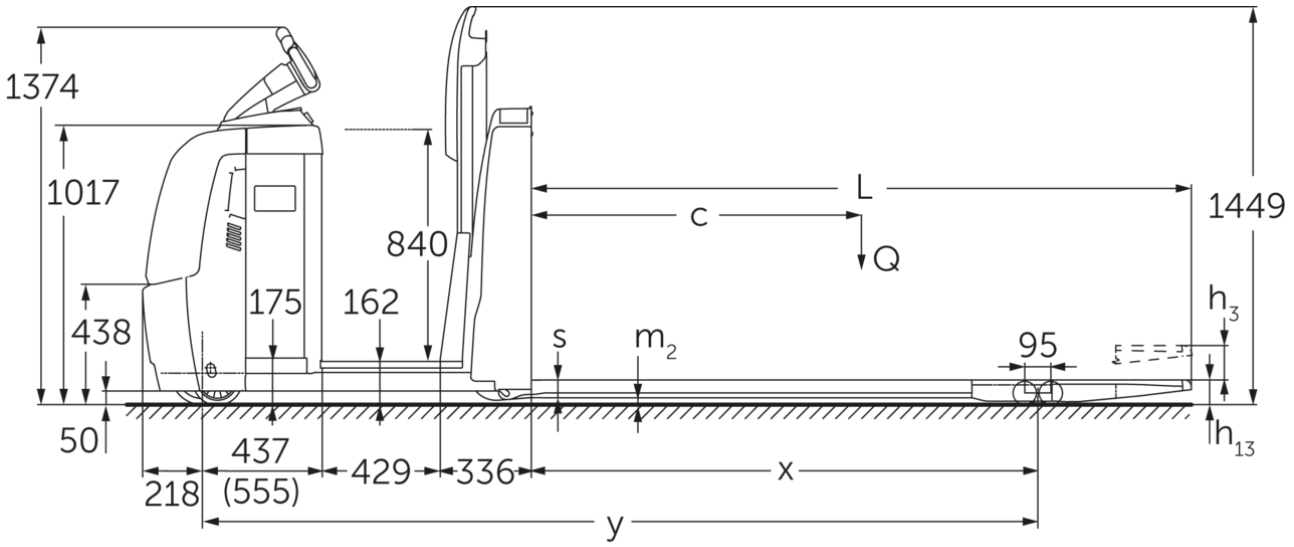
1374
1017
840
L
c
Q
1449
h3
438
175
162
s
m2
95
50
h13
437
(555)
218
429
336
x
y

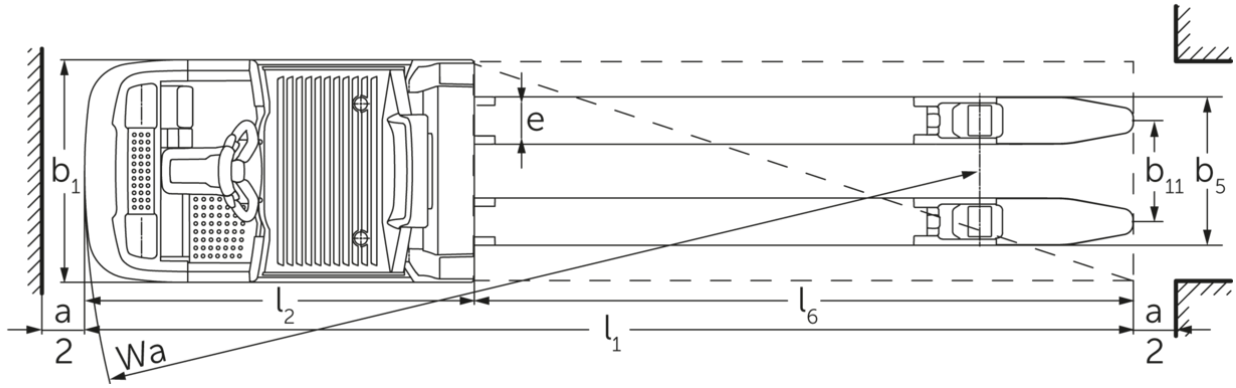
b1
e
e
b11
b5
a
2
l2
l6
l1
Wa
a
2

Dane techniczne według VDI

Właściwości	1.1	Producent (nazwa skrócona)			Jungheinrich			
	1.2	Typ			ECE 225	ECE 225 HP	ECE 227	ECE 225
	1.3	Napęd			akumulatorowy			
	1.4	Obsługa wózka z pozycji operatora			kompletacja			
	1.5	Udźwig / ładunek	Q	kg	2500		2700	3000
	1.6	Odległość środka ciężkości ładunku od czoła wideł	c	mm	1200			1800
	1.8	Odległość czoła wideł od osi kół	x	mm	1518			2690
	1.9	Rozstaw osi kół	y	mm	2570	2720	2570	3849
Ciężary	2.1.1	Masa własna (wraz z akumulatorem)		kg	975	1110	975	1550
	2.2	Nacisk na oś z ładunkiem przód / tył		kg	1130 / 2345	1135 / 2475	1130 / 2345	1720 / 2820
	2.3	Nacisk na oś bez ładunku przód / tył		kg	763 / 212	847 / 263	763 / 212	1080 / 460
Koła / układ jezdny	3.1	Ogumienie			Poliuretan (PU)			
	3.2	Wymiary kół, przód			Ø 230 x 78			
	3.3	Wymiary kół, tył			Ø 85 x 85			
	3.4	Koła dodatkowe			Ø 180 x 65			
	3.5	Liczba kół przód / tył (x = napęd)			1+1x/4			
	3.6	Rozstaw kół, przód	b10	mm	481			
	3.7	Rozstaw kół, tył	b11	mm	338			378
	3.7.1	2. Rozstaw kół, tył		mm	368			-
	3.7.2	3. Rozstaw kół, tył		mm	498			-
Wymiary	4.4	Wysokość podnoszenia (h3)	h3	mm	125			
	4.9	Min./maks. wysokość dyszla w pozycji podczas jazdy	h14	mm	1374 / 1418			
	4.14	Maks. wysokość podłogi operatora	h12	mm	-	1002	-	
	4.15	Wysokość opuszczonych wideł	h13	mm	90			
	4.19	Długość całkowita	l1	mm	3670	3820	3670	5000
	4.20	Długość korpusu wózka	l2	mm	1270	1420	1270	1400
	4.21.1	Szerokość całkowita	b1	mm	810			830
	4.22	Wymiary wideł	s/ e/l	mm	60 x 172 x 2400			70 x 200 x 3600
	4.25	Zewnętrzny rozstaw wideł	b5	mm	510			580
	4.32	Prześwit pomiędzy osiami kół	m2	mm	25			
	4.34.2	Szerokość korytarza roboczego (paleta 800x1200 wzdłuż)	Ast	mm	3870	4020	3870	5200
	4.35	Promień skrętu	Wa	mm	2788	2938	2788	4090
Osiągi	5.1	Prędkość jazdy z ładunkiem / bez ładunku (Efficiency | drivePLUS)		km/h	9,2 / 12,5 | 9,2 / 14			- / - | 9,2 / 14
	5.2	Prędkość podnoszenia z ładunkiem / bez ładunku		m/s	0,07 / 0,1			
	5.3	Prędkość opuszczania z ładunkiem / bez ładunku		m/s	0,07 / 0,06			
	5.8	Maks. zdolność pokonywania wzniesień z ładunkiem / bez ładunku (Efficiency | drivePLUS)		%	6 / 15 | 6 / 15			- / - | 6 / 15
	5.10	Hamulec roboczy			przeciwprądowy			

Silniki	6.1	Silnik jazdy, S2 60 min (Efficiency | drivePLUS)	kW	2,8 | 3,2			- | 3,2
	6.2	Silnik podnoszenia, S3	kW	1,5			
	6.4	Pojemność akumulatora (znamionowa)	V / Ah	24 / 465			24 / 560
	6.5	Masa akumulatora	kg	370			470
	6.6.1	Zużycie energii wg cyklu EN16796 (Efficiency | PLUS)	kWh/h	0,41 | 0,47			- | -
	6.6.2	Równoważnik CO2 zgodnie z normą EN ISO 23308 (Efficiency | PLUS)	kg/h	0,22 | 0,3			- | -
	6.7	Zdolność przeładunkowa (Efficiency | PLUS)	t/h	170 | 180			- | 170
	6.8.1	Zużycie energii przy maks. zdolności przeładunkowej (Efficiency | PLUS)	kWh/h	1,38 | 1,41	1,39 | 1,47	1,38 | 1,41	- | 1,39
Inne	8.1	Rodzaj sterowania jazdą		AC			
	10.5	Układ kierowniczy		elektryczny			
	10.7	Poziom ciśnienia akustycznego wg EN12053	dB (A)	62			

- Niniejsza karta katalogowa zgodnie z wytycznymi VDI 2198 zawiera jedynie parametry wózka standardowego. W przypadku zastosowania innego ogumienia, innych masztów, osprzętu itp. parametry te mogą ulec zmianie.

Wartości w tabeli dotyczą komory akumulatora L; pakietu wyposażenia drivePLUS; długości wideł 2 400 mm; uniesionych wideł nośnych.
– Nr VDI 1.8: z opuszczonymi widłami nośnymi: x + 82 mm.
– Nr VDI 1.9: z komorą akumulatora XL lub XL (ERE): y + 118 mm; z przedłużoną platformą: y + 50 mm; z opuszczonymi widłami nośnymi: y + 82 mm.
– Nr-VDI 4.14: ECE HP: h12, patrz szkic, wymiar 840 mm + 162 mm = 1 002 mm.
– Nr-VDI 4.19: z komorą akumulatora XL lub XL (ERE): l1 + 118 mm; z przedłużoną platformą: l1 + 50 mm.
– Nr-VDI 4.20: z komorą akumulatora XL lub XL (ERE): l2 + 118 mm; z przedłużoną platformą: l2 + 50 mm.
- Nr VDI 4.34.2: z komorą akumulatora XL lub XL (ERE): szerokość korytarza roboczego + 118 mm; z przedłużoną platformą: szerokość korytarza roboczego + 50 mm; metodą diagonalną wg VDI: szerokość korytarza roboczego + 94 mm.
– Nr-VDI 4.35: z komorą akumulatora XL lub XL (ERE): promień skrętu + 118 mm; z przedłużoną platformą: promień skrętu + 50 mm; z opuszczonymi widłami nośnymi: promień skrętu + 82 mm.
– Nr VDI 6.2: przy S3 10%.
– Nr VDI 6.4: z komorą akumulatora XL: 24 V / 620 Ah.
– Nr VDI 6.5: z komorą akumulatora XL: 460 kg.
- Nr VDI 6.6.1 w ECE 225 i ECE 225 HP: 0,45 kWh/h.

Jungheinrich Polska Sp. z o.o.

ul. Świerkowa 3, Bronisze k. Warszawy
05-850 Ożarów Mazowiecki
PL1130082801
telefon +48 22 332 88 00
fax +48 22 332 88 01
infolinia 0801 300 801

info@jungheinrich.pl

www.jungheinrich.pl

Niemieckie zakłady produkcyjne w Norderstedt, Moosburgu i Landsbergu oraz nasze Centrum Części Zamiennych w Keltenkirchen posiadają certyfikaty ISO.

ISO 9001
ISO 14001

Wózki jezdniowe firmy Jungheinrich spełniają europejskie wymogi bezpieczeństwa.

CE

JUNGHEINRICH