Empilhadeira elétrica de três rodas

EFG BA 113/115

Altura de elevação: 3000-6500 mm / Capacidade de carga: 1300-1500 kg

LI-ION technology

JUNGHEINRICH

EFG BA 113/115

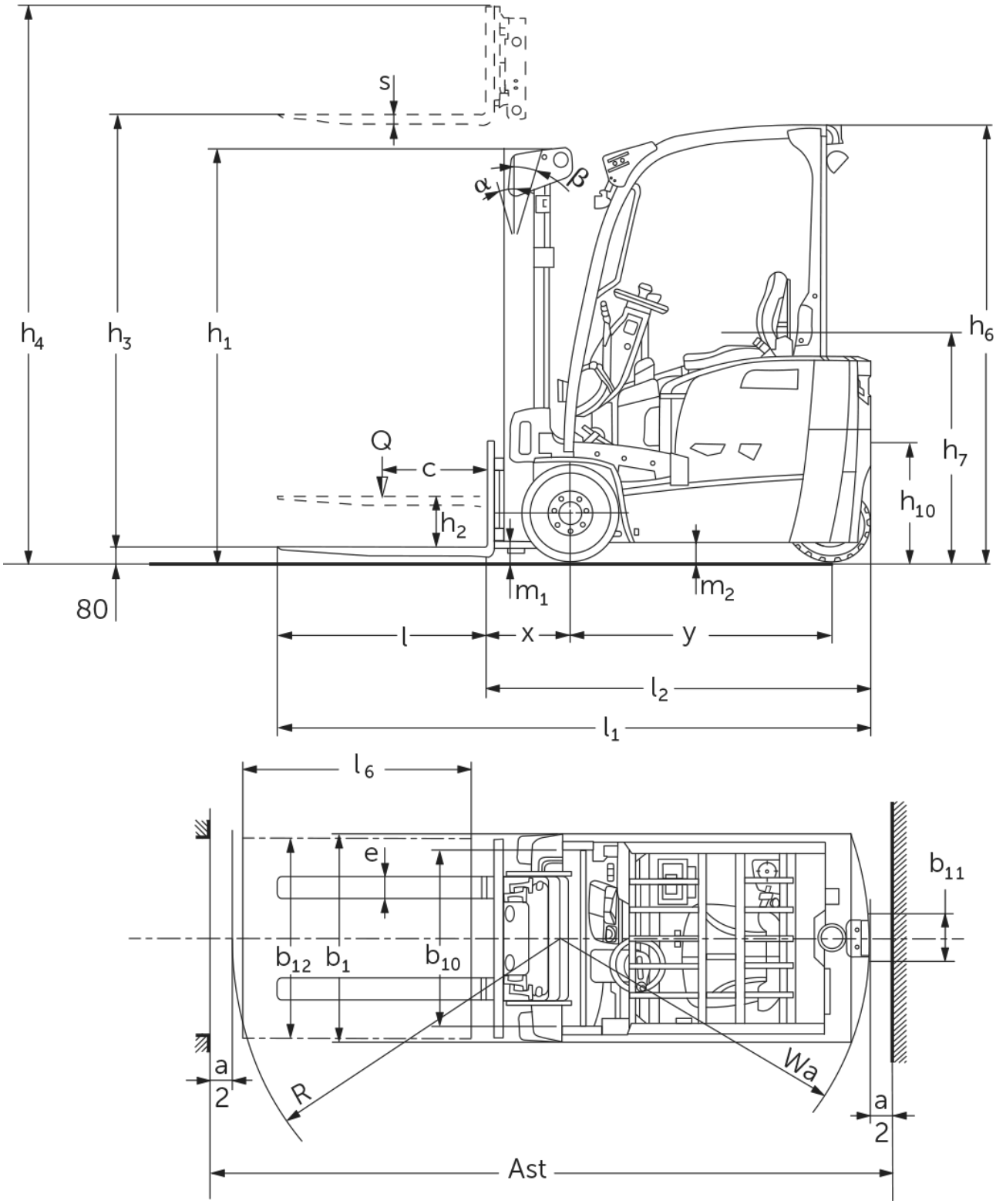

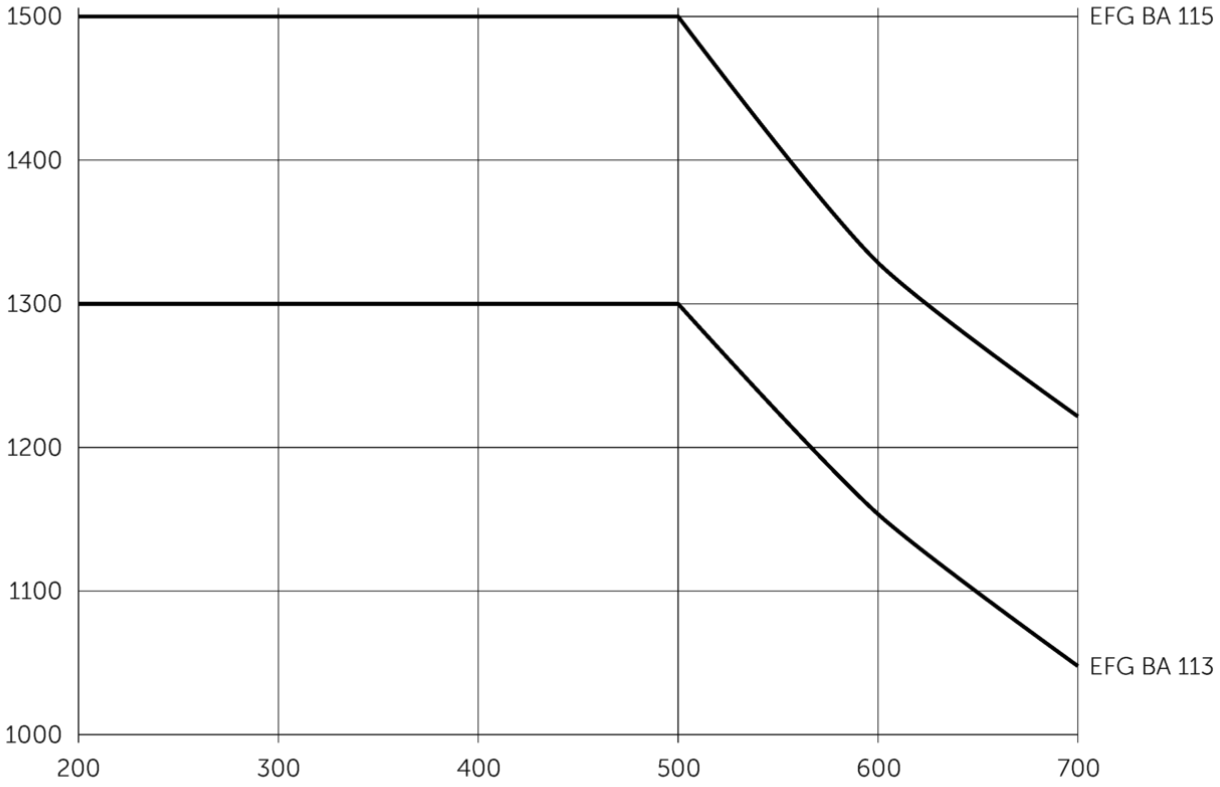
1500
1400
1300
1200
1100
1000
200
300
400
500
600
700
EFG BA 115
EFG BA 113

EFG BA 113/115

EFG BA 113, EFG BA 115	Elevação (h3)	Altura do mastro retraído (h1)	Elevação livre (h2)	Altura do mastro estendido (h4)	Inclinação do porta-garfos, para a frente/ para trás
Mastro telescópico duplo ZT	3000 mm	2000 mm	150 mm	3555 mm	7 / 5 °
	3300 mm	2150 mm	150 mm	3855 mm	7 / 5 °
	3600 mm	2300 mm	150 mm	4155 mm	7 / 5 °
	5000 mm	3050 mm	150 mm	5555 mm	7 / 5 °
Mastro telescópico duplo ZZ	3300 mm	2105 mm	1470 mm	3855 mm	7 / 5 °
	3600 mm	2255 mm	1620 mm	4155 mm	7 / 5 °
Mastro triplo DZ	4500 mm	2005 mm	1360 mm	5055 mm	7 / 5 °
	4800 mm	2105 mm	1460 mm	5355 mm	7 / 5 °
	5000 mm	2180 mm	1530 mm	5555 mm	7 / 5 °
	5500 mm	2355 mm	1710 mm	6055 mm	7 / 5 °
	6000 mm	2555 mm	1910 mm	6555 mm	7 / 5 °
	6500 mm	2805 mm	2160 mm	7055 mm	7 / 5 °

Tabela VDI

Características	1.1	Fabricante (nome curto)			Jungheinrich	
	1.2	Denominação do fabricante			EFG BA 113	EFG BA 115
	1.3	Unidade de tração			Elétrico	
	1.4	Tipo de operação			Sentado	
	1.5	Capacidade de carga/carga	Q	kg	1300	1500
	1.6	Distância do centro de gravidade da carga	c	mm	500	
	1.8	Distância da carga	x	mm	387	392
	1.9	Distância entre rodas	y	mm	1156	1249
Pesos	2.1.1	Peso próprio (incluindo bateria)		kg	3045	3221
	2.2	Carga por eixo com carga dianteira/traseira		kg	3753 / 592	3974 / 747
	2.3	Carga por eixo sem carga dianteira/traseira		kg	1422 / 1623	1482 / 1739
Rodas/chassis	3.1	Pneus			Superelástico (SE)	
	3.2	Tamanho do pneu, dianteiro			18x6-12/1/8	
	3.3	Tamanho do pneu, traseiro			140/55-9	
	3.5	Rodas, quantidade dianteira/traseira (x=tracionadas)			2x / 2	
	3.6	Distância entre rodas, dianteira	b10	mm	838	
	3.7	Distância entre rodas, traseira	b11	mm	211	
Dimensões básicas	4.1	Inclinação do mastro dianteira/traseira	a/ß	°	7 / 5	
	4.2	Altura do mastro retraído (h1)	h1	mm	2000	
	4.2.1	Altura total	h15	mm	2080	
	4.3	Elevação livre (h2)	h2	mm	150	
	4.4	Elevação (h3)	h3	mm	3000	
	4.5	Altura do mastro estendido (h4)	h4	mm	3555	
	4.7	Altura do teto de proteção do operador (cabine)	h6	mm	2080	
	4.8	Altura do assento/altura da plataforma ao piso	h7	mm	1030	
	4.12	Altura de acoplamento	h10	mm	560	
	4.19	Comprimento total	l1	mm	2732	2830
	4.20	Comprimento incluindo a parte inferior do garfo	l2	mm	1732	1830
	4.21.1	Largura total	b1	mm	990	
	4.22	Dimensões do garfo	s/e/l	mm	35 x 100 x 1000	40 x 100 x 1000
	4.23	Classe de conexão do porta-garfo			2A	
	4.24	Largura do porta-garfo	b3	mm	950	
	4.31	Desimpedimento do piso com carga sob o mastro	m1	mm	97	
	4.32	Desimpedimento do piso no centro da distância entre rodas	m2	mm	88	
	4.34.1	Largura do corredor de trabalho (palete 1000x1200 na posição transversal)	Ast	mm	3056	3154
	4.34.2	Largura do corredor de trabalho (palete 800x1200 na posição longitudinal)	Ast	mm	3182	3279
	4.35	Raio de direção	Wa	mm	1345	1438
	4.36	Menor distância do ponto de articulação	b13	mm	0	

Performance	5.1	Velocidade de deslocamento com/sem carga	km/h	12,5 / 12,5	
	5.2	Velocidade de elevação com/sem carga	m/s	0,25 / 0,53	0,24 / 0,53
	5.3	Velocidade de descida com/sem carga	m/s	0,55 / 0,54	
	5.5	Força de tração nominal com/sem carga	N	716 / 757	886 / 767
	5.6	Força máx. de tração com/sem carga	N	8752 / 8480	8675 / 9149
	5.7	Capacidade de subida da rampa com/sem carga	%	8 / 12	8 / 11
	5.8	Capacidade máx. subida da rampa com/sem carga	%	15 / 20	14 / 19
	5.9	Tempo de aceleração com/sem carga	s	7,1 / 6,1	7,1 / 6,5
	5.10	Freio de serviço		mecânico/hidráulico	
Motor elétrico/sistema eletrónico	6.1	Motor de tração, potência no regime S2 60 min	kW	3,7	
	6.1.1	2. Motor de acionamento, potência S2 60 min	kW	3,7	
	6.2	Motor de elevação, potência no regime S3	kW	10	
	6.3	Bateria conforme DIN 43531/35/36		DIN 43531 A	
	6.4	Tensão da bateria/capacidade nominal	V / Ah	48 / 375	48 / 500
	6.5	Peso da bateria	kg	560	708
	6.6.1	Consumo de energia conforme ciclo EN	kWh/h	3,33	3,64
	6.6.2	Equivalente de CO_2 de acordo com a norma EN ISO 23308	kg/h	1,8	1,97
	6.7	Desempenho da movimentação	t/h	86	97
	6.8.1	Consumo de energia com máximo desempenho da movimentação	kWh/h	3,38	3,92
Outros	8.1	Tipo de controle da unidade		Impulso/AC	
	10.1	Pressão de operação para acessórios	bar	230	
	10.2	Fluxo de óleo para acessórios	l/min	17	
	10.7	Nível sonoro conforme EN 12053	dB (A)	72	
	10.8	Acoplamento de reboque, especificação/tipo DIN		Pinos	

- Esta ficha técnica, conforme diretriz VDI 2198, menciona apenas os valores técnicos do veículo padrão. Pneus diferentes, outros tipos de mastro, acessórios adicionais etc. podem fornecer outros valores.

Jungheinrich Lift Truck Ltda.

Equipamentos de Transporte, Lda.

Rod. Vice Prefeito Hermenegildo Tonolli, 2535
Galpão 2
CEP 13295-000
Itupeva – SP
Tel. +55 11 3511-6295

contato@jungheinrich.com.br

www.jungheinrich.com.br

As unidades de produção alemãs em Norderstedt, Moosburg e Landsberg são certificadas, assim como nosso Centro de Peças Originais em Kaltenkirchen.

ISO 9001
ISO 14001

JUNGHEINRICH