Elektrisk dragtruck

EZS 570–5100

Dragkraft: 7000-10000 kg

LI-ION technology

JUNGHEINRICH

EZS 570–5100

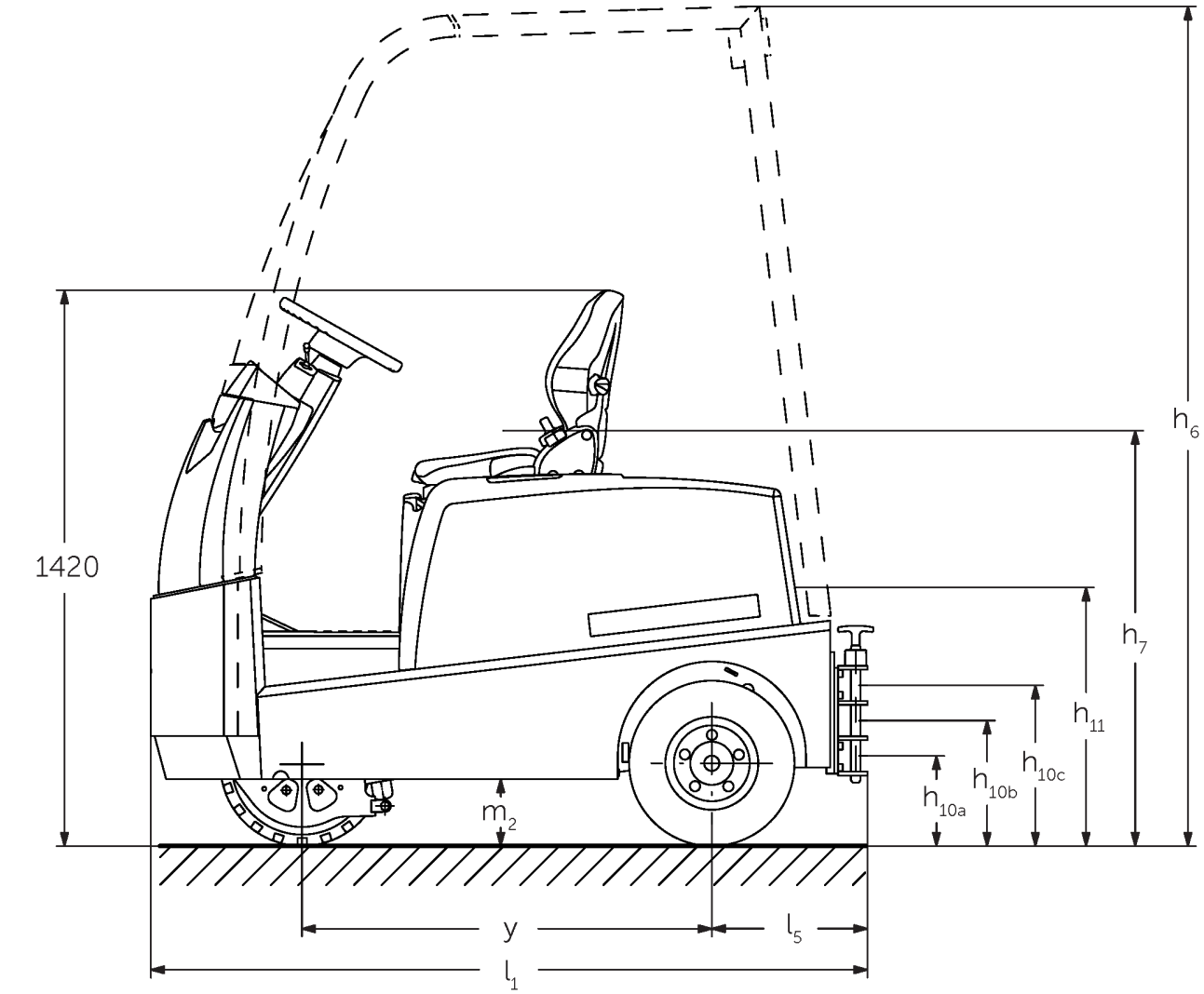

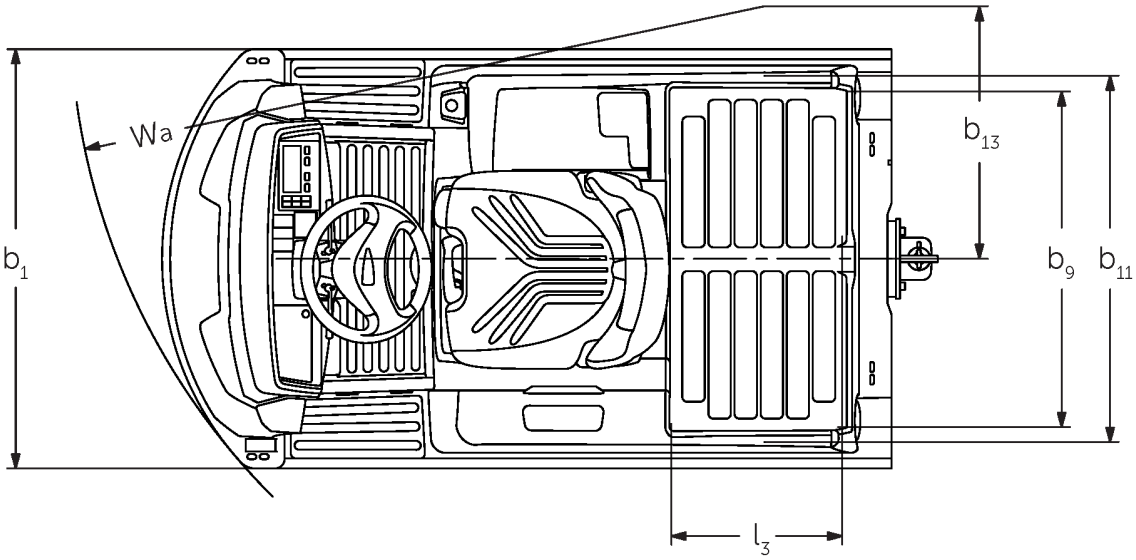

EZS 580, teknisk ritning, typblad

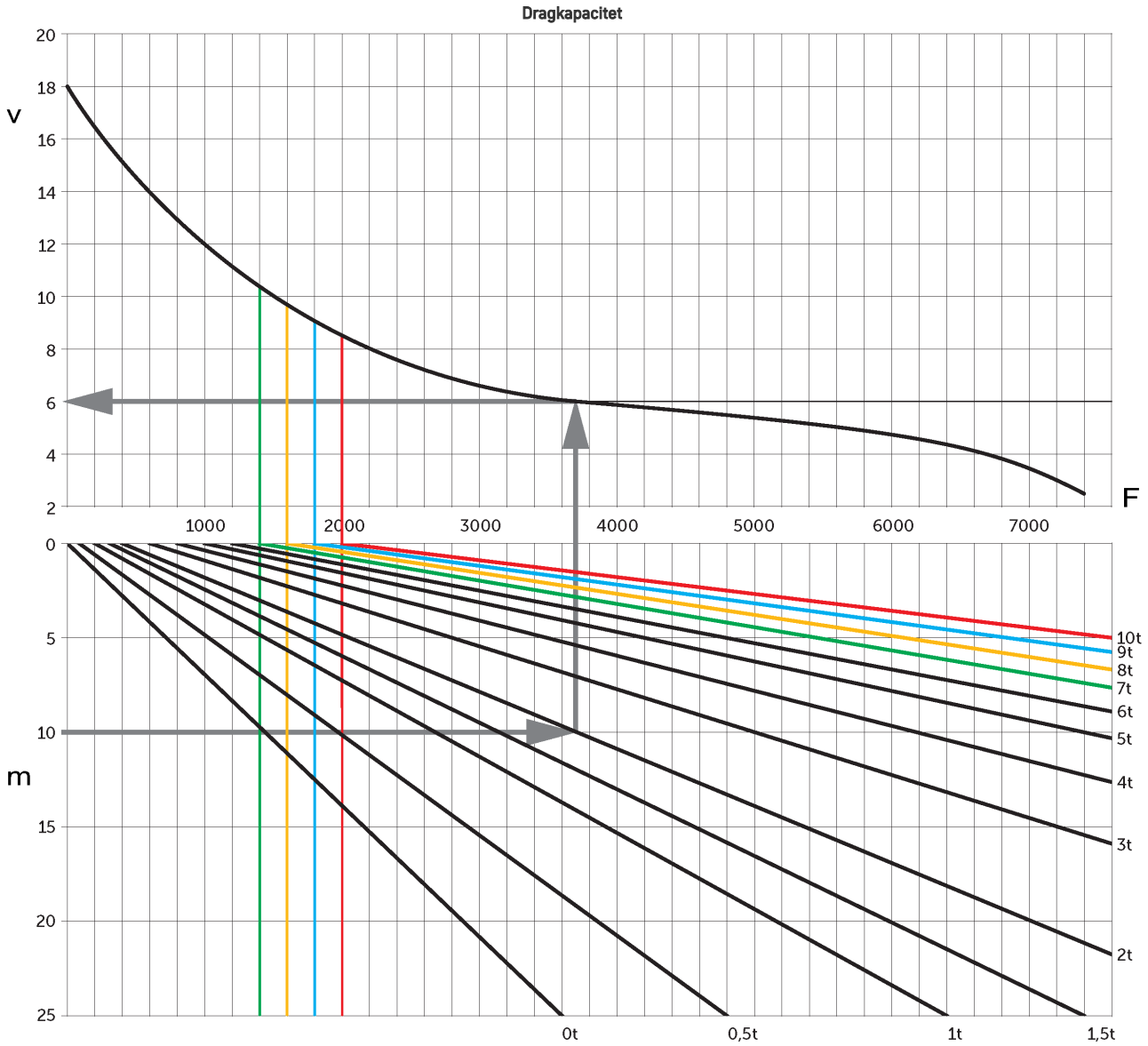

v = hastighet [km/h], m = stigning [%], F = dragkraft [N]

VDI bord

Specifikation	1.1	Tillverkare (kort namn)			Jungheinrich			
	1.2	Tillverkarens typbeteckning			EZS 570	EZS 580	EZS 590	EZS 5100 XL
	1.3	Drivning			Elektrisk			
	1.4	Manövrering			Säte			
	1.5.3	Dragkraft	Q	kg	7000	8000	9000	10000
	1.7	Nominell dragkraft		N	1400	1600	1800	2000
	1.9	Hjulbas	y	mm	1035			1250
Vikter	2.1.1	Egenvikt (inkl. batteri)		kg	1260	1320	1410	1825
	2.3	Axelbelastning utan last fram/bak		kg	580 / 680	580 / 740	620 / 790	880 / 945
Hjul/chassi	3.1	Däck			Halvmassivt (SE)			
	3.2	Däckstorlek, fram			4.00-8	16x6-8		16x6-8
	3.3	Däckstorlek, bak			4.00-8			
	3.5	Hjul, nummer fram / bak (x = driven)			1 / 2x			
	3.6	Spårvidd, fram	b10	mm	0			
	3.7	Spårvidd, bak	b11	mm	870			
Grundmått	4.7	Höjd av skyddande tak (hytt)	h6	mm	2150			2140
	4.8	Säteshöjd / ståhöjd	h7	mm	1040			
	4.12	Dragkrok höjd	h10	mm	265			
	4.12.1	2. Dragkrok höjd		mm	330			
	4.12.2	3. Dragkrok höjd		mm	395			
	4.13	Lasthöjd utan last		mm	650		640	
	4.16	Lastytans längd	l3	mm	400			
	4.17	Överhängslängd		mm	375			
	4.18	Lastytans bredd	b9	mm	795			
	4.19	Total längd	l1	mm	1828			2048
	4.21.1	Total bredd	b1	mm	996			
	4.32	Markfrigång mitten av hjulbasen	m2	mm	160		130	
	4.35	Vändradie	Wa	mm	1652			1866
	4.36	Minsta vridpunktsavstånd	b13	mm	600			665
Prestanda	5.1	Körhastighet med/utan last		km/h	9 / 18	8,5 / 18		7,5 / 18
	5.5	Dragkraft med/utan last		N	1400 / 1400	1600 / 1600	1800 / 1800	2000 / 2000
	5.6	Max. dragkraft med/utan last		N	5500 / 5500	6500 / 6500	7500 / 7500	7600 / 7600
	5.10	Driftbroms			elektrisk			

Elektrisk motor / Elektronik	6.1	Drivmotor, prestanda S2 60 min	kW	4,5			
	6.4	Batterispänning/nom. kapacitet	V / Ah	48 / 375			48 / 625
	6.5	Batterivikt	kg	575			860
	6.6	Energiförbrukning enligt VDI-cykel	kWh/h	0			
	6.6.1	Energiförbrukning enligt EN-cykel	kWh/h	1,33	1,5	1,67	1,84
	6.6.2	CO2-ekvivalent enligt EN ISO 23308	kg/h	0,72	0,81	0,9	0,99
Övrigt	8.1	Typ av körkontroll		Impuls/AC			
	10.7	Ljudtrycksnivå enligt EN12053	dB (A)	62			

- Detta typblad är enligt VDI-riktlinje 2198 och anger endast de tekniska värdena för standardtrucken. Avvikande däcktyper, andra stativ, tillsatsaggregat osv. kan ge andra värden.

Jungheinrich Svenska AB

Huvudkontor:
Starrvägen 16
232 61 ARLÖV
Telefon 040 - 690 46 00
Telefax 040 - 690 46 99

kundkontakt@jungheinrich.se

www.jungheinrich.se

I Tyskland är truckfabrikerna i Norderstedt, Moosburg och Landsberg samt vårt reservdelscenter i Kaltenrikirchen certifierade.

ISO 9001
ISO 14001

Jungheinrichs truckar uppfyller de europeiska säkerhetskraven.

CE

JUNGHEINRICH