Order picker horizontal

ECE 225 / 227 / 230

Elevação: 125 mm / Capacidade de carga: 2500-3000 kg

LI-ION technology

JUNGHEINRICH

ECE 225 / 227 / 230

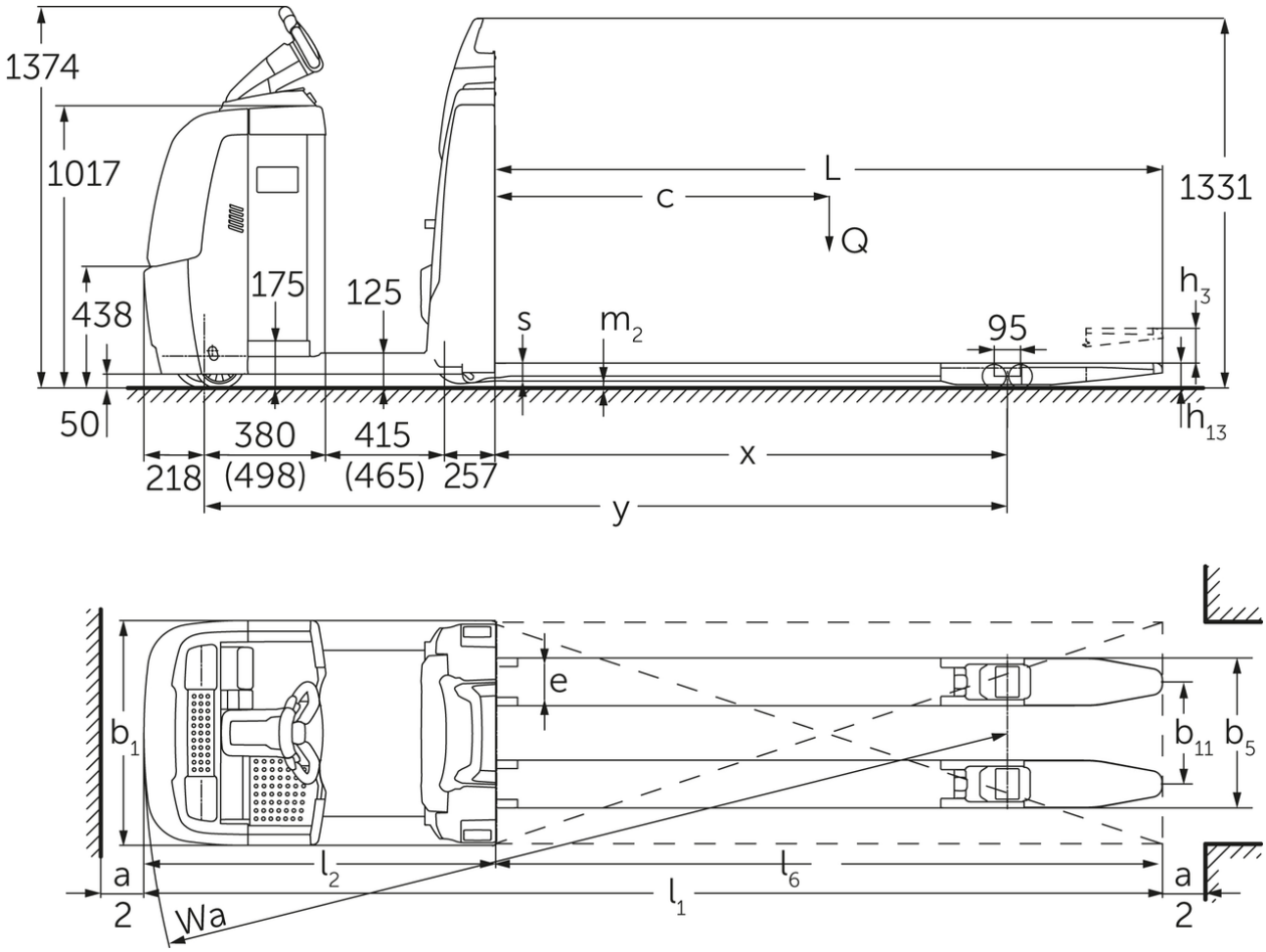

ECE 220/225 (2015)

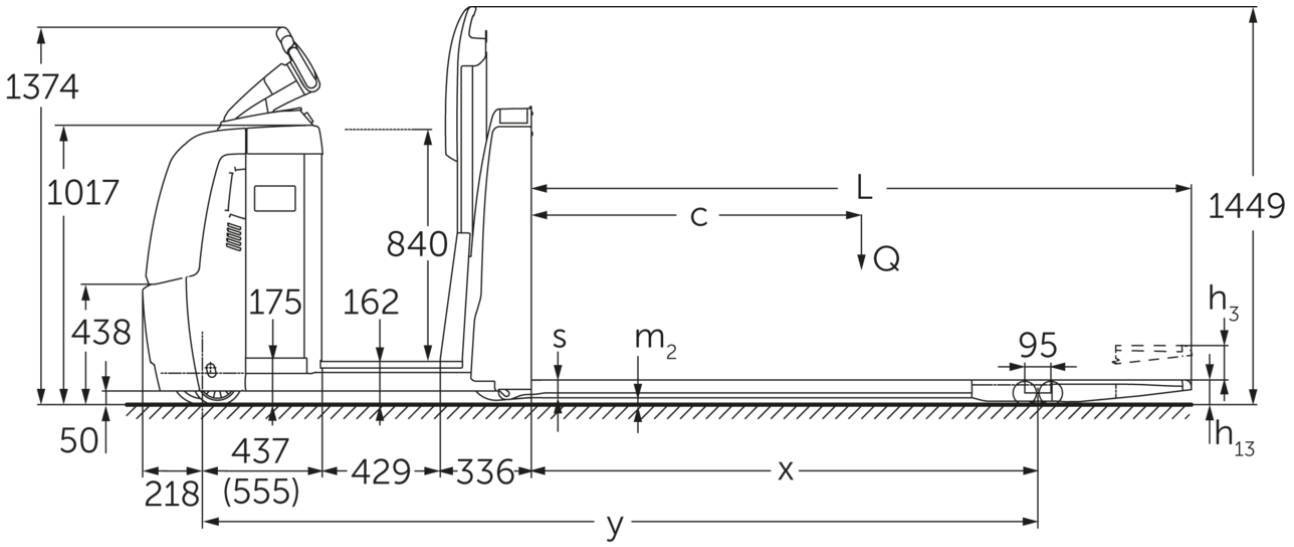
1374
1017
840
L
c
Q
1449
h3
438
175
162
s
m2
95
50
h13
437
(555)
218
429
336
x
y

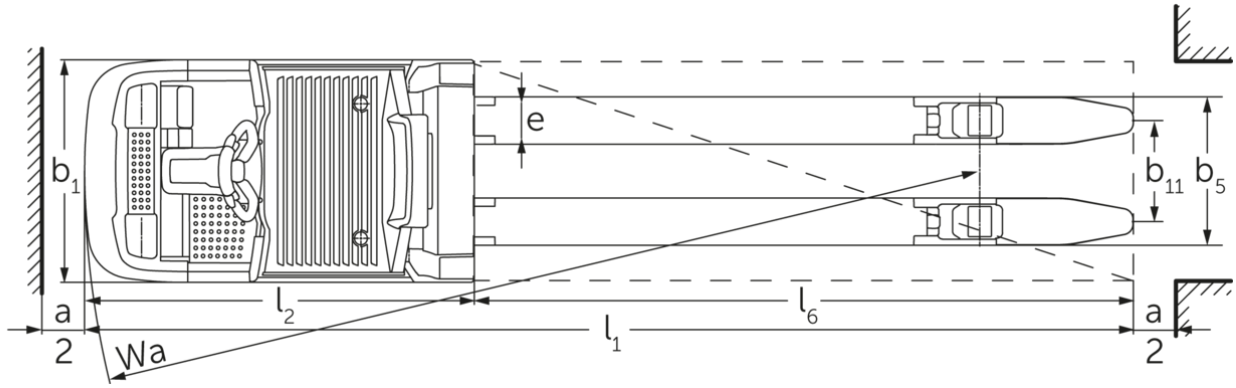
b1
e
e
b11
b5
a
2
l2
l6
l1
Wa
a
2

Tabela VDI

Características	1.1	Fabricante (nome curto)			Jungheinrich			
	1.2	Designação do modelo pelo fabricante			ECE 225	ECE 225 HP	ECE 227	ECE 230
	1.3	Tração			Elétrico			
	1.4	Modo de operação			Order picker			
	1.5	Capacidade de carga/carga	Q	kg	2500		2700	3000
	1.6	Distância do centro de gravidade da carga	c	mm	1200			1800
	1.8	Distância entre o eixo da roda e a face do garfo	x	mm	1518			2690
	1.9	Distância entre eixos	y	mm	2570	2720	2570	3849
Pesos	2.1.1	Peso do equipamento (incluindo bateria)		kg	975	1110	975	1550
	2.2	Peso por eixo com carga à frente/atrás		kg	1130 / 2345	1135 / 2475	1130 / 2345	1720 / 2820
	2.3	Peso por eixo sem carga à frente/atrás		kg	763 / 212	847 / 263	763 / 212	1080 / 460
Rodas/chassis	3.1	Pneus			Poliuretano (PU)			
	3.2	Dimensão do pneu, dianteiro			Ø 230 x 78			
	3.3	Dimensão do pneu, traseiro			Ø 85 x 85			
	3.4	Rodas adicionais			Ø 180 x 65			
	3.5	Rodas, número à frente/atrás (x = não motrizes)			1+1x/4			
	3.6	Distância entre centro do rasto dos pneus, à frente	b10	mm	481			
	3.7	Distância entre centro do rasto dos pneus, atrás	b11	mm	338			378
	3.7.1	2. Distância entre centro do rasto dos pneus, atrás		mm	368			-
	3.7.2	3. Distância entre centro do rasto dos pneus, atrás		mm	498			-
Dimensões básicas	4.4	Elevação (h3)	h3	mm	125			
	4.9	Altura do manípulo do timão em posição de marcha mín./máx.	h14	mm	1374 / 1418			
	4.14	Altura da plataforma ao solo, elevada	h12	mm	-	1002	-	
	4.15	Altura dos garfos, em baixo	h13	mm	90			
	4.19	Comprimento total	l1	mm	3670	3820	3670	5000
	4.20	Comprimento, incluindo parte posterior do garfo	l2	mm	1270	1420	1270	1400
	4.21.1	Largura total	b1	mm	810			830
	4.22	Dimensões do garfo	s/ e/l	mm	60 x 172 x 2400			70 x 200 x 3600
	4.25	Distância fora-a-fora do garfo	b5	mm	510			580
	4.32	Altura acima do solo no centro da distância entre eixos	m2	mm	25			
	4.34.2	Largura de trabalho (palete 800x1200 longitudinal)	Ast	mm	3870	4020	3870	5200
	4.35	Raio de viragem	Wa	mm	2788	2938	2788	4090
Performance	5.1	Velocidade de marcha com/sem carga (Efficiency | drivePLUS)		km/h	9,2 / 12,5 | 9,2 / 14			- / - | 9,2 / 14
	5.2	Velocidade de elevação com/sem carga		m/s	0,07 / 0,1			
	5.3	Velocidade de descida com/sem carga		m/s	0,07 / 0,06			
	5.8	Capacidade máx. de passagem em rampa com/sem carga (Efficiency | drivePLUS)		%	6 / 15 | 6 / 15			- / - | 6 / 15
	5.10	Travão de serviço			regenerativo			

Motor elétrico/sistema eletrónico	6.1	Motor de tração, potência S2 60 min (Efficiency | drivePLUS)	kW	2,8 | 3,2			- | 3,2
	6.2	Motor de elevação, potência a S3	kW	1,5			
	6.4	Voltagem da bateria/ capacidade nominal	V / Ah	24 / 465			24 / 560
	6.5	Peso da bateria	kg	370			470
	6.6.1	Consumo de energia de acordo com ciclo EN (Efficiency | PLUS)	kWh/h	0,41 | 0,47			- | -
	6.6.2	Equivalente de CO2 de acordo com a norma EN ISO 23308 (Eficiência | PLUS)	kg/h	0,22 | 0,3			- | -
	6.7	Capacidade de despacho (Efficiency | PLUS)	t/h	170 | 180			- | 170
	6.8.1	Consumo de energia com capacidade máx. de despacho (Efficiency | PLUS)	kWh/h	1,38 | 1,41	1,39 | 1,47	1,38 | 1,41	- | 1,39
Outros	8.1	Tipo de controle de direção		AC			
	10.5	Versão da direção		elétrico			
	10.7	Nível de pressão acústica em conformidade com a norma EN12053	dB (A)	62			

- Esta ficha técnica está em conformidade com as regras VDI 2198 e somente menciona valores técnicos para equipamento standard. Pneus fora do standard, mastros diferentes, equipamentos adicionais etc. podem produzir outros valores.

Os valores na tabela aplicam-se ao compartimento da bateria L; pacote de equipamento drivePLUS; comprimento do garfo de 2400 mm; zona de carga elevada.
– N.º VDI 1.8: em caso de zona de carga descida: x + 82 mm.
– N.º VDI 1.9: com compartimento da bateria XL ou XL (ERE): y + 118 mm; com plataforma do lugar do condutor prolongada: y + 50 mm; em caso de zona de carga descida: y + 82 mm.
- Nr. VDI 4.14: ECE HP: h12 consultar esboço, medida 840 mm + 162 mm = 1002 mm.
- N.º VDI 4.19: com compartimento da bateria XL ou XL (ERE): l1 + 118 mm; com plataforma do lugar do condutor prolongada: l1 + 50 mm.
- N.º VDI 4.20: com compartimento da bateria XL ou XL (ERE): l2 + 118 mm; com plataforma do lugar do condutor prolongada: l2 + 50 mm.
– N.º VDI 4.34.2: com compartimento da bateria XL ou XL (ERE): largura do corredor de trabalho + 118 mm; com plataforma do lugar do condutor prolongada: largura do corredor de trabalho + 50 mm; diagonal conforme VDI: largura do corredor de trabalho + 94 mm.
- N.º VDI 4.35: com compartimento da bateria XL ou XL (ERE): Wa + 118 mm; com plataforma do lugar do condutor prolongada: Wa + 50 mm; em caso de zona de carga descida: Wa + 82 mm.
– N.º VDI 6.2: para S3 10%.
– N.º VDI 6.4: com compartimento da bateria XL: 24 V/620 Ah.
– N.º VDI 6.5: com compartimento da bateria XL: 460 kg.
- N.º VDI 6.6.1 no ECE 225 e ECE 225 HP: 0,45 kWh/h.

Jungheinrich Portugal

Equipamentos de Transporte, Lda.

Delegação Sul - Tel. Geral 219 156 060
Delegação Norte - Tel. Geral 252 249 010
Serviço Aluguer
Nacional 21 915 6070
Serviço Pós-Venda
Nacional 21 915 6060

linha.directa@jungheinrich.pt

www.jungheinrich.pt

As fábricas de produção alemãs em Norderstedt, Moosburg e Landsberg são certificadas, bem como o nosso Centro de Peças em Kaltenkirchen.

ISO 9001
ISO 14001

Os equipamentos da Jungheinrich para movimentação da carga estão em conformidade com os requisitos de segurança europeus.

CE

JUNGHEINRICH